WWW.DIGITALKHODRO.COM 021 62 99 92 92

سورن پلاس

سورن پلاس
سورن پلاس توربو
بنزینی – دوگانه سوز
موتورهای EF7 و XU7P و TU5P

دیجیتال خودرو
سامانه دیجیتال خودرو سامانه (مسئولیت محدود)
اولین سامانه دیجیتال تعمیرکاران خودرو در ایران

راهنمای محصول و گارانتی

دارنده محترم،

این کتابچه برای آگاهی شما از موارد زیر تهیه شده است:

- امکانات خودرو و نحوه استفاده بهینه از آن؛
- نکات مهم ایمنی، عملکردی و نگهداری خودرو؛
- ضوابط بهره‌مندی از خدمات گارانتی؛

شرایط دریافت خدمات امداد خودرو؛

لطفاً آن را همواره به همراه داشته باشید.

IKCO ایران خودرو

WWW.DIGITALKHODRO.COM 021 62 99 92 92

WWW.DIGITALKHODRO.COM 021 62 99 92 92

بسم الله الرحمن الرحیم

دیجیتال خودرو
شرکت پیشتاز دیجیتال خودرو سامانه (مسئولیت محدود)
اولین سامانه دیجیتال تعمیرکاران خودرو در ایران

WWW.DIGITALKHODRO.COM 021 62 99 92 92

WWW.DIGITALKHODRO.COM 021 62 99 92 92

خریدار گرامی

ضمن تشکر از شما برای خرید محصول شرکت ایران خودرو، تبریک ما را به جهت این انتخاب پذیرا باشید. امیدواریم خودروی جدید بتواند در لحظات شاد زندگی شما سهمی داشته باشد.

شرکت ایران خودرو در تلاش است تا همزمان با ارتقاء کیفیت محصولات خود، با ارائه خدمات بهتر رضایت شما را جلب نماید و اعتقاد داریم که این رضایتمندی، کلید طلایی در موفقیت ما خواهد بود.

در این راستا کتابچه راهنمای محصول و گارانتی تهیه شده است تا در استفادهٔ صحیح از امکانات وسیلهٔ نقلیه و نحوهٔ رانندگی با آن و نیز شرایط بهره‌مندی شما از خدمات گارانتی و امدادی به شما کمک نماید. لذا بهتر است همواره آن را به نحو مناسب به همراه داشته باشید.

برای استفادهٔ آسان‌تر، این کتابچه به دو قسمت کلی "راهنمای محصول" و "راهنمای گارانتی" تقسیم شده است.

در راهنمای محصول به مشخصات و امکانات محصول، نکات ایمنی و عملکردی برای رانندگی و نگهداری از خودرو، اطلاعات فنی و ... در قالب فصل‌های **قبل از رانندگی، رانندگی، نگهداری خودرو، فوریت‌های فنی، اطلاعات فنی** اشاره شده است.

در راهنمای گارانتی شرایط استفاده از خدمات گارانتی خودرو و نیز نحوه بهره‌مندی از خدمات امداد خودرو ایران در فصل‌های **کلیات، سرویس‌ها، قانون و آیین‌نامه حمایت از مصرف‌کنندگان و خدمات امدادی و طلایی امداد خودرو ایران** تشریح گردیده است.

نکات مهم :

- در این کتابچه به امکانات و مشخصات همه مدل‌های این خودرو اشاره شده و ممکن است بخشی از اطلاعات مندرج در مورد خودروی شما صادق نباشد. مواردی که اختصاص به برخی از مدل‌ها دارد، با علامت ستاره (*) و توضیح "درصورت نصب در خودروی شما" مشخص گردیده است.
- نظر به اهتمام شرکت ایران خودرو بر توجه به مسایل محیط زیستی، در این کتابچه موارد و نکاتی که لازم است در راستای حفاظت از محیط زیست مورد توجه قرار گیرد با نماد مشخص شده است.

عبارات خاص :

اخطار

عدم توجه به دستورات ویژه که در کادرهای اخطار همراه با این علامت درج شده، ممکن است باعث آسیب جدی و به خطر افتادن سلامت راننده و یا سرنشینان خودرو شود

هشدار

عدم توجه به دســـتوراتی که در کادرهای هشدار دهنده همراه با این علامت درج شده است احتمال تصادف یا آسیب به خودرو را به دنبال خواهد داشت

WWW.DIGITALKHODRO.COM 021 62 99 92 92

WWW.DIGITALKHODRO.COM 021 62 99 92 92

فهرست

۱ خودروی شما در یک نگاه

۲ قبل از رانندگی

۳ رانندگی

۴ نگهداری خودرو

۵ فوریت‌های فنی

۶ اطلاعات فنی

راهنمای نگهداری و خدمات گارانتی

دیجیتال خودرو
شرکت دیجیتال خودرو سامانه (مسئولیت محدود)
اولین سامانه دیجیتال

WWW.DIGITALKHODRO.COM 021 62 99 92 92

WWW.DIGITALKHODRO.COM 021 62 99 92 92

مرور سریع مطالب

فهرست تصویری نمای خارجی ۶
فهرست تصویری نمای داخلی ۷
فهرست تصویری محفظه موتور ۹
فهرست لوزم همراه خودرو ۱۳
باز کردن و بستن درها ۱۶
صندلی‌ها ۲۰
کمربند ایمنی ۲۲
ایمنی کودکان ۲۴
کیسه هوا ۳۱
کپسول اطفا حریق ۳۵
آینه‌ها ۳۷
شیشه بالابرها ۳۹
گرمایش و تهویه ۴۱
تجهیزات داخلی ۴۹
موبایل هندز فری ۵۳
غربیلک فرمان ۶۱
سیستم صوتی* ۶۴
دزدگیر ۷۵
سوخت CNG ۷۷
نشانگرهای صفحه نمایش جلو آمپر ۸۲
چراغ‌های هشداردهنده ۸۳
راهنمای صفحه نمایش دیجیتالی ۸۷
صفحه نمایش چند منظوره ۹۰
هشدار صوتی جلو آمپر ۹۱
کروز کنترل* ۹۲
توربوشارژ* ۹۴
روشن کردن و رانندگی ۹۴
سیستم هشدار موانع عقب ۹۹
روشن کردن و رانندگی CNG * ۱۰۱
پر کردن مخزن سوخت ۱۰۵
چراغ‌ها ۱۰۶
برف پاک‌کن‌ها و شیشه‌شوی ۱۰۹
ترمزها ۱۱۰
سیستم‌های کمکی ترمز ۱۱۱
سیستم فرمان برقی EPS و دوربین دید عقب ۱۱۴
بازبینی سطح مایعات ۱۱۶
نگهداری و مراقبت خودرو ۱۲۰
کاهش مصرف سوخت و حفظ محیط زیست ۱۲۲
تعویض چرخ‌ها ۱۲۴
سامانه پایش فشار باد تایرها TPMS ۱۲۹
حمل خودرو ۱۳۰
باتری ۱۳۲
فیوزها ۱۳۶
تعویض لامپ‌ها ۱۵۴
عوامل شناسائی خورو ۱۶۴
ابعاد خودرو ۱۶۶
اطلاعات فنی موتور ۱۶۷
مصرف سوخت ۱۶۸
اوزان خودرو ۱۶۹
ظرفیت‌ها و مشخصات ۱۷۰
مشخصات رینگ‌ها و تایرها ۱۷۱
راهنمای نگهداری و خدمات گارانتی ۱۷۵
کلیات ۱۷۷
سرویس‌ها ۱۸۹
قانون حمایت و آئین‌نامه حمایت از حقوق مصرف‌کننده خودرو ۲۰۱
خدمات امدادی و طلایی امداد خودرو ایران ۲۱۳

* درصورت نصب در خودروی شما

WWW.DIGITALKHODRO.COM 021 62 99 92 92

WWW.DIGITALKHODRO.COM 021 62 99 92 92

۱ خودروی شما در یک نگاه

دیجیتال خودرو
شرکت دیجیتال خودرو سامانه (مسئولیت محدود)
اولین سامانه دیجیتال تعمیرکاران خودرو در ایران

فهرست تصویری نمای خارجی ۶
فهرست تصویری نمای داخلی ۷
فهرست تصویری محفظه موتور ۹
فهرست لوازم همراه خودرو ۱۳

WWW.DIGITALKHODRO.COM 021 62 99 92 92

WWW.DIGITALKHODRO.COM
021 62 99 92 92

۱ فهرست تصویری نمای خارجی

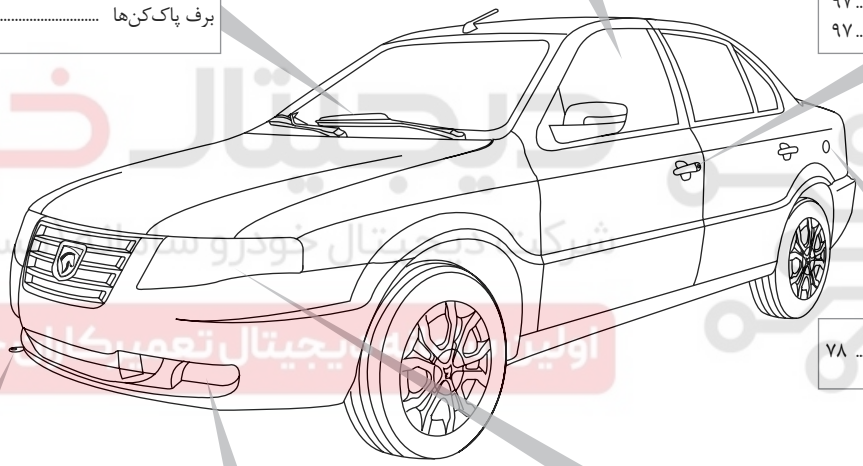

شیشه بالابرها ۳۹

برف پاک‌کن‌ها ۱۰۹

قفل مرکزی ۹۷
سوئیچ استارت ۹۷

مخزن گاز ۷۸

حمل خودرو ۱۳۰

چراغ های مه‌شکن ۱۵۷

چراغ های راهنمای جلو ۱۵۴
چراغ حرکت در روز DRL ۱۰۸

WWW.DIGITALKHODRO.COM
021 62 99 92 92

WWW.DIGITALKHODRO.COM 021 62 99 92 92

فهرست تصویری نمای خارجی

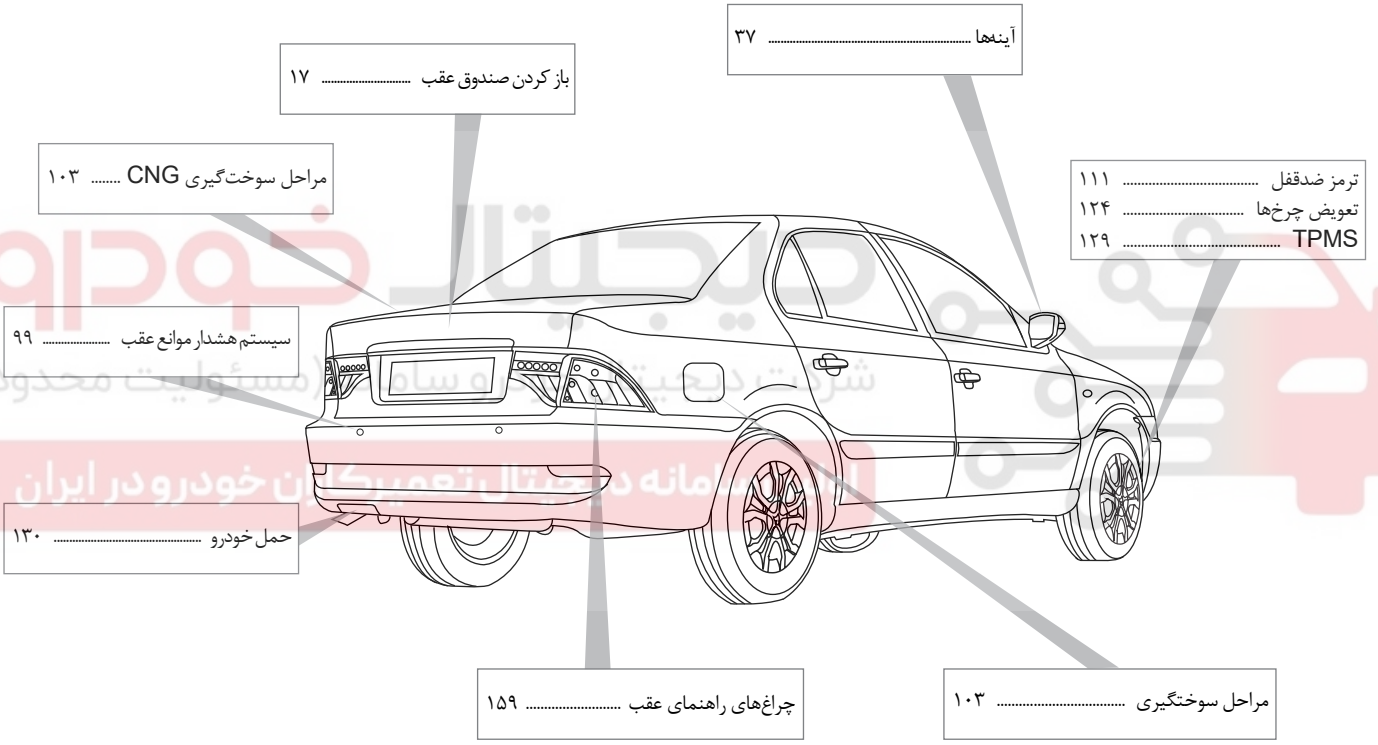

WWW.DIGITALKHODRO.COM 021 62 99 92 92

WWW.DIGITALKHODRO.COM
021 62 99 92 92

۱ فهرست تصویری نمای داخلی

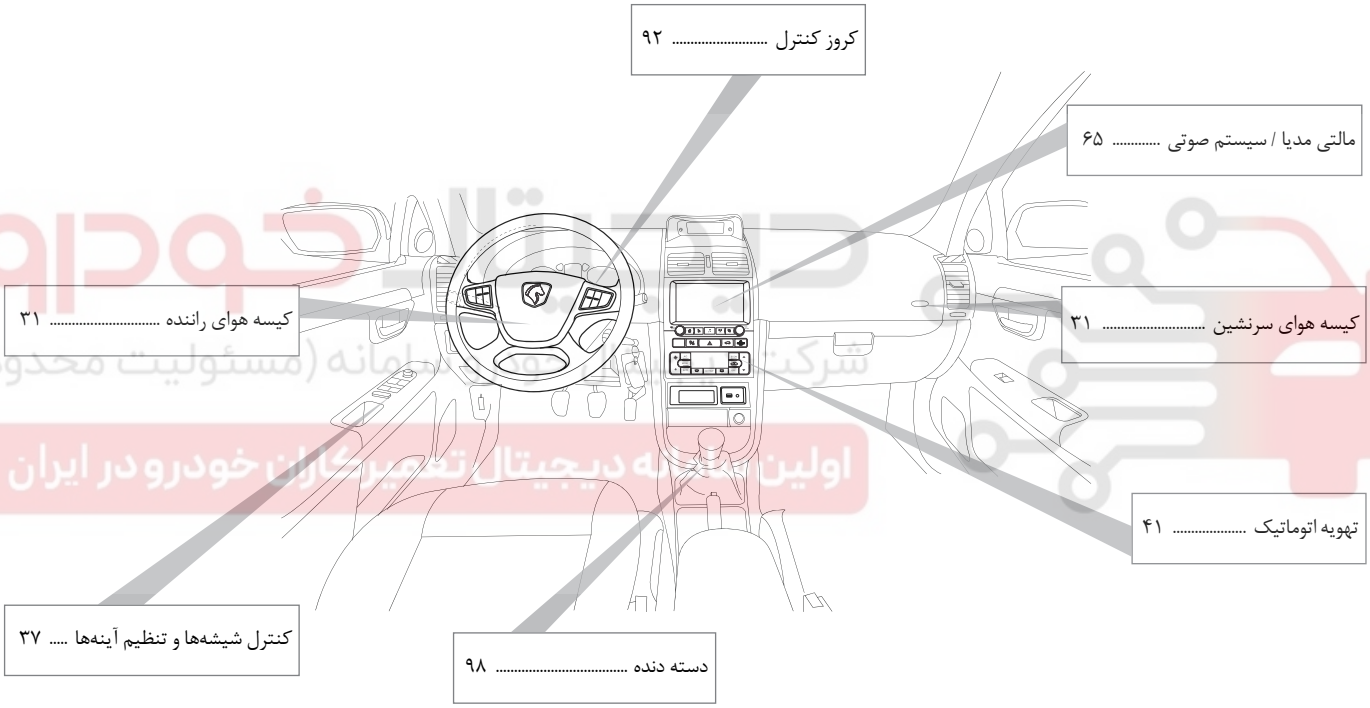

WWW.DIGITALKHODRO.COM
021 62 99 92 92

WWW.DIGITALKHODRO.COM 021 62 99 92 92

فهرست تصویری محفظه موتور EF7NA

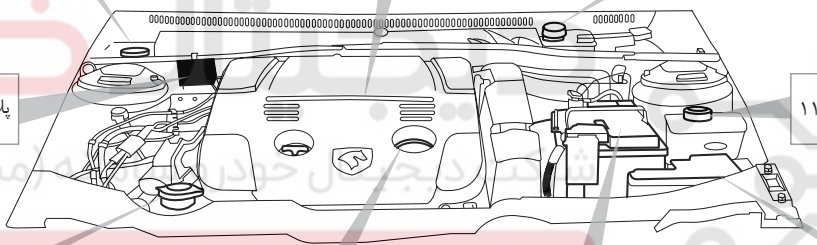

- مخزن روغن ترمز ۱۱۷
- اطلاعات فنی موتور ۱۶۷
- مصرف سوخت ۱۶۸
- مایع شیشه‌شوی ۱۱۹
- روغن هیدرولیک فرمان ۱۱۸
- پلاک شناسایی خودرو ۱۶۴
- جعبه فیوز محفظه موتور ۱۳۷
- باتری ۱۳۲
- روغن موتور ۱۱۷
- مایع خنک‌کننده ۱۱۸

شرکت دیجیتال خودرو (مسئولیت محدود)
اولین سامانه دیجیتال تعمیرکاران خودرو در ایران

WWW.DIGITALKHODRO.COM 021 62 99 92 92

WWW.DIGITALKHODRO.COM
021 62 99 92 92

فهرست تصویری محفظه موتور TU5P*

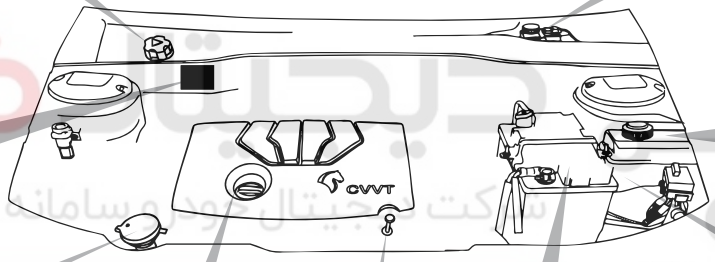

سیستم خنک‌کننده ۱۱۸

مخزن روغن ترمز ۱۱۷

پلاک شناسایی خودرو ۱۶۴

مخزن روغن فرمان هیدرولیک ۱۱۸

مخزن شیشه‌شوی ۱۱۹

روغن ریز موتور ۱۱۷

باتری ۱۳۲

جعبه فیوز محفظه موتور ۱۳۷

میله اندازه‌گیری سطح روغن موتور ۱۱۷

شرکت دیجیتال خودرو سامانه (مسئولیت محدود)
اولین سامانه دیجیتال تعمیرکاران خودرو در ایران

* درصورت نصب در خودروی شما

WWW.DIGITALKHODRO.COM
021 62 99 92 92

WWW.DIGITALKHODRO.COM 021 62 99 92 92

فهرست تصویری محفظه موتور EF7TC (توربوشارژ) *

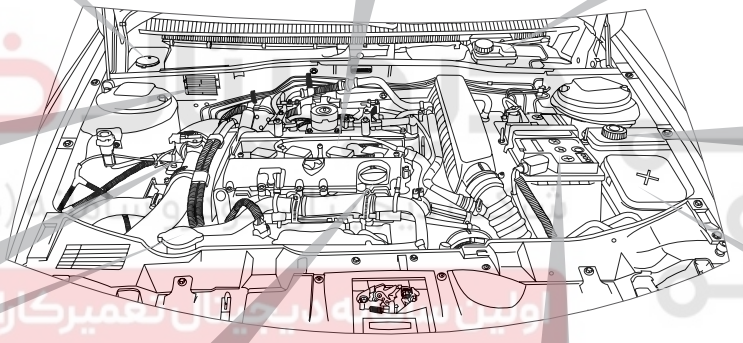

مایع شیشه‌شوی ۱۱۹

اطلاعات فنی موتور ۱۶۷
مصرف سوخت ۱۶۸

مخزن روغن ترمز ۱۱۷

پلاک شناسایی خودرو ۱۶۴

روغن هیدرولیک فرمان ۱۱۸

توربوشارژ (پرخوران) ۹۴

مایع خنک‌کننده ۱۱۹

روغن موتور ۱۱۷

باتری ۱۳۲

جعبه فیوز محفظه موتور ۱۳۷

* درصورت نصب در خودروی شما

WWW.DIGITALKHODRO.COM 021 62 99 92 92

WWW.DIGITALKHODRO.COM 021 62 99 92 92

فهرست تصویری محفظه موتور XU7P *

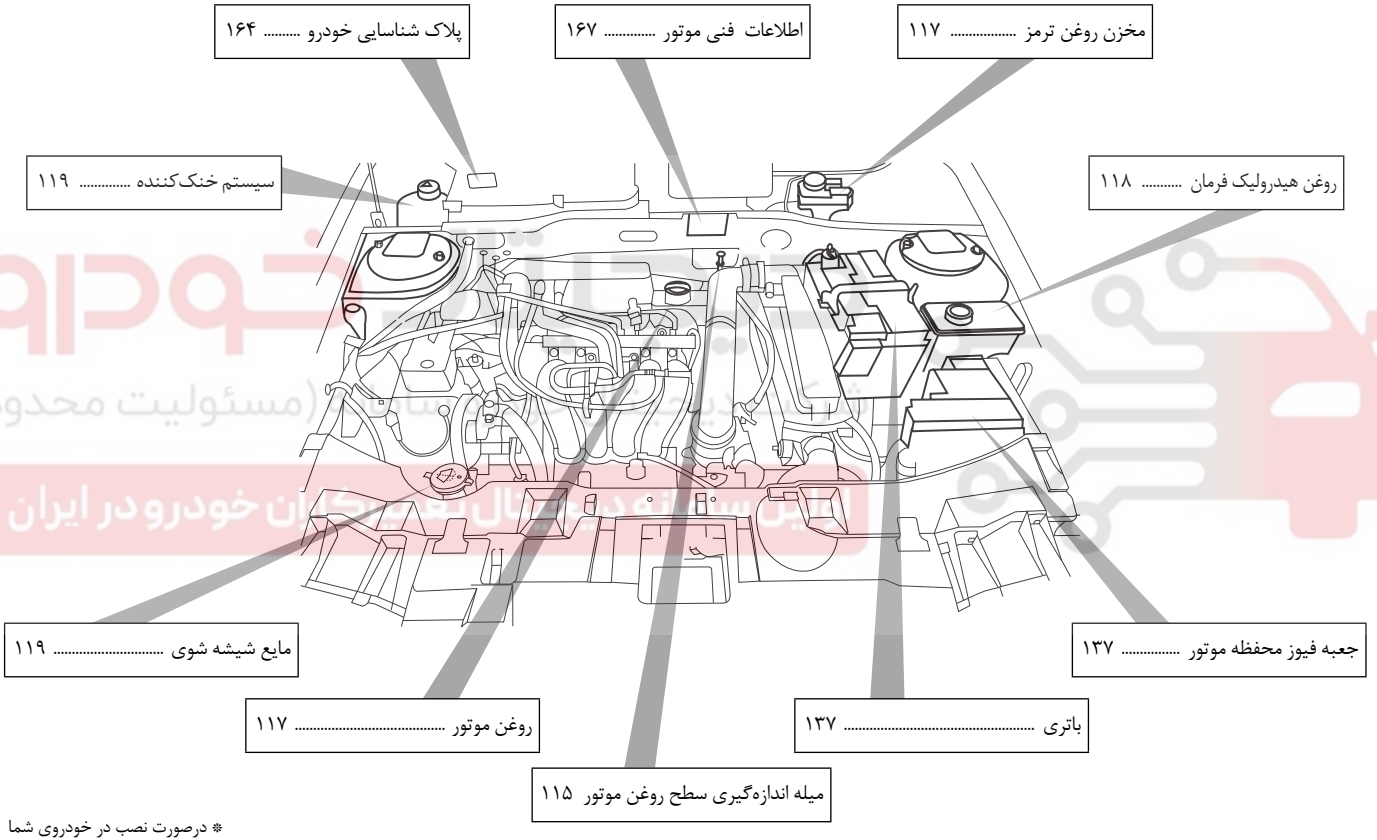

* درصورت نصب در خودروی شما

WWW.DIGITALKHODRO.COM 021 62 99 92 92

WWW.DIGITALKHODRO.COM 021 62 99 92 92

فهرست لوازم همراه خودرو

ردیف	عنوان
۱	کتابچه راهنمای محصول و گارانتی یا دفترچه راهنمای سریع
۲	سوییچ اصلی و ریموت
۳	سوییچ یدک
۴	کارت بارکد سوییچ
۵	چرخ زاپاس
۶	مجموعه جک، آچار چرخ و گوِه
۷	مثلث خطر
۸	قلاب بکسل بند
۹	فندک
۱۰	کفپوش متحرک

شرکت دیجیتال خودرو سامانه (مسئولیت محدود)
اولین سامانه دیجیتال تعمیرکاران خودرو در ایران

WWW.DIGITALKHODRO.COM 021 62 99 92 92

WWW.DIGITALKHODRO.COM 021 62 99 92 92

دیجیتال خودرو
شرکت دیجیتال خودرو سامانه (مسئولیت محدود)
اولین سامانه دیجیتال تعمیرکاران خودرو در ایران

WWW.DIGITALKHODRO.COM 021 62 99 92 92

WWW.DIGITALKHODRO.COM 021 62 99 92 92

۲ قبل از رانندگی

دیجیتال خودرو
شرکت دیجیتال خودرو سامانه (مسئولیت محدود)
اولین سامانه دیجیتال تعمیرکاران خودرو در ایران

باز کردن و بستن درها ۱۶
سیستم ضد سرقت خودرو (ایموبلایزر) ۱۹
صندلی‌ها ۲۰
کمربندهای ایمنی ۲۲
کمربند ایمنی پیش کشنده ۲۲
ایمنی کودکان ۲۴
کیسه هوا ۳۱
کپسول اطفاء حریق* ۳۵
آینه‌ها و آینه برقی ۳۷
شیشه بالابرها ۳۹
چراغ‌های داخلی ۴۰
گرمایش و تهویه ۴۱
تجهیزات داخلی ۴۹
موبایل هندزفری* ۵۳
غربیلک فرمان* ۶۱
تایمر چراغ سقفی ۶۳
سیستم صوتی* ۶۴
دزدگیر ۷۵
سوخت CNG ۷۷

* درصورت نصب در خودروی شما

WWW.DIGITALKHODRO.COM 021 62 99 92 92

WWW.DIGITALKHODRO.COM
021 62 99 92 92

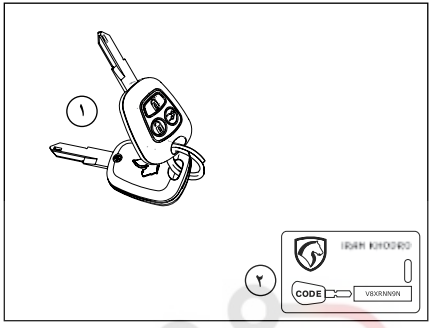

دسته کلید

با خودروی شما کلیدهای زیر ارایه می‌شود:

۱- دو عدد سوئیچ کنترل از راه دور رادیویی مجهز به بازکن در صندوق عقب

۲- پلاک شماره شناسایی کلید

در پلاک کلید شماره‌ای حک شده است که برای تعویض کلید به آن نیاز خواهید داشت. بنابراین پلاک را در جای امنی نگهدارید و هرگز آن را داخل خودرو قرار ندهید.

توجه:

فشار دادن متوالی دکمه‌ها با فاصلهٔ زمانی کوتاه باعث می‌شود عملکرد آنها به مدت ۲۰ ثانیه متوقف شود.

قفل و بازکردن با کنترل از راه دور

کلید کنترل از راه دور را به سمت خودرو بگیرید.

- دکمهٔ ۱ را برای بازکردن فشار دهید. (سیستم دزدگیر خاموش می‌شود.)
- دکمهٔ ۲ را برای قفل کردن فشار دهید. (سیستم دزدگیر روشن می‌شود.)
- دکمهٔ ۳ را برای بازکردن در صندوق عقب فشار دهید. (۲ بار متوالی)

قفل شدن اتوماتیک درها

چنانچه قفل درها از طریق کنترل از راه دور باز شود ولی هیچ یک از درهای خودرو در مدت معینی[1] باز نشود، درها مجدداً قفل خواهد شد. این قابلیت برای اجتناب از باز شدن ناخواسته قفل درها در اثر فشار دادن غیر عمدی دکمه باز شدن درها روی کنترل از راه دور در نظر گرفته شده است.

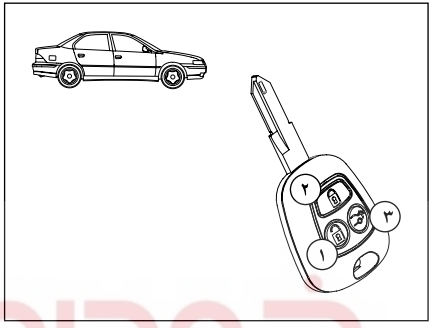

باز شدن اتوماتیک درها

چنانچه درها قفل شده باشند، با خاموش کردن خودرو و بازگشتن سوییچ استارت به وضعیت اولیه قفل آنها باز خواهد شد.

این پارامتر قابلیت پیکربندی توسط دستگاه دیاگ را دارد.

توجه:

در اثر ضربهٔ شدید و یا افتادن ریموت، احتمال شکستگی اجزاء داخلی ریموت و عدم عملکرد سیستم ضدسرقت خودرو (ایموبلایزر) وجود دارد.

* درصورت نصب در خودروی شما

WWW.DIGITALKHODRO.COM
021 62 99 92 92

WWW.DIGITALKHODRO.COM 021 62 99 92 92

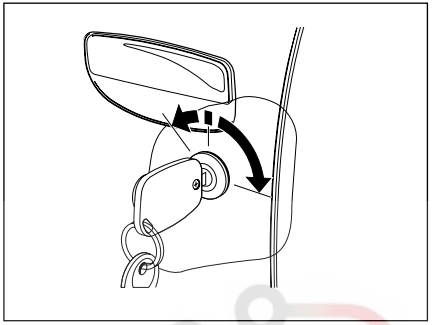

قفل یا باز کردن با کلید

از کلید بـــرای قفل یا باز کردن سیســـتم قفل مرکزی استفاده کنید. کلید را در قفل درِ سمت راننده وارد کنید و برای قفل کردن، به ســـمت چِپ و برای باز کردن، به سمت راســـت بچرخانید. تمام درها و درِ صندق عقب و درِ باک قفل می‌شوند.

نکته

در صورتی که خودروی شما توسط سوئیچ کنترل از راه دور قفل شـــده باشـــد و اقدام به باز کردن خودرو یـــا درِ صندوق عقب با ســـوئیچ مکانیکی نمایید، دزدگیر فعال بوده و باعث فعال شدن بوق خواهد شد.

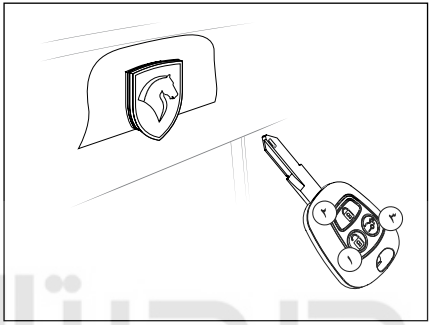

قفل و باز کردن درِ صندوق عقب

برای بازکردن در صنـــدوق عقب،کلید کنترل از راه دور را به ســـمت گیرنده رادیویی گرفته و دکمه بازکننده در صندوق عقب (دکمه۳) را در زمان کمتر از ۲ ثانیه ۲ بار به صورت ضربه‌ای بفشارید.

هنگامی که قفل مرکزی خودرو بـــا کنترل از راه دور یا مکانیزم قفل خودکار هشـــدار دهنده فعال شـــده است، دسترسی به صندوق عقب با فشردن دکمه بازکننده در صندوق عقب امکان‌پذیر است.

برای قفل کردن، تنها با بســـتن در صندوق عقب امکان دسترسی به صندوق عقب وجود نخواهد داشت.

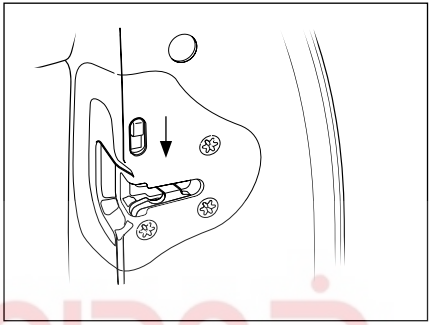

قفل‌های ایمنی محافظت از کودکان

ایـــن قفل‌ها در درهای عقب خودرو، زیر قفل اصلی قرار گرفته‌اند و از باز شدن درهای عقب از داخل جلوگیری و مستقل از سیستم قفل مرکزی عمل می‌کنند.

برای قفل کردن زائده را به سمت پایین بفشارید.

WWW.DIGITALKHODRO.COM 021 62 99 92 92

WWW.DIGITALKHODRO.COM 021 62 99 92 92

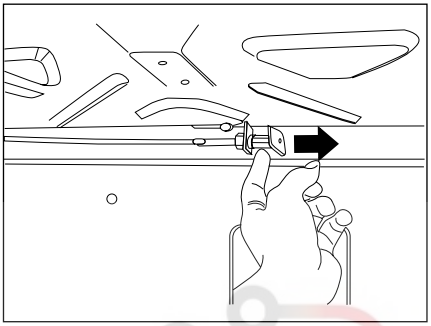

اهرم و کابل باز کننده در صندوق عقب

زیر آرنجی را از میان پشتی صندلی عقب به طرف پایین باز کنید و گیره بالای دریچه دسترسی به صندوق عقب را آزاد کنید و آن را پایین بکشید تا کاملاً بر روی زیر آرنجی بخوابد. دست خود را به سمت چپ زیر طاقچه عقب ببرید، در زیر طاقچه عقب خودرو (از قسمت داخل صندوق عقب) اهرم و کابلی تعبیه شده که در مواقع اضطراری برای باز کردن در صندوق عقب مورد استفاده قرار می‌گیرد. در موارد ضروری از قبیل نبود جریان برق در خودرو، کارنکردن دکمه بازکننده در صندوق عقب روی کلید کنترل از راه دور و دکمه بازکننده در صندوق عقب روی داشبورد، اهرم موجود در زیر طاقچه عقب را به سمت راست بکشید، تا در صندوق عقب به صورت مکانیکی باز شود.

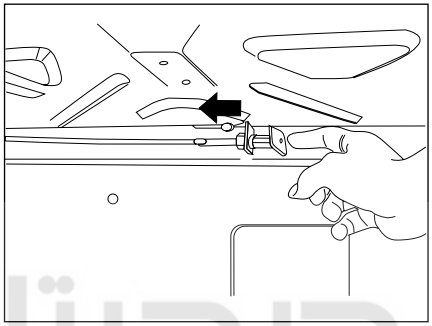

لطفاً پس از استفاده از این مکانیزم، برای خوب بسته شدن در صندوق عقب، اهرم مکانیزم را به جای اول خود برگردانید.

نکات ایمنی پیشگیری از سرقت خودرو

هموار نکات زیر را هنگامی که خودرو را حتّی برای چند دقیقه ترک می‌کنید، رعایت کنید:

۱- پنجره‌ها را کاملاً ببندید.

۲- اشیای قیمتی را با خود بردارید یا در صندوق عقب پنهان کنید.

۳- سوئیچ را جا نگذارید.

۴- فرمان را قفل کنید (هنگامی که ماشین خاموش است با کمی چرخاندن، فرمان قفل می شود)

۵- همه درها را قفل کنید.

علاوه بر رعایت نکات بالا، خود شما هم می‌توانید تدابیری بیندیشید که امکان سرقت خودروی خود را کاهش دهید.

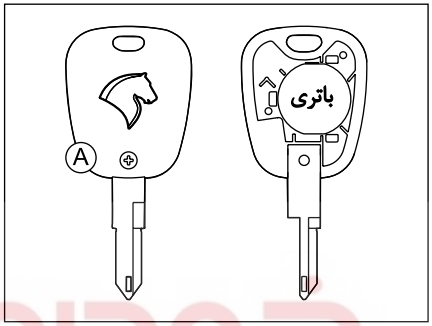

تعویض باتری کنترل از راه دور

اگر کلید درست عمل نکند، لازم است باتری را عوض کنید. برای تعویض باتری، ابتدا پیچ A را باز کنید و قاب پشت سوئیچ را با فشار مناسب به شکاف مابین قاب بالا و پایین، جدا کنید. باتری مورد تأیید CR 2032 می‌باشد.

به یاد داشته باشید، حتی هنگامی که باتری‌های کنترل از راه دور خالی شده‌اند، سیستم قفل مرکزی با استفاده از کلید عمل می کند. حتی المقدور از باتری‌های مستعمل استفاده نکنید.

هشدار

- از پارک کردن خودرو در مکان‌های خلوت خودداری کنید.
- خودرو را در مکان‌های تاریک پارک نکنید.
- هرگز اسناد و مدارک خودرو یا کلیدهای یدکی را در داخل خودرو جا نگذارید.
- اگر پارکینگ دارید، از آن استفاده کنید و حتماً سوئیچ را بردارید.

WWW.DIGITALKHODRO.COM 021 62 99 92 92

WWW.DIGITALKHODRO.COM 021 62 99 92 92

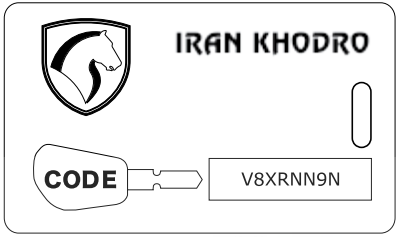

سیستم ضد سرقت خودرو(Immobilizer)

با تجهیز خودرو به سیستم ایموبلایزر، خودرو تنها با استفاده از دو عدد سوئیچی که در هنگام تحویل خودرو به مالک تحویل گردیده است، روشن خواهد شد.

اخطار

از نگهداری باتری‌های مستعمل در خانه یا رهاسازی آنها در طبیعت خودداری کنید، آنها را در اختیار سازمان‌هایی که مسئولیت جمع‌آوری و بازیافت اینگونه باتری‌ها را دارند قرار دهید.

- از قرار دادن کنترل از راه دور یا باتری در دسترس کودکان به شدت پرهیز نمایید زیرا بلعیدن باتری می‌تواند منجر به مرگ گردد. در صورت بلعیده شدن سریعاً به مراکز درمانی مراجعه نمایید.

توجه:

کپی کردن تیغهٔ کلید برای روشن شدن خودرو کافی نیست. برای داشتن سوئیچ‌های بیشتر به درخواست مالک خودرو، در نمایندگی‌های مجاز ایران خودرو امکان تکثیر کلید با دستگاه دیاگ وجود دارد.

برای نگهداری و استفاده بهتر از خودرو خود، به موارد زیر توجه فرمائید:

۱- با توجه به اینکه درون کلیدهای خودروی شما تراشه‌های الکترونیکی ظریفی جا داده شده‌اند که حافظهٔ آنها حاوی اطلاعات کد کلید شما می‌باشد،

هشدار

- سیستم ضد سرقتی که خودروهای شما به آن تجهیز گشته است، از مطمئن‌ترین انواع سیستم‌های حفاظتی می‌باشد که بدون انجام عملیات خاصی، منجر به بالا رفتن ضریب امنیتی خودرو می‌گردد. البته موضوع فوق نباید باعث سهل‌انگاری مالکین خودرو نسبت به حفاظت کافی از خودروی شخصی شود.
- هرگونه تعمیرات و یا تغییر بر روی سیستم ضد سرقت (جعبه الکترونیکی، سیم‌کشی و غیره) اکیداً ممنوع می‌باشد.

حتی‌الامکان از قرار دادن سوئیچ خودرو درمکان‌هایی که دارای میدان‌های مغناطیسی و الکتریکی قوی هستند خودداری فرمایید.

۲- هنگام تحویل خودرو به همراه کلیدها کارتی به شکل روبرو تحویل مالک خودرو می‌گردد.

وجود این کارت در موارد مربوط به تکثیر کلید (از ۲ به ماکزیمم ۵ عدد) و یا جایگزین کردن کلیدهای گمشده، تعویض یونیت الکترونیکی سیستم ضد سرقت خودرو (ایموبلایزر) و یا تعویض یونیت الکترونیکی کنترل موتور(ECU) به همراه اسناد مالکیت خودرو ضروری می‌باشد، لذا در نگهداری این کارت همراه با اسناد خودرو دقت کنید.

شایان ذکر است در صورت فقدان کارت عملیات فوق امکان‌پذیر نبوده و باید تمامی سیستم تعویض گردد. هزینه‌های ناشی از این بی دقتی به عهده مالک خودرو می‌باشد.

توجه:

این سیستم، لحظاتی پس از خاموش شدن موتور، سیستم الکترونیکی موتور را کنترل نموده و بدینوسیله، از روشن شدن موتور توسط کسی که کلید اصلی را ندارد، جلوگیری می‌کند.

- در اثر ضربهٔ شدید و یا افتادن ریموت، احتمال شکستگی اجزاء داخلی ریموت و عدم عملکرد سیستم ضدسرقت خودرو (ایموبلایزر) وجود دارد.

WWW.DIGITALKHODRO.COM 021 62 99 92 92

WWW.DIGITALKHODRO.COM 021 62 99 92 92

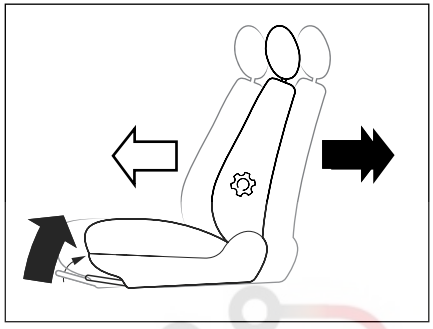

جلو و عقب بردن صندلی

۱- اهرم را به طرف بالا بکشید.
۲- صندلی را (با فشار بدن) به حالت مطلوب ببرید.
۳- اهرم را رها کنید تا قفل شود. قبل از رانندگی مطمئن شوید صندلی در وضعیت خود محکم است.

اخطار

- درصورت نیاز به باز و بستن صندلی‌ها، جهت حفظ ایمنی به نمایندگی‌های مجاز مراجعه شود.
- درصورت نصب روکش دوم صندلی‌ها دقت نمایید که بندهای نگهدارنده روکش مانع حرکت میله‌های تنظیم موقعیت صندلی راننده نگردند.

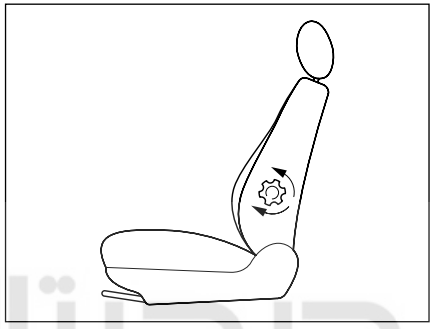

تنظیم تکیه‌گاه گودی کمر

پیچ تنظیم کنار صندلی را جهت تنظیم تکیه‌گاه گودی کمر بچرخانید.

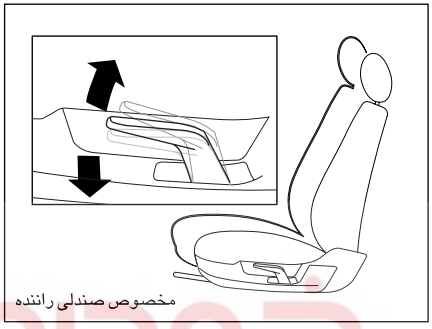
مخصوص صندلی راننده

تنظیم ارتفاع صندلی

برای تنظیم، روی صندلی بنشینید و اهرم را به سمت بالا کشیده و اندکی از فشار وزن خود را بر روی صندلی کاهش دهید تا به ارتفاع دلخواه برسد، سپس اهرم را رها کنید.

برای کاهش ارتفاع اهرم را به سمت پایین فشار دهید و همزمان با کمک نیروی وزن ارتفاع صندلی را کاهش دهید و در ارتفاع دلخواه اهرم را رها کنید.

اخطار

- دقت کنید هنگام حرکت، سرنشینان جلویی خودرو، با پشتی صندلی خوابیده سفر نکنند. کمربندهای ایمنی در حالتی قابلیت کامل خود را دارند که زاویهٔ پشتی نسبت به خط عمود حدود ۲۵ درجه باشد.
- درهنگام حرکت خودرو، از تنظیم صندلی خودداری کنید.

شرکت دیجیتال خودرو سامانه (مسئولیت محدود)
اولین سامانه دیجیتال تعمیرات خودرو در ایران

WWW.DIGITALKHODRO.COM 021 62 99 92 92

WWW.DIGITALKHODRO.COM 021 62 99 92 92

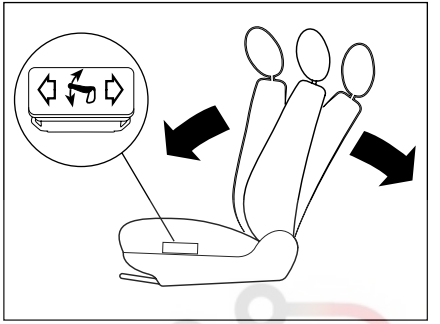

تنظیم برقی پشتی صندلی

پس از باز کردن سوئیچ، کلید تنظیم برقی کنار صندلی را برای تنظیم پشتی بفشارید تا پشتی صندلی در وضعیت دلخواه ثابت گردد.

اخطار

- مطمئن شوید هنگام پایین آوردن صندلی، پای سرنشین عقب زیر صندلی نباشد.
- در هنگام حرکت خودرو از تنظیم صندلی خودداری کنید.
- با توجه به اینکه پشت سری یک وسیله ایمنی است، از وجود آن و صحیح قرار گرفتن آن در جای خود اطمینان حاصل نمایید.

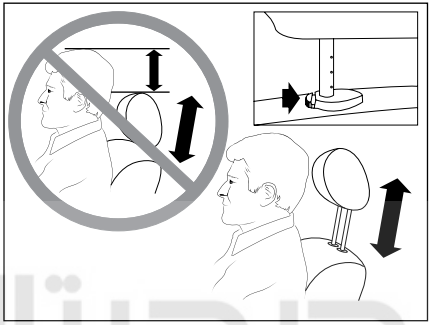

تنظیم ارتفاع پشت سری

برای تنظیم ارتفاع پشت سری، آن را به طرف بالا بکشید تا هم سطح پشت سر شود. برای کاهش ارتفاع، آن را به طرف پایین بفشارید. (ابتدا قفل ضامن را به سمت داخل فشار داده سپس پشت سری را به سمت بالا یا پایین بکشید.)

توجه: با توجه به اینکه بیرون آوردن پشت سری به نیروی زیادی نیاز دارد که ممکن است به صندلی صدمه بزند، جز در موارد ضروری از بیرون کشیدن آن خودداری کنید.

اخطار

جهت کاهش صدمـــات جانی و ایمنی به راننده و سرنشـــین جلو، لازم است تنظیمات ارتفاع پشت سری و وضعیت سر نسبت به پشت سری، مطابق تصاویر فوق حتماً رعایت گردد.

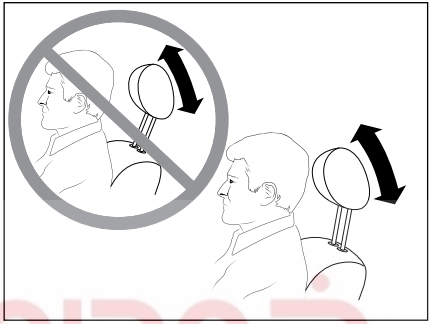

وضعیت سر نسبت به پشت سری

پشت سری برای محافظت سر از عقب رفتن شدید هنگام تصادف یا توقف‌های ناگهانی طراحی شده است. تنظیم صحیح آن خطر آسیب رسیدن به سرو گردن را کاهش می دهد.

ضمناً پشت سری در موقعیت خود، قابل چرخش به جلو و عقب است (مطابق شکل بالا)

WWW.DIGITALKHODRO.COM 021 62 99 92 92

WWW.DIGITALKHODRO.COM 021 62 99 92 92

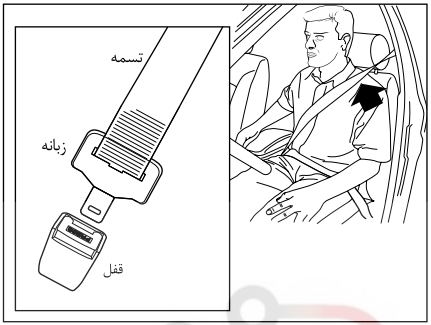

بستن و باز کردن کمربند ایمنی

صندلی‌های جلو و عقب مجهز به کمربند ایمنی هستند.
برای بستن و باز کردن آنها به ترتیب زیر عمل نمایید:
- تسمه کمربند را کشیده، سپس زبانه را وارد قفل کنید.
- با کشیدن کمربند مطمئن شوید که کمربند ایمنی به صورت صحیح بسته شده است.
- برای باز کردن، دکمه قرمز را بر روی قفل فشار داده و کمربند ایمنی را در قرقره آن هدایت کنید تا جمع شود.

- صندلی سرنشین جلو، مجهز به سنسور وزن بوده و تنها در صورتی که فرد یا جنسی با وزن بیش از ۱۵ کیلوگرم بر روی آن قرار گیرد، باید کمربند ایمنی سرنشین بسته شود.*

چراغ هشدار و آلارم صوتی

- هنگامی که سوئیچ استارت باز می‌شود، اگر راننده، سرنشین جلو (در صورت تشخیص سنسور وزن) یا سرنشینان عقب، کمربند ایمنی خود را نبسته باشند، چراغ هشدار بر روی جلو آمپر نمایش داده شده و روشن می‌ماند تا اینکه کمربند ایمنی مورد نظر بسته شود.
- همچنین اگر راننده یا سرنشینان، کمربند ایمنی خود را حین حرکت باز کنند، چراغ هشدار بر روی جلو آمپر روشن می‌شود.
- با رسیدن سرعت به ۲۵ کیلومتر بر ساعت، علاوه بر چراغ هشدار، آلارم صوتی نیز به مدت یک دقیقه فعال خواهد شد.

ضمناً موقعیت هریک از کمربندهای عقب که بسته نشده یا باز شده‌اند، با علامت ضربدر روی مربع‌های مشخص شده در جلو آمپر (مطابق شکل) نیز نمایش داده می‌شود. REAR XXX *

تنظیم ارتفاع کمربند ایمنی صندلی‌های جلو

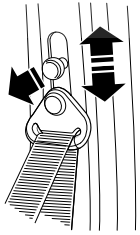

ارتفاع کمربند ایمنی را متناسب با قد سرنشینان جلو با استفاده از ضامن روی ستون تنظیم نمائید.
برای این کار، دکمهٔ تنظیم ارتفاع کمربند را بیرون بکشید و آن را یک یا چند پله بالا یا پایین ببرید.

سیستم پیش‌کشنده و محدودکننده نیرو

کمربندهای ایمنی جلو به یک سیستم پیش‌کشنده و محدودکننده نیرو مجهز هستند. این سیستم، ایمنی کمربندهای ایمنی جلو را در صورت ضربه از جلو (هنگامی‌که سوییچ در وضعیت ON باشد) بهبود می‌بخشد.
بسته به شدت ضربه، سیستم پیش‌کشنده فوراً کمربندهای ایمنی را بر روی بدن سرنشینان محکم می کند.
محدودکننده، فشار لحظه‌ای (ناشی از عملکرد سیستم پیش‌کشنده) بر روی سینه سرنشینان را کاهش می‌دهد تا حفاظت از آنها بهتر انجام شود.
سیستم پیش‌کشنده و محدود کننده نیرو در هنگام عملکرد کیسه هوا فعال شده و پس از آن باید در اسرع وقت کمربندها توسط نمایندگی‌های مجاز ایران خودرو بازبینی و در صورت نیاز تعویض شود
عملکرد این سیستم با ایجاد صدا و دودی بی ضرر همراه است

توصیه‌های مربوط به کودکان

اگر سن یکی از سرنشینان کمتر از ۱۳ سال یا قد وی کمتر از ۱۳۷ سانتیمتر باشد، از صندلی کودک مناسب استفاده کنید. (به بخش ایمنی کودکان مراجعه کنید).
هرگز از یک کمربند برای نگه داشت بیش از یک کودک، استفاده نکنید.
هرگز اجازه ندهید که کودکان در آغوش شما بنشینند.

WWW.DIGITALKHODRO.COM 021 62 99 92 92

WWW.DIGITALKHODRO.COM 021 62 99 92 92

اخطار

- همواره از بسته بودن کمربند ایمنی همهٔ سرنشینان حتی در رفت و آمدهای کوتاه اطمینان حاصل کنید.
- کمربندهای ایمنی خودروی شما برای اندازه‌های افراد بالغ طراحی و تنها برای استفادهٔ یک نفر در نظر گرفته شده است.
- هرگز اجازه ندهید هنگام حرکت، سرنشینان پشتی صندلی خود را بیش از حد بخوابانند. کمربندهای ایمنی در حالتی قابلیت کامل خود را دارند که سرنشینان به حالت عمودی نشسته و به صندلی تکیه دهند.
- هنگام حرکت، تسمهٔ کمربند را از بدن دور نکنید. جهت عملکرد درست، کمربند ایمنی باید همیشه در تماس کامل با بدن باشد و نزدیک بدن بسته شود.
- برای اطمینان از عملکرد صحیح، کمربندها را با یک حرکت نرم به جلو بکشید و بازبینی کنید که پیچ نخورده یا گیر نکرده باشد.
- تسمهٔ پایینی کمربند نباید از روی شکم عبور کند بلکه محل صحیح عبور آن از ناحیه لگن است. تسمه مورب باید از روی شانه و قفسهٔ سینه بگذرد بدون اینکه به گردن فشار آورد.
- قبل از بستن کمربند، اشیای سخت، تیز یا شکستنی چون قلم، کلید، عینک و مانند آن را از لباس خود جدا کنید.
- مراقب باشید کمربند تاب نخورده باشد و مانعی در سر راه آن قرار نگیرد.
- در صورت لزوم می‌توانید از کمربندها برای ثابت نگه‌داشتن بسته‌ها روی صندلی، استفاده کنید. در تصادف‌ها، پرتاب بسته‌های آزاد روی صندلی‌ها در داخل اتاق خودرو می‌تواند موجب صدمات جدی شود.
- کمربندهای ایمنی به یک قرقره مجهز هستند که امکان تنظیم خودکار طول تسمه با اندازه بدن شما را فراهم می‌کند. این کمربند ایمنی به صورت خودکار هنگامی که استفاده نشود، جمع می‌شود. قبل و بعد از استفاده مطمئن شوید که کمربند ایمنی به صورت صحیح در قرقره جمع شده است.
- قرقره‌های کمربند به قفل‌کن اتوماتیک مجهز هستند که در صورت تصادف، ترمز اضطراری، یا در صورت چپ کردن خودرو، عمل می‌کند. می‌توانید این امکان را با کشیدن محکم تسمه و مشاهده قفل شدن آن امتحان کنید.
- پس از جمع کردن یا حرکت دادن صندلی‌ها، مطمئن شوید که کمربند ایمنی در جای صحیح قرار گرفته و به صورت صحیح در قرقره جمع شده است.
- از ورود اجسام خارجی بخصوص مواد چسبنده، به داخل قفل کمربند که باعث درست عمل نکردن آن می‌شوند، جلوگیری کنید.
- برای هرگونه بازدید یا تعمیرات اجزای کمربندهای ایمنی، به نمایندگی‌های مجاز که به مهارت و تجهیزات مورد نیاز مجهز هستند مراجعه نمائید.
- در صورت مشاهده هرگونه آسیب، فرسودگی، بریدگی و ... در اجزای کمربند ایمنی، به نمایندگی‌های مجاز مراجعه نمائید.
- به دنبال وارد شدن ضربه، سیستم کمربندهای ایمنی را توسط نمایندگی‌های ایران خودرو مورد بازبینی و در صورت نیاز تعویض قرار دهید.

WWW.DIGITALKHODRO.COM 021 62 99 92 92

WWW.DIGITALKHODRO.COM 021 62 99 92 92

توجه : آناتومی بدن کودکان متفاوت از بزرگسالان است بنابراین در تصادف‌ها حساس‌تر هستند. لذا در اغلب کشورها برای حمل کودکان در خودروها قوانینی وضع شده و استفاده از وسایل ایمنی محافظت از کودکان اجباری می‌باشد. در کاهش ناگهانی سرعت خودرو، وزن سر با توجه به ضعف نسبی عضلات گردن کودکان می‌تواند صدمات جدی به ستون مهره‌ها وارد سازد.

تنها در مواقعی که سن سرنشینان حدود ۱۳ سال و یا قد آنها بیش از ۱۳۷ سانتیمتر باشد، می توان آنان را نوجوان محسوب کرد.

در غیر اینصورت جهت حفظ سلامتی کودکان از صندلی کودک یا بوستر (Booster) استفاده گردد.

برای حمل کودکان در خودرو از وسایل ایمنی مختلفی همچون صندلی کودکی که با کمربند خودرو به خودرو متصل می‌شود یا صندلی کودکی که از طریق قلاب‌های ایزوفیکس به خودرو محکم می‌شود و یا بوستر جهت تغییر ارتفاع نشیمنگاه کودکان بالغ‌تر با قد بیشتر می‌توان استفاده کرد.

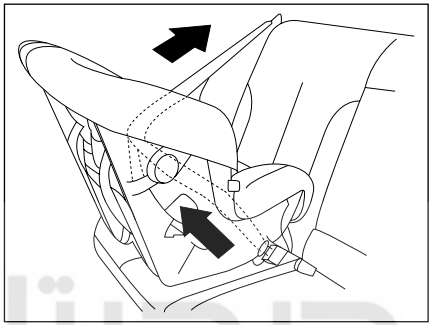

صندلی مخصوص اطفال تا سن حدود ۱۵ ماهگی (وزن تا ۱۳ کیلوگرم) را به صورت رو به پشت از سه نقطه به تسمه کمربند (کمربند با قرقره قفل‌شونده) محکم کنید.
(رجوع شود به جداول نصب صندلی کودک)

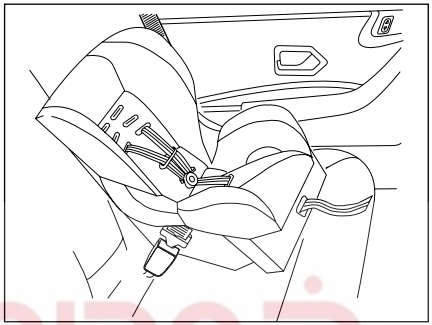

صندلی مخصوص اطفال ۹ ماهه تا ۴ ساله (وزن تا ۱۸ کیلوگرم) را به صورت رو به جلو، در صندلی عقب خودرو مستقر و از ۳ نقطه به کمربند (کمربند ساده و یا توسط ایزوفیکس) محکم کنید.
(رجوع شود به جداول نصب صندلی کودک)

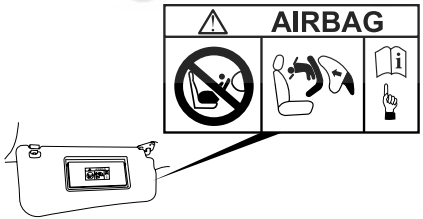

برچسب درج شده بر روی آفتابگیر

اخطار

زمانی که صندلی کودک به حالت پشت به سمت جاده در صندلی سرنشین جلو قرار گرفته باشد، حتماً باید کیسهٔ هوای سرنشین غیرفعال شود. در غیر اینصورت خطر زخمی شدن شدید و یا کشته شدن کودک به دلیل باز شدن کیسهٔ هوا وجود دارد.

اولین سامانه دیجیتال تعمیرکاران خودرو در ایران

WWW.DIGITALKHODRO.COM 021 62 99 92 92

WWW.DIGITALKHODRO.COM 021 62 99 92 92

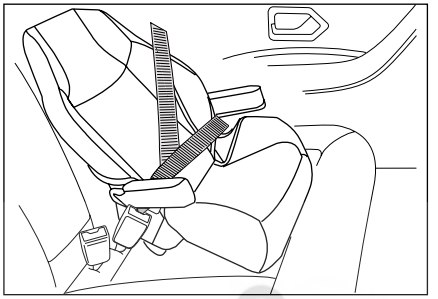

کودکان ۴ تا ۶ سال (وزن مابین ۱۵ تا ۲۵ کیلوگرم) می‌توانند از صندلی بوستر (Booster Seat) استفاده کنند.

این صندلی، در صندلی عقب خودرو و رو به جلو به گونه‌ای قرار می‌گیرد که کودک توسط کمربند خودرو در صندلیش محافظت شود.

(رجوع شود به جداول نصب صندلی کودک)

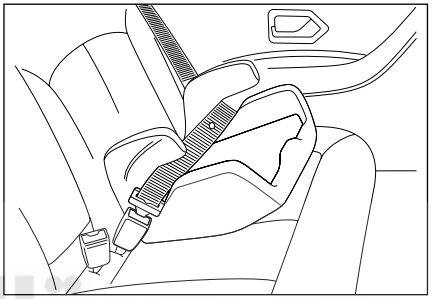

کودکان ۶ سال به بالا (وزن مابین ۲۲ تا ۳۶ کیلوگرم) را می‌توان با یک تشک کمکی به گونه‌ای در صندلی عقب خودرو رو به جلو نشاند، که بتوان از کمربندهای خودرو برای محافظت از کودک استفاده نمود.

هنگام بستن کمربند بر روی بوستر به نکات زیر توجه کنید.

- کمربند باید تا حد امکان محکم بسته شود
- کمربند باید از ناحیه لگن عبور کند، نه از روی شکم
- بند مورب باید روی شانه قرار گیرد نه روی گردن

(رجوع شود به جداول نصب صندلی کودک)

ایمنی کودکان و سقف بازشونده* **(سانروف)**

- خارج شدن کودکان از سقف بازشوی خودرو به خصوص هنگام حرکت بسیار خطرناک می‌باشد.
- حتی در سرعت‌های پایین، ترمزگیری باعث اعمال شتاب بسیار زیاد به کودک و پرتاب او به بیرون می‌شود و ممکن است در اثر برخورد به لبه سقف باز شونده به گردن کودک آسیب وارد گردد.
- احتمال ورود اجسام خارجی نیز به چشم کودک وجود دارد.
- در اثر سرعت جریان هوا کودک ممکن است دچار کمبود اکسیژن گردد.
- در هر حال کودک شما باید در صندلی مخصوص خود محافظت شده باشد.

* درصورت نصب در خودروی شما

WWW.DIGITALKHODRO.COM 021 62 99 92 92

WWW.DIGITALKHODRO.COM
021 62 99 92 92

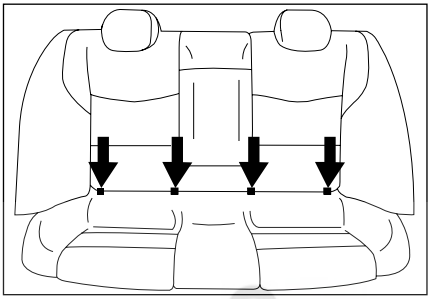

نصب صندلی کودک توسط ایزوفیکس (Isofix)

صندلی‌های کودک مجهز به سیســـتم ایزوفیکس دارای دو قلاب قفل شونده در پایین صندلی بوده که به راحتی به دو حلقه که مابین پشتی و کفی صندلی خودرو قرار دارد متصـــل می‌شـــود و دارای یک تســـمه و قلابی در انتهای آن اســـت که به یک حلقه واقع در روی طاقچه عقب نصب می‌شود.

صندلی‌های ایزوفیکس به راحتی نصب می‌شود و تا جای ممکن از جابجایی و چرخش صندلی کودک جلوگیری می‌کند.

در ایـــن خـــودرو دو موقعیت نصب بـــرای صندلی‌های مجهز به ایزوفیکس وجـــود دارد که هر دو موقعیت در صندلی‌های عقب کناری واقع شده است.

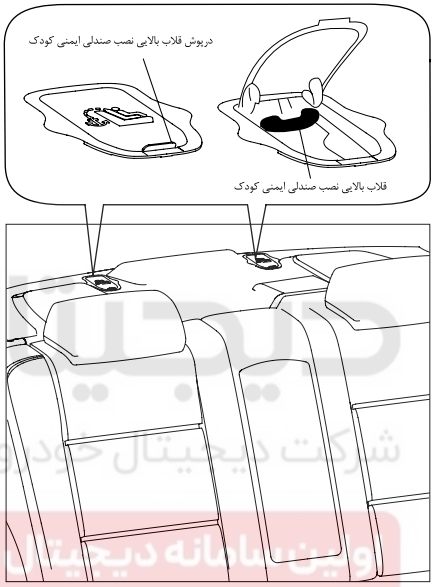

اتصالات صندلی کودک (در تصویر مشـــاهده می شود)، شـــامل سه حلقه است که دو تای آن بین کفی و پشتی صندلی عقب و دیگری پشت صندلی عقب قرار دارد.

نحوه اتصال صندلی ایزوفیکس‌دار

به منظـــور اتصال صندلی کودک مجهـــز به ایزوفیکس قلاب‌های پایین صندلی کودک را به حلقه‌هایی که بین کفی و پشـــتی هســـتند متصل کنید و قلاب متصل به تســـمه که بالای صندلی کودک اســـت را به قلاب روی پشت صندلی عقب متصل کنید.

برای این منظور شـــاید لازم باشد قلاب پشتی صندلی خودرو را آزاد کنید تا پشـــتی صندلی خودرو کمی خم شـــود تا امکان رد کردن تســـمه بالای صندلی کودک فراهم شود.

شرکت دیجیتال خودرو سامانه (مسئولیت محدود)
اولین سامانه دیجیتال تعمیرکاران خودرو در ایران

WWW.DIGITALKHODRO.COM
021 62 99 92 92

WWW.DIGITALKHODRO.COM 021 62 99 92 92

نصب تسمه قلاب بالای صندلی کودک به بست‌های روی طاقچه

چنانچه در موقعیتی که صندلی کودک نصب می شود پشت سری وجود ندارد چه در صورتی که تسمه قلاب بالای صندلی کودک تک و چه به صورت دوتایی باشد این تسمه را از روی پشتی رد کنید.مطابق تصاویر زیر.

چنانچه در موقعیتی که صندلی کودک نصب می شود پشت سری متحرک وجود دارد پشت سری را بلند کرده و تسمه قلاب بالای صندلی را از زیر پشت سری رد کنید. چنانچه تسمه صندلی کودک شما دوتایی است از اطراف پشت سری تسمه را رد کنید.مطابق تصاویر زیر

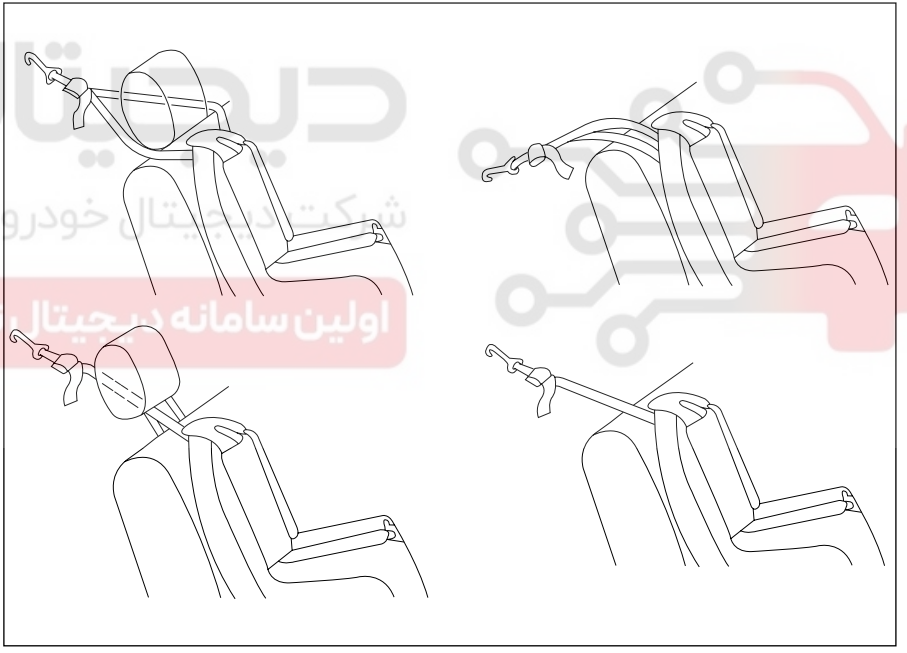

چنانچه در موقعیتی که صندلی کودک نصب می شود پشت سری ثابت وجود دارد و تسمه قلاب بالای صندلی کودک تک است، تسمه را از بالای پشت سری مطابق تصویر عبور دهید.

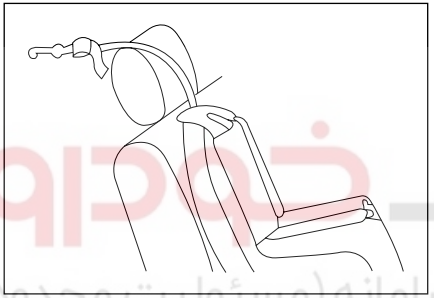

چنانچه در موقعیتی که صندلی کودک نصب می شود پشت سری ثابت وجود دارد و تسمه قلاب بالای صندلی کودک دو تایی است، تسمه را از اطراف پشت سری مطابق تصویر عبور دهید.

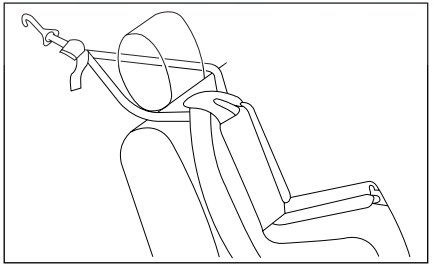

دیجیتال خودرو
شرکت دیجیتال خودرو سامانه (مسئولیت محدود)
اولین سامانه دیجیتال تعمیر خودرو در ایران

WWW.DIGITALKHODRO.COM 021 62 99 92 92

WWW.DIGITALKHODRO.COM 021 62 99 92 92

جدول موقعیت صحیح برای نصب صندلی کودک قابل نصب توسط کمربند بزرگسال و صندلی کودک ایزوفیکس دار

نوع صندلی کودک	وزن کودک	موقعیت صندلی سرنشین جلو (۵)	موقعیت صندلی‌های عقب کناری	موقعیت صندلی عقب وسط
گهواره عرض کودک گروه وزنی کودکان 0	<10kg	X	U (2)	X
صندلی رو به پشت گروه وزنی کودکان 0 و 0+	<10kg و <13kg	U (1)	U (3)	X
صندلی رو به جلو گروه وزنی کودکان 1	9 تا 18kg	X	U (4)	X
بوستر گروه وزنی کودکان 2 و 3	15 تا 25kg 22 تا 36kg	X	U (4)	X

X = این موقعیت برای نصب صندلی کودک مناسب نیست.

U = این موقعیت برای نصب صندلی کودک یونیورسال توسط کمربند بزرگسال خودرو مناسب است.

(۱) صندلی خودرو را در حالت عقب‌ترین و بالاترین موقعیت تنظیم کنید. زاویه پشتی صندلی تقریبا ۲۵ درجه باشد.

(۲) یک گهواره به صورت عرضی در خودرو نصب می‌شود و دو صندلی از ردیف عقب را اشغال می‌کند. گهواره را در موقعیتی قرار دهید که پاها نزدیک در قرار گیرند.

(۳) برای نصب صندلی کودک رو به عقب در ردیف عقب، صندلی جلو را تا حد ممکن به سمت جلو حرکت داده و بعد از نصب مجددا تا جایی که به صندلی کودک برخورد نکند به سمت عقب برگردانید.

(۴) برای نصب صندلی کودک رو به جلو در ردیف عقب، قبل از نصب پشت سری صندلی خودرو در موقعیت نصب را جدا کنید.

(۵) آمار نشان می‌دهد که کودکان در تمامی رده‌های سنی و وزنی هنگامی که در صندلی عقب محافظت می‌شوند، ایمن‌تر هستند.

خودرو دیجیتال
شرکت دیجیتال خودرو سامانه (مسئولیت محدود)
مرکز دیجیتال تعمیرکاران خودرو در ایران

WWW.DIGITALKHODRO.COM 021 62 99 92 92

WWW.DIGITALKHODRO.COM 021 62 99 92 92

محل های صحیح جهت استقرار صندلی کودک با قابلیت اتصال با ایزوفیکس (ISOFIX)*

گروه وزنی	کلاس ابعادی	نوع فیکسچر	موقعیت ایزوفیکس ها (ISOFIX)		
			صندلی سرنشین جلو	صندلی عقب کناری	صندبی عقب وسط
صندلی حمل کودک	F	ISO/L1	N	X	N
	G	ISO/L2	N	X	N
گروه 0 تا ۱۰ کیلوگرم	E	ISO/R1	N	X	N
گروه + 0 تا ۱۳ کیلوگرم	E	ISO/R1	N	X	N
	D	ISO/R2	N	X	N
	c	ISO/R3	N	X	N
گروه I ۹ تا ۱۸ کیلو گرم	D	ISO/R2	N	X	N
	c	ISO/R3	N	X	N
	B	ISO/F2	N	IUF	N
	B1	ISO/F2X	N	IUF	N
	A	ISO/F3	N	IUF	N

توضیحات

IUF) مناسب برای صندلی کودک مجهز ایزوفیکس از نوع همگانی "UNIVERSAL" رو به جلو تأیید شده برای این گروه وزنی.

X) این موقعیت ایزوفیکس برای صندلی کودک مجهز به ایزوفیکس در این گروه سنی مناسب نمی‌باشد.

N) در این موقعیت اتصال ایزوفیکس موجود نیست.

برای اطلاع از کلاس ابعادی و نوع فیکسچر صندلی کودک خود به مشخصات و کتابچه راهنمای صندلی کودک مراجعه شود.

* درصورت نصب در خودروی شما

WWW.DIGITALKHODRO.COM 021 62 99 92 92

WWW.DIGITALKHODRO.COM 021 62 99 92 92

اخطار

- از محکم شدن اتصال قلاب بالای متصل به تسمه صندلی کودک با قلابی که در طاقچه عقب قرار دارد مطمئن شوید. (رجوع شود به نحوه اتصال) در صورتی که اتصال به درستی صورت نگرفته باشد، در هنگام تصادف شاید به صورت مناسبی مهار ایمنی کودک نداشته باشد.
- به حالت‌های مختلف بستن قلاب متصل به تسمه در بالای صندلی کودک بسته به شرایط پشت سری توجه فرمایید.
- اتصالات ایمنی کودک به گونه‌ای طراحی شـــده‌اند که تنها بارهایی را که به درســـتی بر صندلی کودک وارد می‌شوند را تحمل می‌کنند. تحت هیچ شرایطی آنها قابل استفاده برای کمربند ایمنی بزرگسالان نمی‌باشند. اتصالات توان تحمل نیروی اضافه بر آنها در هنگام تصادف اگر تسمه صندلی به صورت کامل و یا کمربند ایمنی بزرگسالان بر روی آن نصب شود را ندارد. بزرگسالی که اتصال کمربند را بر روی اتصالات ایمنی کودک نصب می‌کند ریسک بزرگی را برای متحمل شدن جراحات شدیدی که در تصادف بوجود می‌آید، می‌کند.
- از نصب بلندگوهایی که نیاز به باز کردن قلاب بالای متصل به تسمه صندلی کودک دارد و یا در استفاده مناسب از قلاب بالای متصل به تسمه صندلی کودک، مداخله ایجاد می‌کند، خودداری فرمایید.
- تصادف می‌تواند سیستم ایزوفیکس خودرو را دچار آسیب دیدگی کند. ایزوفیکس آسیب دیده نمی‌تواند مهار ایمنی برای کودک باشد و منجر به جراحات جدی و یا حتی مرگ در تصادف شود. بدین منظور مطمئن شوید که سیستم ایزوفیکس بعد از تصادف به درستی کار می‌کند. در اولین فرصت یک بازرس باید این سیستم را چک کند و در صورت نیاز جایگزینی‌های لازم را انجام دهید.

اولین سامانه دیجیتال تعمیرکاران خودرو در ایران

WWW.DIGITALKHODRO.COM 021 62 99 92 92

WWW.DIGITALKHODRO.COM 021 62 99 92 92

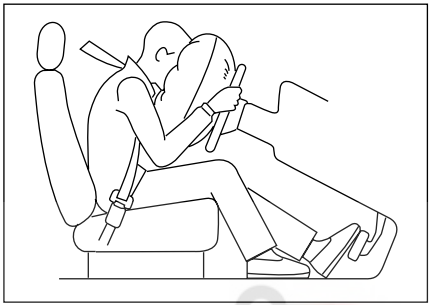

کیسه‌های هوا

خودروی شما علاوه بر تجهیز به کمربند ایمنی پیش‌کشنده، دارای کیسه هوا (Air Bag)، نیز می‌باشد. کیسه‌های هوا، بلافاصله پس از وقوع تصادف و ضربه شدید فعال شده و از سرنشینان خودرو محافظت می‌نماید.

هنگامی که سوئیچ استارت در وضعیت ON قرار می‌گیرد، چراغ‌های نشانگر Air Bag روی صفحه جلو آمپر روشن شده وپس از چند بار چشمک زدن خاموش می‌گردد.

درصورت مشاهده هرگونه تغییر در عملکرد این نشانگرها، به نمایندگی‌های مجاز مراجعه نمایید.

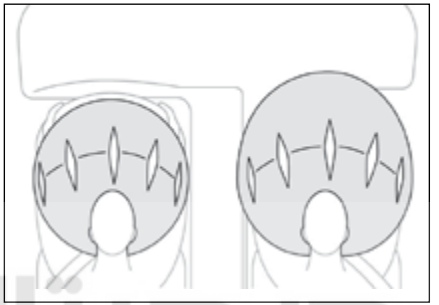

کیسهٔ هوای راننده و کیسهٔ هوای سرنشین

کیسهٔ هوای مخصوص راننده در پشت درپوش مرکزی غربیلک فرمان قرار گرفته روی آن عبارت SRS Air Bag[1] جهت اطلاع از مجهز بودن خودرو به کیسهٔ هوا حک شده است.

کیسهٔ هوای سرنشین در قسمت بالایی سمت راست داشبورد قرار دارد و عبارت SRS Air Bag بر روی آن حک شده است.

هشدار

لازم است بدانید که هیچ سیستمی نمی‌تواند سرنشینان را از تمام آسیب‌های احتمالی در یک تصادف حفظ کند.

اخطار

- پوشاندن محدوده کیسه‌های هوا و چسباندن هرگونه وسیله (آرم، ساعت، پایه تلفن همراه و....) بر روی آنها ممنوع می‌باشد.
- قرار دادن اشیاء در جلوی صندلی به صورتی که مانع از نشستن عادی شود یا جلوی کیسه هوا را بپوشاند بسیار خطرناک است.
- بروز حالات زیر نشان‌دهنده وجود ایراد در یکی از کیسه‌های هوا یا کمربند ایمنی بوده و بلافاصله باید به نمایندگی‌های مجاز مراجعه شود:
  - روشن ماندن چراغ‌های نشانگر پس از چند بار چشمک زدن.
  - روشن نشدن و چشمک نزدن چراغ‌های نشانگر، در زمانی که سوییچ استارت در وضعیت ON قرار دارد.
  - روشن شدن یا چشمک زدن چراغ‌های نشانگر در حین حرکت.
- بدیهی است در صورت عدم مراجعه، مسئولیت بروز هرگونه اتفاق بر عهده مالک خودرو خواهد بود.
- کیسه‌های هوا هنگامی که سوییچ استارت بسته و خودرو خاموش است، عمل نمی‌کند.

1- Supplemental Restraint System Air Bag

WWW.DIGITALKHODRO.COM 021 62 99 92 92

WWW.DIGITALKHODRO.COM
021 62 99 92 92

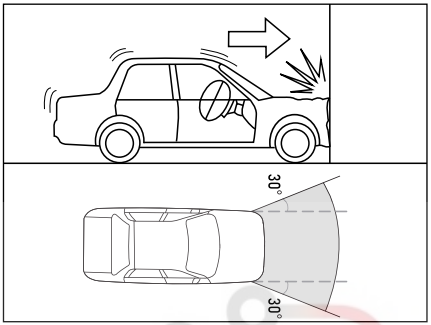

شرایط باز شدن کیسه‌های هوای جلو

کیســه‌های هوای جلو در صورت بروز تصادف از قسمت جلوی خودرو به صورت مســتقیم یا برخورد با زاویه ۳۰ درجه از سمت راست یا چپ خودرو، با سرعت و شدتی بیشــتر از سطح آستانه تعیین شــده در واحد کنترل الکترونیکی کیســه‌های هوا (ACU)، با مانع ثابتی که حرکت نکند یا تغییر شــکل ندهد باز شــده و از ناحیه ســر، صورت و قفسه سینه ســرنشینان جلو محافظت می‌نمایند.

باید توجه داشت که برخورد با اجسامی مانند خودروی پارک شــده یا پایه تابلو (که ممکن است بر اثر ضربه جا به جاشده یا تغییر شکل دهند)، می‌تواند شدت ضربه را به کمتر از آستانه مورد نظر برساند.

شرایط باز نشدن کیسه‌های هوای جلو

تصادف از ناحیه بدنه جانبی خودرو

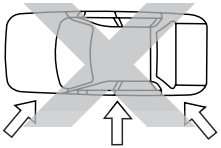

تصادف از عقب خودرو

واژگون شدن یا غلتیدن خودرو

برخورد جلوی خودرو با زیر خودروی مقابل

شرایط خاص باز شدن کیسه‌های هوای جلو

موارد زیر، ممکن اســت موجب وارد آمدن ضربه شدید به زیر خودرو شده و شرایط را برای باز شدن کیسه‌های هوای جلو فراهم نماید:

برخورد خودرو با جوی، لبه جدول یا سطح سخت

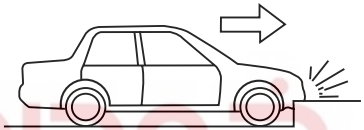

افتادن خودرو به داخل یا پریدن از روی گودالی عمیق

افتادن یا زمین خوردن شدید خودرو

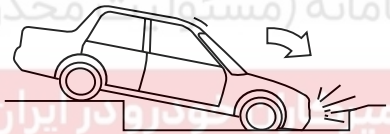

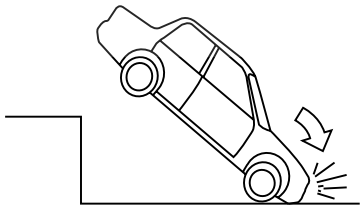

WWW.DIGITALKHODRO.COM
021 62 99 92 92

WWW.DIGITALKHODRO.COM 021 62 99 92 92

ارتباط نشستن مناسب با عملکرد کیسه هوا و کمربند ایمنی

کیسه هوا زمانی حداکثر اثر حفاظتی را داراست که کمربند ایمنی بدن شما را در موقعیت مناسب حفظ کرده باشد. بنابراین لازم است سرنشنیان جلو، همواره صندلی را در موقعیت مناسب نسبت به خود تنظیم نموده، به حالت عمودی بنشینند و به پشتی صندلی تکیه کنند.

اخطار

- کیسه‌های هوا سیستم حفاظتی مکمل کمربند ایمنی در برابر تصادف بوده و بسته به ماهیت و شدت ضربه، کمربند ایمنی همزمان با کیسه هوا عمل می‌کند. فلذا راننده و تمامی سرنشینان باید همواره کمربند ایمنی خود را بسته نگه دارند تا ریسک صدمات شدید و یا فوت در صورت تصادف به حداقل برسد.
- در صورتی که راننده و سرنشینان کمربند ایمنی را نبندند، به جلو خم شوند، یا خارج از صندلی قرار بگیرند، در صورت تصادف حتی با فعال شدن کیسه هوا، احتمال صدمات جدی برای ایشان وجود خواهد داشت.
- قرار گرفتن دست راننده بر روی پره‌ها یا قسمت مرکزی فرمان، قرار دادن پاها بر روی داشبورد و نزدیک بودن بیش از حد به کیسه هوا، ضمن ایجاد اختلال در عملکرد سیستم ایمنی، احتمال صدمه در تصادفات را بسیار بالا خواهد برد.
- در طول رانندگی از استعمال دخانیات بپرهیزید. هنگام باز شدن کیسه هوا، آتش حاصل از دخانیات می‌تواند باعث بروز خطر شود.

نکات مهم:

- کیسهٔ هوا فقط یک بار می‌تواند در یک تصادف عمل کند و بقدری سریع پر و خالی می‌گردد که ممکن است حتی متوجه فعال شدن آن نشوید.
- فعال شدن کیسهٔ هوا نه مانع دید شما می‌شود و نه آنقدر سفت است که نتوانید از خودرو خارج شوید.
- هنگام باز شدن کیسه هوا صدای بلندی ایجاد شده و همزمان با تخلیه هوای کیسه هوا مقدار کمی دود خارج می‌شود که منجر به صدمات فردی نمی‌شود. البته ممکن است موجب تحریک موقت گلو یا پوست سرنشینان شود.
- باز شدن کیسه هوا، ممکن است با بروز آسیب یا سوختگی در قسمت‌هایی از بدن که در مقابل آن قرار گرفته است (مانند سر، صورت، بالاتنه و دست‌ها)، همراه باشد.

دیجیتال خودرو
شرکت دیجیتال خودرو سامانه (دانش‌بنیان تعمیرکاران خودرو در ایران)

WWW.DIGITALKHODRO.COM 021 62 99 92 92

WWW.DIGITALKHODRO.COM 021 62 99 92 92

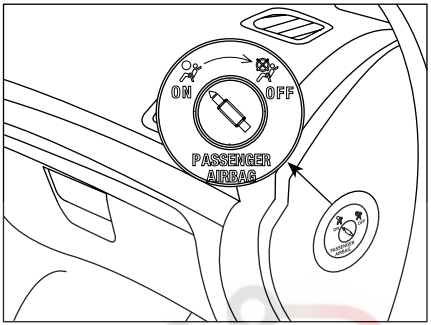

غیر فعال نمودن کیسه هوای سرنشین

کلید غیر فعال نمودن کیسه هوای سرنشین در قسمت جانبی داشبورد (مطابق شکل) قرار گرفته و این امکان را فراهم می‌کند که کیسه هوای سرنشین فعال (ON) یا غیر فعال (OFF) شود.

در صورت غیر فعال شدن، چراغ هشدار غیر فعال بودن کیسه هوای سرنشین بر روی جلو آمپر ( ) روشن می‌شود.

اخطار

- فعال یا غیرفعال کردن کیسه هوای سرنشین جلو می‌بایست در هنگام خاموش بودن خودرو صورت پذیرد.
- بلافاصله پس از دوباره فعال نمودن کیسه هوا، باید چراغ هشدار مربوطه ( ) خاموش شود.

در حالتی که کیسه هوای سرنشین فعال است از قرار دادن صندلی کودک روی صندلی جلو بصورت پشت به جلوی خودرو خودداری نمائید و در صورت ضرورت به استفاده از صندلی کودک روی صندلی جلو، یا کیسه هوای سرنشین را غیرفعال نمایید (و به محض برداشتن صندلی کودک مجدداً فعال کنید) یا صندلی کودک را روبه جلوی خودرو بگذارید (هیچ یک از این دو حالت توصیه نمی‌شود). همچنین به طور کلی نشستن سرنشین برروی صندلی جلو در حالتی که کلید (OFF) می‌باشد خطرناک است.

برای اطلاع از ملاحظات ایمنی کودکان، به بخش مربوطه در این کتابچه مراجعه فرمائید.

اخطار

- اجازه ندهید کودکان بدون محافظت در خودرو بنشینند یا دست و سرشان را از خودرو خارج کنند. کودکان را روی پاهایتان ننشانید یا آنها را در آغوش نگیرید.
- اگر کودکان به درستی محافظت نشده باشند یا صندلی کودک به شکل نامناسب روی صندلی جلو قرار داده شده باشد، احتمال بروز صدمات شدید وجود خواهد داشت.
- در صورت بروز ایراد در عملکرد کلید غیرفعال‌سازی کیسه هوای سرنشین جلو، از نصب صندلی کودک در حالت پشت به جلوی خودرو اکیداً خودداری کنید.

سرویس و نگهداری کیسه‌های هوا

اگر کیسهٔ هوا یک بار عمل کند، بایستی کلیهٔ اجزا و قطعات آن در اسرع وقت توسط نمایندگی مجاز ایران خودرو تعویض گردد.

اوراق کردن خودروهایی که کیسهٔ آنها تخلیه نشده باشد کار خطرناکی است. برای از بین بردن چاشنی‌های فعال کننده کمربند ایمنی و کیسهٔ هوا به نمایندگی‌های مجاز ایران خودرو مراجعه نمایید.

جهت اطلاع از دوره‌های بازدید یا تعویض کیسه‌های هوا و کمربند ایمنی به قسمت گارانتی مراجعه نمائید.

اخطار

- استفاده از اجزاء سیستم ایمنی یک خودرو (کیسه هوا، کمربند ایمنی، واحد کنترل الکترونیکی، سیم‌کشی و .....) بر روی خودرو دیگر حتی اگر مشابه باشند ممنوع بوده و حتماً باید از قطعات استاندارد کارخانه استفاده شود.
- بعد از تصادف، مجموعه سیستم ایمنی باید مورد بازدید قرار گیرد.
- هرگونه تعمیرات، عملیات و بازدید بر روی سیستم ایمنی باید در نمایندگی‌های مجاز ایران خودرو صورت پذیرد.

WWW.DIGITALKHODRO.COM 021 62 99 92 92

WWW.DIGITALKHODRO.COM 021 62 99 92 92

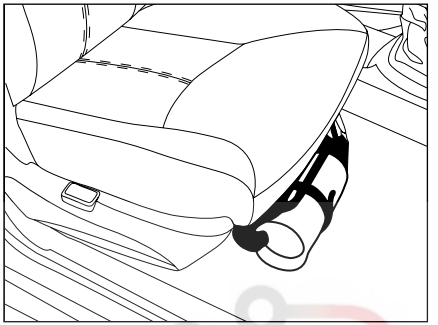

کپسول استاندارد اطفاء حریق خودرو*

ضروریست استفاده کنندگان محترم قبل از استفاده، نحوهٔ کاربرد آن را فرا گیرند.

مشخصه‌های محصول:

۱- این نوع کپسول از نوع پودر شیمیایی خشک با کارتریج (کپسول)۱۶ گرمی گاز co2 تحت فشار می‌باشد و در هنگام عملکرد پس از کشیدن ضامن، گاز داخل کارتریج با پودر خشک مخلوط شده و مواد خاموش کنندهٔ تحت فشار، آماده خروج می‌باشند.

۲- تطابق دمای نگهداری و کارکرد با شرایط آب و هوائی ایران (۹۰ تا۳۰- درجه سانتیگراد)

۳- این نوع کپسول با توجه به استفاده از کارتریج تا ۵ سال نیاز به بازدید و بازرسی ندارد و در صورت استفاده از کپسول امکان شارژ مجدد آن به راحتی امکان‌پذیر می‌باشد.

۴- عدم کلوخه شدن پودر در صورت ارتعاشات ناشی از خودرو و تحمل شرایط حرارتی و ضربه از مزایای این کپسول می‌باشد.

نحوهٔ کاربرد:

روش فعال‌کردن کپسول به شرح ذیل بر روی بدنه کپسول به زبان فارسی درج شده است. که حتماً با دقت مطالعه فرمائید.

- ضامن را بکشید.
- ضامن درپوش فوقانی را به سمت بالا بکشید.
- افشانک را به سمت بن آتش (کانون آتش) نشانه گرفته و دستگیره را برای تخلیهٔ پودر به سمت پائین فشار دهید.

توجه:

در صورت بروز آتش در محفظهٔ موتور، از باز کردن کامل در موتور و تسریع در رسیدن هوا خودداری کنید. پس از کشیدن ضامن و فعال کردن کپسول، در موتور را تا ارتفاع حدود ۱۰ الی ۱۵ سانتیمتر با احتیاط و دقت باز کنید و همزمان، با خونسردی مواد کپسول را حدود ۱ الی ۲ ثانیه از این محل به سمت مرکز آتش، تخلیه کنید. سپس در موتور را بالا برده و به سمت کانون آتش، کپسول را تخلیه کنید و توجه داشته باشید که این کپسول یک کیلویی و زمان تخلیه آن۱۰-۷ ثانیه می‌باشد، لذا دقت در انجام عملیات اطفاء حریق بسیار ضروری است.

هشدار

مهارت و خونسردی در هنگام استفاده از کپسول اطفاء حریق شرط اساسی در مهار آتش می‌باشد و شرکت خودروساز در قبال عدم استفادهٔ صحیح کاربر و یا عدم اطفاء حریق تعهدی ندارد.

* درصورت نصب در خودروی شما

WWW.DIGITALKHODRO.COM 021 62 99 92 92

WWW.DIGITALKHODRO.COM 021 62 99 92 92

نکات بسیار مهم:

۱- هرگز شـــیر تخلیهٔ کپســـول را باز نفرمائید، این کار موجـــب از بین رفتن کیفیت مواد داخل کپســـول و کاهش قدرت خاموش کنندگی آن می‌گردد.

۲- به هنگام آتش سوزی و یا شرایط اضطراری، در صورت قفل شدن درها و شیشه‌ها و عدم امکان باز نمودن آنها کپسول را از زیر صندلی بغل راننده برداشته و با زدن ضربه به وسیله قسمت انتهایی کپسول به شیشه‌ها و شکستن آن از خودرو خارج شوید.

۳- اگر چه مواد داخل کپسول سمی نمی‌باشد، ولی هرگز کپسول را به طرف صورت و چشم افراد تخلیه نکنید.

۴- هنگام نصب در داخل خودرو دقت فرمائید که کپسول در محل خود به خوبی قرار گرفته باشد و کمربند پلاســـتیکی نگهدارنده آن کاملاً در محل خود قفل شده باشد. شایان ذکر اســـت که در غیر این صورت در موارد ضربه و یا تصادف امکان حرکت و جدا شدن از محل خود وجود دارد.

۵- در هنگام آتش‌سوزی کاملاً خونسرد باشید و با دقت عملیات اطفاء حریق را انجام دهید.

۶- شـــایان ذکر است کپســـول یک کیلویی فوق جهت کنترل یا مهار آتش و جلوگیری از پیشرفت حریق در بدو شـــروع آن طراحی شده اســـت لذا در مواردی که آتش سوزی در سطح گســـترده یا وسیع حادث شود باید به کمک نیروهای امدادی جهت اطفاء حریق اقدام نمود و کپسول یاد شـــده در خصوص این موارد فاقد کارایی لازم می‌باشد.

شرکت دیجیتال خودرو سامانه (مسئولیت محدود)
اولین سامانه دیجیتال تعمیرکاران خودرو در ایران

WWW.DIGITALKHODRO.COM 021 62 99 92 92

WWW.DIGITALKHODRO.COM 021 62 99 92 92

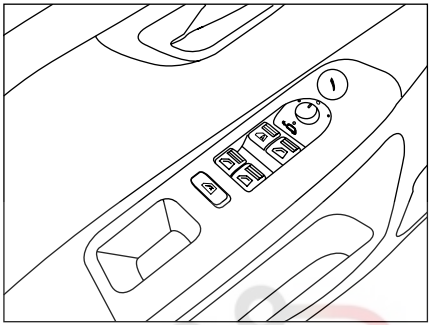

تنظیم آینه برقی

۱- پس از باز کردن سوئیچ، آینه درِ راست یا چپ را با چرخاندن کلید شماره۱ به سمت چپ یا راست، انتخاب کنید.

۲- با حرکت دادن کلید شماره۱ در جهات چهارگانه، آینه را به طرف بالا، پایین، چپ یا راست تنظیم کنید.

۳- پس از بسته شدن سوئیچ آینه‌ها حدوداً یک دقیقه عملکرد دارند و می‌توان آن‌ها را تنظیم کرد.

اخطار

تصویر اجسام در آینه دورتر از فاصلهٔ واقعی آنها به نظر می‌رسد.

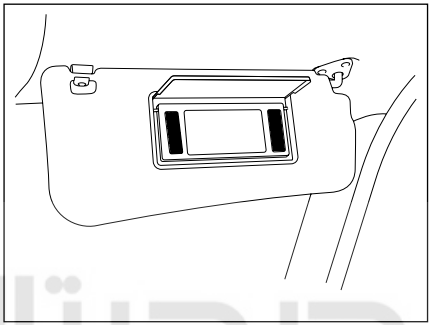

آینهٔ آرایش

آفتابگیر را برای استفاده از آینه آرایش به پایین بچرخانید.

اخطار

آینه‌ها را هنگام رانندگی تنظیم نکنید این عمل فوق العاده خطرناک است.

به دلایل ایمنی، این تنظیم را هنگامی که خودرو متوقف است انجام دهید.

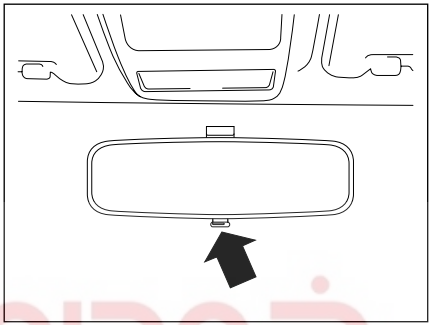

آینه جلو

پس از تنظیم صندلی و فرمان، آینه را تنظیم کنید. برای رهایی از تابش نور بالای خودروهای عقبی، با فشار دکمه زیرِ آینه، آن را به حالت **شب** درآورید. با کشیدن دکمه به طرف خود می‌توانید آینه را به حالت اول برگردانید.

توجه: قرار دادن آینه در حالت شب، باعث کاهش انعکاس نور خودروهای عقبی می‌شود اما گاهی تصویر آینه در حالت شب، راننده را در تشخیص موقعیت خودروهای عقبی به اشتباه می‌اندازد.

WWW.DIGITALKHODRO.COM 021 62 99 92 92

WWW.DIGITALKHODRO.COM 021 62 99 92 92

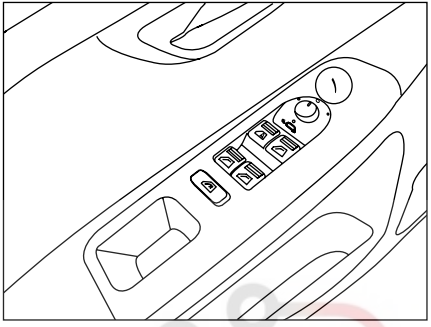

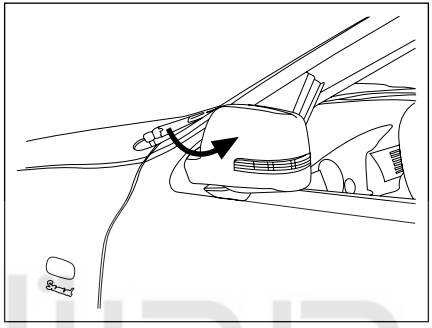

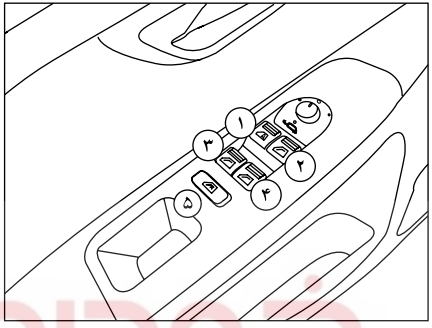

آینهٔ تاشوی برقی

بسیاری از دارندگان خودرو از مزایای تا شدن آینه‌های جانبی، بخصوص هنگامی که خودرو در یک معبر پارک شـــده‌اند، مطلعند. از جمله ایـــن مزایای می‌توان به بالا بردن ضریب اطمینان به ســـلامت آینه به هنگام ترک خودرو و اشـــغال کردن فضای کمتر برای پارک خودرو اشاره کرد.

در صورت مجهز بودن خودرو به آینه‌های برقی تاشو، با چرخاندن ۱۸۰ درجه‌ای کلید ۱، آینه‌ها بســـته شده و با خارج شدن از این وضعیت باز می‌شود.در همین راستا و نیز به منظور افزایش آسایش دارندگان خودرو، آینه‌های تاشـــوی برقی، بدون نیاز به استفاده از نیروی دست و با بستن درهای خودرو از طریق کنترل از راه دور به صورت اتوماتیک بســـته و با باز کردن درها از روی کنترل از راه دور باز می‌شوند.

این آینه در حالت خاموش بودن خودرو به وسیله ریموت کنترل باز و بسته می‌شوند.

با یک بار فشـــردن دکمه "قفل کردن" روی کنترل از راه دور، ابتدا درها قفل و با ضربه دوم (در طول ۱۰ ثانیه پس از ضربه اول) بر روی همان دکمه آینه‌ها بسته می‌شوند.

با یکبار فشردن دکمه "بازکردن" روی کنترل از راه دور، آینه‌ها نیز باز می‌شوند.

علاوه بر ایـــن، این آینه‌ها می‌توانند در هنگام روشـــن بودن و حتی حرکت خودرو از طریق کلیدهای سلکتور بر روی مجموعه کلیدهای شیشه بالابر باز و بسته شوند. بنابراین راننده می‌تواند هنگام عبور از معابر کم عرض آینه را به حالت بسته درآورد.

چنانچه از فلاشر استفاده شود، چراغ‌های روی آینه های تاشـــو همزمان با فلاشر مربوطه شروع به چشمک زدن می‌کند.

نکته: آینه‌ها پس از رســـیدن بـــه حداکثر زاویه تنظیم متوقف می‌شـــوند ولی موتور آینه تـــا زمانی که دکمه تنظیم آینه فشـــار داده می‌شود کار می‌کند، لذا بیش از زمان لازم برای تنظیم ، کلید را فشار ندهید چون ممکن است موتور آینه آسیب ببیند. سعی نکنید آینه‌های بغل را با دســـت تنظیم کنید این عمل ممکن اســـت باعث صدمه دیدن قطعات مکانیزم آینه‌ها شود.

شیشه‌های بغل

کلیدهای تنظیم در کنار راننده:

۱- شیشهٔ جلو سمت چپ

۲- شیشهٔ جلو سمت راست

۳- شیشهٔ عقب سمت چپ

۴- شیشهٔ عقب سمت راست

راننده می‌تواند شیشه‌های عقب را قفل کند.

کلید قفل کنندهٔ شیشه‌های عقب

۵- وقتی راننده این کلید را بفشارد، کلیدهای شیشه‌های عقب از کار می‌افتند. ایـــن کار برای حفاظت اطفال در صندلی‌های عقب انجام می‌گیرد.

WWW.DIGITALKHODRO.COM 021 62 99 92 92

WWW.DIGITALKHODRO.COM 021 62 99 92 92

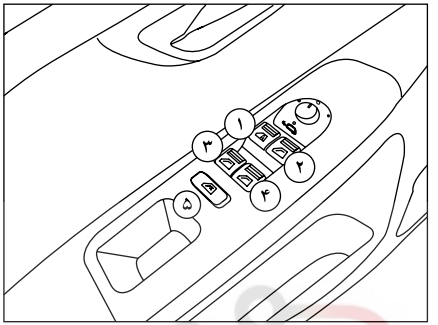

شیشه بالابر برقی:

۱) شیشه بالابر برقی راننده:

حالت دســـتی: کلید را به آرامی فشار دهید یا بکشید، شیشه به محض رها کردن کلید از حرکت باز می‌ایستد.

حالت خودکار: کلید را یک بار فشـــار دهید یا بکشید، شیشه کاملاً باز یا بسته می‌شود.

باز شدن خودکار شیشـــه‌ها در هنگامی که سوئیچ باز است، امکان پذیر می‌باشد.

۲) شیشه بالابر برقی سرنشین

۳) شیشه بالابر برقی سمت چپ عقب

۴) شیشه بالابر برقی سمت راست عقب

۵) کلید قفل‌کنندهٔ شیشه بالابرهای عقب:

شیشـــه‌های عقب خودرو در صورتی که راننده آنها را قفل کرده باشد، قابل باز و بسته شدن نیستند.

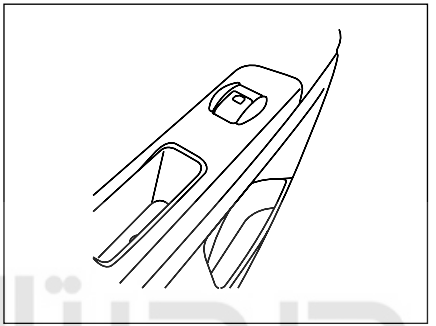

کلید شیشه‌ها

هر سرنشین می‌تواند شیشـــهٔ سمت خود را باز و بسته کند. شیشه‌های عقب خودرو در صورتی که راننده آنها را قفل کرده باشد قابل باز و بسته شدن نیستند.

اخطار

هیچگاه خودرویی را که در آن کودک (یا حیوانی) قرار دارد و کارت کلید نیز درون آن می‌باشد، ترک نکنید، در واقع کودک (یا حیوان) می‌تواند شیشه بالابرهای برقی را فعال کنند و باعث گیرکردن بخشی از بدن (گردن، بازو، دست و...) بین شیشه شود و این امر می‌تواند منجر به وارد آمدن جراحات جدی گردد. در صورت گیر کردن توسط شیشه، بلافاصله با فشردن کلید در جهت مخالف مشکل را حل کنید.

شیشه بالابرها

در خودروهای معمولی تنها عملکرد شیشه بالابر سمت راننده به صورت خودکار می‌باشد.

– حالت دستی:

کلید شیشه بالابر را فشار داده و نگه دارید. وقتی کلید را رها کنید شیشه خواهد ایستاد.

– حالت خودکار:

با یکبار فشار دادن کوتاه کلید شیشه بالابر، شیشه کاملاً بسته و یا باز می‌شود.

سیستم جدید شیشه بالابرهای خودرو شما امکان بالا و یا پایین بردن شیشـــه‌ها، هم به صورت دستی و هم به صورت خـــودکار برای هر چهار پنجره را فراهم می‌کند. چنانچه کلید بالا (یا پایین) را برای یک لحظه فشار داده و سپس رها کنید، شیشه به صورت خودکار تا انتها بالا (یا پایین) می‌رود. چنانچه کلید بالا (یا پایین) را فشـــار داده و برای مدت بیشـــتری نگـــه داریم، تا هنگامی که کلید را رها نکرده ایم شیشـــه به ســـمت بالا (یا پایین) حرکت کرده و هنگامی که کلید را رها کنیم حرکت آن متوقف می‌شود.

اخطار

– ماندن انگشت، دست و سر میان شیشهٔ برقی در حال بسته شدن، می‌تواند جراحات جدی ایجاد کند.

– بسته شدن غیر صحیح شیشه‌ها می‌تواند باعث جراحات شدید بشود.

WWW.DIGITALKHODRO.COM 021 62 99 92 92

WWW.DIGITALKHODRO.COM 021 62 99 92 92

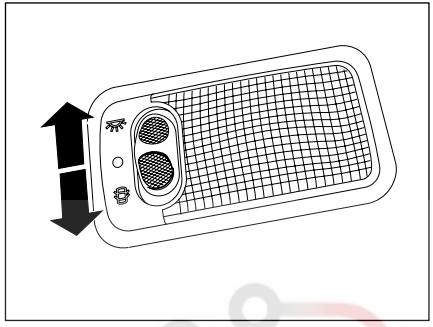

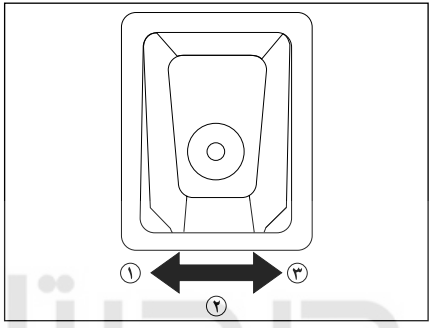

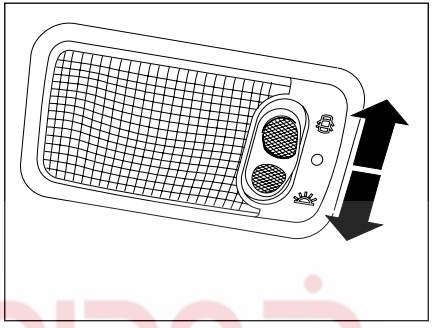

چراغ سقفی جلو

این چراغ بطور دائم و یا با باز شدن یکی از درهای جلو یا عقب روشن می‌شود. اگر چراغ با باز شدن در روشن شود، در صورت بسته بودن سوئیچ چراغ سقفی چند ثانیه پس از بسته شدن درها خاموش خواهد شد.

چراغ نقشه خوانی

۱- چراغ سمت راننده روشن

۲- خاموش

۳- چراغ سمت سرنشین روشن

چراغ سقفی عقب

این چراغ بطور دائم و یا با باز شدن یکی از درهای جلو یا عقب روشن می‌شود. اگر چراغ با باز شدن در روشن شود، در صورت بسته بودن سوئیچ، چراغ سقفی چند ثانیه پس از بسته شدن درها خاموش خواهد شد.

اولین سامانه دیجیتال تعمیرکاران خودرو در ایران

چراغ روشن

چراغ خاموش

یکی از درها باز: چراغ روشن

یکی از درها باز: چراغ روشن

چراغ خاموش

چراغ روشن

WWW.DIGITALKHODRO.COM 021 62 99 92 92

WWW.DIGITALKHODRO.COM 021 62 99 92 92

گرمایش و تهویه

سیستم گرمایش و تهویهٔ خودرو، هوای تازه و یا گرم را از شـــبکه‌های ورودی جلوی شیشهٔ جلو، به داخل اتاق هدایت می‌کند.

برای شیشـــهٔ جلو، صورت و پاها برای سرنشینان جلو، خروجی‌های هوا تعبیه شده است.

همچنین برای سرنشـــینان عقـــب خروجی‌های هوا در انتهای کنسول وسط وجود دارد.*

اطلاعات مربـــوط به عملکرد سیســـتم‌های گرمایش و تهویه و همچنین کولر در صفحات بعدی خواهد آمد.

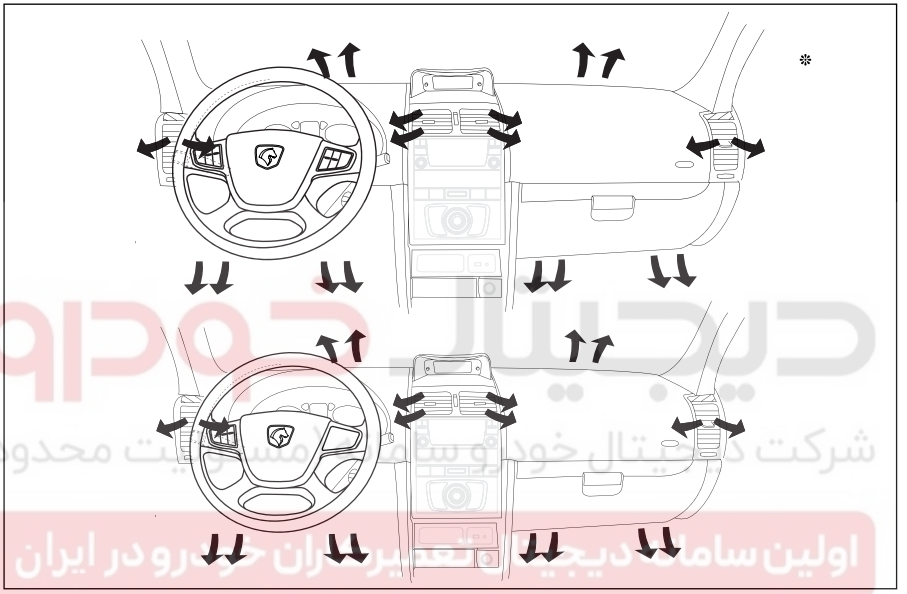

اخطار

مدار ســـیال خنک‌کننده را باز نکنید، این سیال برای چشم و پوست خطرناک است.

هشدار

- برای جلوگیری از رسوب گرفتگی بخاری از آب مقطر (در رادیاتور) استفاده نمایید.
- کولر خود را هر ۱۵ روز یک بار حداقل به مدت ۱۰ دقیقه روشن نمایید. (حتی در زمستان)
- برای خاموش کردن کولر خودرو، ابتدا دکمه A/C را خاموش کرده و پس از چند ثانیه موتور را خاموش نمایید
- شـــارژ نمودن گاز کولر به غیر از گاز R-134a (ســـازگار با محیط زیست و غیر مخرب لایه اوزون) به سیستم تهویهٔ خودرو شما صدمه خواهد زد.

* درصورت نصب در خودروی شما

WWW.DIGITALKHODRO.COM 021 62 99 92 92

WWW.DIGITALKHODRO.COM 021 62 99 92 92

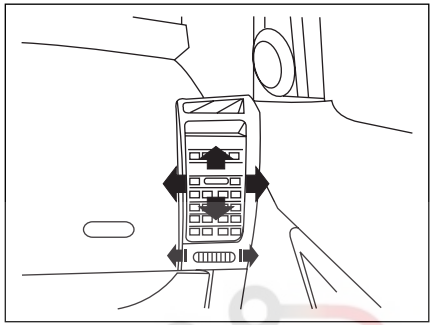

دریچه‌های هوای کابین

چنانچه دکمهٔ چرخان را به سمت پایین و یا بالا بچرخانید، دریچه بسته و یا باز خواهد شد.

با حرکت دادن دکمهٔ وسط دریچه به طرفین و یا بالا و پایین، جهت جریان هوا تنظیم می‌شود.

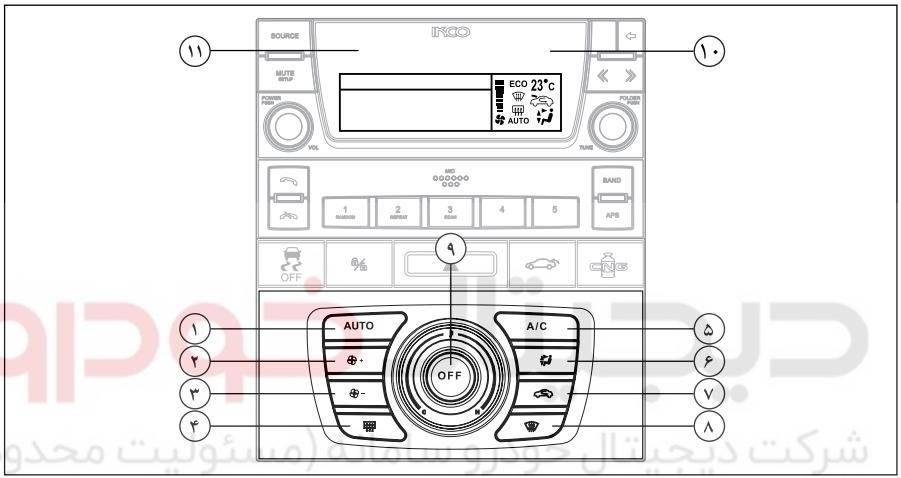

تهویه اتوماتیک*

۱- تنظیم اتوماتیک سیستم تهویه
۲- افزایش سرعت فن
۳- کاهش سرعت فن
۴- روشن کردن گرمکن شیشه عقب
۵- دکمه جهت روشن کردن کولر
۶- انتخاب مسیر توزیع هوا
۷- کنترل ورود هوای تازه
۸- کلید بخارزدایی شیشه جلو
۹- الف: خاموش کردن سیستم تهویه
ب: چرخاندن ولوم جهت کاهش/افزایش دما
۱۰- صفحه نمایش دیجیتال
۱۱- صفحه نمایشگر (LCD)

* درصورت نصب در خودروی شما

WWW.DIGITALKHODRO.COM 021 62 99 92 92

WWW.DIGITALKHODRO.COM 021 62 99 92 92

۱- دکمهٔ Auto

با زدن این دکمه سیستم به طور اتوماتیک دمای هوای داخل کابین خودرو را مطابق با دمای انتخاب شده تنظیم می‌کند. در سیستم اتوماتیک سرعت فن، مسیر توزیع هوا به طور اتوماتیک در جهت ثابت نگه داشتن دمای دلخواه شما کنترل خواهند شد.

جهت تنظیم دمای مورد نظر ولوم شماره۹ را بچرخانید. میزان دما روی صفحه نمایش نشان داده خواهد شد. توصیه ما این است از تنظیم اتوماتیک هوا استفاده شود، این عملکردهای اتوماتیک به واسطه وجود چندین سنسور انجام می‌شود و بنابراین نیازی به تغییر تنظیمات نمایش داده ش ده نیست.

توجه: در صورتی که حالت A/C انتخاب شده باشد، کنترل دما بهتر از حالت مصرف بهینه ECO می‌باشد

۲،۳- دکمهٔ کنترل سرعت چرخش فن: – / +

با زدن دکمه + سرعت چرخش فن افزایش یافته و با زدن دکمه – سرعت چرخش فن کاهش می‌یابد.

در حالت اتوماتیک سرعت چرخش فن بر اساس دمای تنظیم شده کنترل می شود، و در صورت فشرده شدن کلیدهای اشاره شده، تنظیم از حالت اتوماتیک خارج می‌شود.

۴- دکمهٔ گرمکن شیشه عقب:

با زدن این دکمه زمانی که موتور روشن است گرمکن شیشه عقب را فعال کنید. با زدن این دکمه گرمکن شیشه عقب تقریباً به مدت ۱۲ دقیقه روشن می‌ماند. قبل از خاموش شدن اتوماتیک شیشه گرمکن، می‌توان آن را با فشار مجدد دکمه غیرفعال ساخت. در زمان خاموش بودن سیستم تهویه هوا نیز امکان روشن کردن گرمکن شیشه عقب وجود دارد. زمانی که سیستم تهویه هوا خاموش است، عبارت OFF روی صفحه نمایش نشان داده خواهد شد که پس زدن این دکمه عبارت OFF خاموش می‌شود.

۵- دکمهٔ A/C

این دکمه جهت خاموش و روشن کردن تهویه مطبوع خودرو است. زمانی که تهویه مطبوع خاموش است عبارت ECO روی صفحه نمایش نشان داده خواهد شد. زمانی که سیستم تهویه هوا خاموش است، با زدن دکمه A/C سیستم تهویه مطابق آخرین تنظیمات قبل از خاموشی روشن خواهد شد.

۶- دکمهٔ انتخاب مسیر توزیع هوا:

با زدن پی در پی کلید می‌توانید مسیر توزیع هوا را به ترتیب زیر تغییر دهید:

صورت

صورت و پا

پا

پا و شیشه جلو

شیشه جلو

مسیر توزیع هوا روی صفحه نمایشگر نشان داده می‌شود. در حالت اتوماتیک مسیر توزیع هوا بر اساس دمای تنظیم شده به صورت اتوماتیک کنترل می‌شود و در صورت زدن این کلید، تنظیم از حالت اتوماتیک خارج می‌شود.

۷- دکمهٔ کنترل هوای ورودی:

با زدن این کلید می‌توانید تبادل هوا با بیرون از خودرو را قطع کنید. در این حالت هوا تنها در داخل خودرو گردش خواهد کرد.از عملکرد دائمی و طولانی مدت گردش هوای داخلی خودداری کنید. زیرا امکان ایجاد بخار و تنزل کیفیت هوای داخلی وجود دارد. مجدداً این کلید را فشار دهید تا تبادل هوا با بیرون خودرو برقرار شود. در زمان خاموش بودن سیستم تهویه هوا نیز امکان کنترل هوای ورودی وجود دارد. زمانی که سیستم تهویه هوا خاموش است، عبارت OFF روی صفحه نمایش نشان داده خواهد شد که پس از زدن این دکمه عبارت OFF خاموش می‌شود.

توجه: حالت تبادل هوا با بیرون می تواند به جلوگیری از بخار گرفتگی شیشه کمک نماید.

۸- دکمهٔ گرمکن شیشه جلو:

برای رفع بخار گرفتگی یا یخ زدگی شیشه جلو این دکمه را بزنید. در صورت زدن این کلید تهویه مطبوع روشن شده، میزان سرعت فن روی حداکثر مقدار و مسیر توزیع هوا در جهت شیشه‌های جلو تنظیم می‌شود. عملکرد بخارزدایی و یا برفک زدایی به صورت اتوماتیک انجام می‌شود.

۹- ولوم کنترل دما:

با چرخش این ولوم میزان دمای داخل کابین خودرو را می‌توانید روی مقدار دلخواه تنظیم کنید. با چرخش ولوم به سمت راست (کلمه H) میزان دما افزایش یافته و یا چرخش ولوم به سمت چپ (کلمه C) میزان دما کاهش می‌یابد. میزان دمای کابین از۱۴ الی۳۲ درجه سلسیوس قابل تنظیم است.

در زمان خاموش بودن سیستم تهویه هوا امکان تنظیم دما وجود ندارد. جهت خاموش کردن سیستم تهویه، دکمه OFF را بزنید. زدن مجدد این کلید تأثیری در عملکرد سیستم تهویه ندارد. برای خارج شدن از این حالت و فعال کردن سیستم می‌توانید یکی از دکمه های زیر را بزنید:

دکمه AUTO

دکمه A/C

دکمه‌های کنترل سرعت فن – / +

دکمه‌های گرمکن شیشه عقب و جلو /

WWW.DIGITALKHODRO.COM 021 62 99 92 92

WWW.DIGITALKHODRO.COM 021 62 99 92 92

توصیه‌های مربوط به تهویه

موتور را روشن کرده، سوئیچ Auto را جهت فعال کردن سیستم تهویه روشن کنید.

فراخوان تنظیمات قبلی

همواره آخرین وضعیت عملکردهای مستقیم تهویه شامل سرعت فن، فعال بودن A/C یا ECO ، مسیر توزیع هوا، دما و مسیر توزیع هوای ورودی در حافظه سیستم کنترلی ذخیره می‌گردد.

جهت فراخوانی مجدد،کافیست دکمه – / + را فشار دهید تا تمام وضعیت‌های ذخیره شده فراخوانده شوند. حال با هر سرعت دلخواه فن، وضعیت را مجدداً فعال کنید.

توجه

۱. در تابستان هنگام حرکت خودرو شیشه‌ها را برای ۵ دقیقه پایین نگه دارید تا هوای داغ و آلوده خارج شود، سپس تهویه را روشن کنید.

۲. در هنگام زمستان زمانی که دمای بیرون و موتور پایین باشد، فن سیستم تهویه ۳ دقیقه کار نخواهد کرد تا دمای موتور به حد مطلوب و گرم شدن برسد.

۳. سیستم تهویه اتوماتیک جهت جلوگیری از ورود هوای آلوده،گرد و غبار و دود مجهز به فیلتر هوا می‌باشد. دقت داشته باشید تا در زمان مورد نظر مطابق با جدول سرویس‌ها درفصل سرویس‌های دوره‌ای نسبت به تعویض آن اقدام کنید.

۴. چنانچه سرعت هوای فن ضعیف گردد و یا بوی نامطلوب و بخارزدایی ناقص مشاهده گردید، نسبت به تعویض فیلتر اقدام کنید.

۵. برای جلوگیری از رسوب گرفتگی بخاری از ضدیخ (در رادیاتور) استفاده کنید.

۶. برای خاموش کردن سیستم تهویه ابتدا دکمه OFF را فشار دهید و سپس موتور را خاموش کنید

۷. در سیستم تهویه مطبوع خودرو فقط از گاز R-134 a که سازگار با محیط زیست و غیر مخرب لایه اوزون می‌باشد استفاده نمائید.

۸. از مسدود کردن دریچه‌های زیر شیشه جلو ممانعت بعمل آورید.

۹. از گذاشتن اجسام بر روی سنسور شدت نور در ناحیه وسط داشبورد زیر شیشه جلو و سنسور دمای بیرون درناحیه سپر جلو ممانعت بعمل آورید.

۱۰. توصیه ما این است از تنظیم اتوماتیک هوا استفاده شود. با استفاده از این سیستم می‌توانید عملکردهای زیر را به طور اتوماتیک و بهینه تحت کنترل درآورید. جریان هوا و دما و پخش هوا در اتاقک خودرو این عملکردها به واسطه وجود چندین سنسور انجام می‌شود و بنابراین نیازی به تغییر تنظیمات نمایش داده شده نیست.

هشدار

۱. تهویه زمانی فعال است که موتور روشن باشد.

۲. افراد بزرگسال و ناتوان و کودکان را تنها در خودرو رها نکنید.

۳. در روزهای گرم تابستان دمای کابین به سرعت بالا می‌رود و امکان صدمات شدید و کشنده به سرنشین خودرو وجود دارد.

۴. از وضعیت گردش هوا کابین در مدت طولانی استفاده نکنید. این کار باعث بخارگرفتگی شیشه‌ها و کمبود اکسیژن می‌شود.

۵.دمای آسایش مطابق دلخواه سرنشین قابل تنظیم است (تابستان حدود۲۲ درجه و در زمستان حدود ۲۶ درجه)

۶. درمواردی که خودرو برای مدت طولانی در معرض نور آفتاب قرار گرفته و هوای داخل کابین داغ شده است، حتماً به مدت چند دقیقه با پایین دادن شیشه‌ها هوای اتاقک را تهویه کرده، سپس شیشه‌ها را بالا داده و کولر را روشن کنید.

۷. جهت سالم ماندن سیستم تهویه هوای خودرو،یک تا دو بار در ماه ۵تا۱۰ دقیقه سیستم را روشن کنید.

اخطار

مدار سیال خنک‌کننده کولر را باز نکنید. این سیال برای چشم و پوست خطرناک است. در صورت بروز مشکل به نمایندگی‌های مجاز مراجعه شود.

WWW.DIGITALKHODRO.COM 021 62 99 92 92

WWW.DIGITALKHODRO.COM 021 62 99 92 92

تنظیم دستی سیستم تهویه

در این سیستم امکان اینکه یک یا چند عملکرد به صورت اتوماتیک تنظیم شوند وجود دارد.

استفاده از حالت دستی ممکن است منجر به شرایط نامطلوبی از قبیل دمای نامناسب، رطوبت، بوی بد و تقطیر آب گردد. لذا توصیه می‌شود از حالت اتوماتیک سیستم تهویه استفاده شود. برای بازگشت به حالت اتوماتیک دکمه Auto را فشار دهید.

فن هوا – / +

برای افزایش جریان باد کلید + را فشار دهید و برای کاهش باد کلید – را فشار دهید.

چراغ Auto خاموش خواهد شد.

علامت باد (فن) در صفحه نمایش ظاهر می‌شود و به رقم مورد نظر می‌رسد. برای جلوگیری از تقطیر آب و پایین آمدن کیفیت هوای داخل خودرو همواره از کافی بودن جریان هوا اطمینان حاصل کنید.

خاموش کردن سیستم تهویه OFF

برای خاموش کردن باد و سیستم تهویه کلید OFF را فشار دهید. در این حالت چراغ‌های نشانگر و صفحه نمایش خاموش می‌شود.

با انجام این کار تمامی عملکردهای سیستم تهویه به استثناء بخارزدایی شیشه عقب غیرفعال می‌شود. تجهیزات رفاهی مربوط به دما دیگر فعال نبوده، عواملی مانند دما، رطوبت و تقطیر تحت کنترل نخواهد بود. توصیه می‌شود از رانندگی با سیستم تهویه خاموش برای مدت طولانی خودداری کنید. جهت فعال سازی مجدد کلید Auto را فشار دهید.

تنظیم مسیر توزیع هوا

با فشارهای مکرر یا مداوم این کلید می توانید جهت جریان هوا را کنترل کنید.کلید Auto خاموش خواهد شد. علامت فلش مطابق با جهت انتخابی روی صفحه نمایش، به نمایش درخواهد آمد.

بخارزدایی اتوماتیک

در برخی موارد (رطوبت زیاد هوا، تعدد سرنشینان، هوای فوق العاده سرد) برنامه رفاهی سیستم تهویه نمی‌تواند به تنهایی از عهده بخارزدایی و یخزدایی پنجره‌ها برآید. در چنین شرایطی برنامه Front Visibility را انتخاب کنید تا پنجره ها را به خوبی تمیز کند.

در این حالت چراغ نشانگر روشن می‌شود. این عمل تهویه و جریان ورود هوا را کنترل نموده تهویه هوا را در اطراف شیشه و پنجره‌های جانبی میسر می‌سازد.

علامت بخار و یخزدایی شیشه جلو بر روی صفحه نمایش رویت می‌شود.

هنگامی که این مشکل (بخار گرفتگی و یا یخ زدگی شیشه‌ها) برطرف گردید، با فشار دکمه Auto سیستم تهویه اتوماتیک را فعال کنید.

WWW.DIGITALKHODRO.COM 021 62 99 92 92

WWW.DIGITALKHODRO.COM 021 62 99 92 92

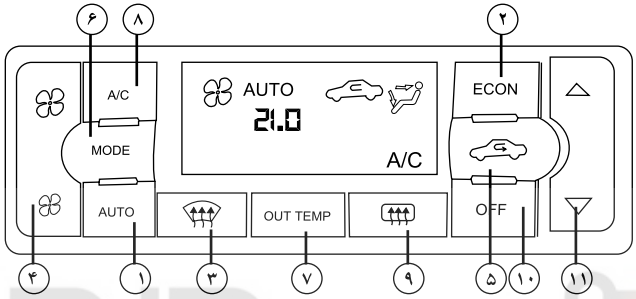

سیستم تهویه مطبوع اتوماتیک*

موتور را روشن کرده و کلیدها را برای روشن کردن سیستم تهویه مطبوع فعال کنید.

۱- نحوه عملکرد حالت اتوماتیک (Auto)

خنک کردن و یا گرم کردن همراه با رطوبت‌زدایی (اتوماتیک)

این حالت می‌تواند در تمام مدت سال مورد استفاده قرار گیرد و دمای کابین در حد مورد نظر سرنشین کنترل و حفظ می‌گردد.

- تنظیم جریان و سرعت فن به شکل اتوماتیک انجام می‌شود.

۱- دکمه اتوماتیک (Auto) را فشار دهید.

۲- درجه حرارت را به دلخواه تنظیم کنید. (فلش قرمز افزایش دما و آبی کاهش دما)

- برای حالت عادی درجه حرارت را حدود ۲۵ درجه سانتیگراد تنظیم کنید.

- درجه حرارت داخل اتاق بطور اتوماتیک ثابت نگه‌داشته خواهد شد. دریچه‌های خروجی هوا و سرعت فن نیز بطور اتوماتیک کنترل خواهند شد.

۲- بخاری (ECON)

حالت ECON را در زمستان و در حالت کولر خاموش (حداقل مصرف سوخت خودرو) استفاده کنید.

۱- دکمه ECON (مصرف بهینه) را فشار دهید. سوئیچ تنظیم درجه حرارت را به دلخواه تنظیم کنید. علامت ECON در صفحه نمایشگر روشن خواهد شد.

- درجه حرارت داخل اتاق بطور اتوماتیک ثابت نگه‌داشته خواهد شد. دریچه‌های خروجی هوا و سرعت فن نیز به طور اتوماتیک کنترل خواهد شد.

هشدار

- کولر فقط زمانی کار می‌کند که موتور روشن باشد.
- بچه‌ها، افراد بزرگسال ناتوان و حیوانات را تنها در خودرو رها نکنید.
- در فصول گرم سال و زمانی که خودرو به مدت نسبتاً طولانی در معرض نور خورشید قرار گرفته است، پس از ورود به داخل کابین خودرو ابتدا شیشه‌ها را باز کرده و اجازه دهید هوای گرم از داخل خودرو خارج شود. سپس اقدام به روشن نمودن سیستم کولر نمائید. این امر باعث کاهش مصرف سوخت و بهبود کیفیت هوای داخل کابین می‌گردد.
- از وضعیت گردش هوا نبایستی برای مدت طولانی استفاده شود. این کار باعثِ خفگی هوا (کمبود اکسیژن) و بخارگرفتگی شیشه‌ها می‌شود.
- برای اینکه توجه کامل به رانندگی مختل نشود، از تغییر وضعیت دکمه‌های گرما و سیستم تهویه در هنگام رانندگی خودداری کنید.

* درصورت نصب در خودروی شما

WWW.DIGITALKHODRO.COM 021 62 99 92 92

WWW.DIGITALKHODRO.COM 021 62 99 92 92

- درجه حرارت را کمتـــر از درجه حرارت بیرون تنظیم نکنید. در غیر اینصورت ممکن است سیستم به درستی کار نکند.
- در صورتی که شیشه‌ها بخار کند این کار توصیه نمی‌شود

۳-بخار و یخ‌زدایی شیشه جلو

۱- دکمـــه انتخاب دریچه‌های هوای شیشـــه جلو (DEF) را فشار داده و روشن کنید، علامت نشانگر روی LCD (صفحه نمایشگر) روشن خواهد شد.

۲- سوئیچ تنظیم درجه حرارت را به دلخواه تنظیم کنید. (جهت تسریع در بخارزدایی دمای بالا را انتخاب کنید)

- در اولین فرصت ممکن پس از اینکه شیشه جلو از بخار و یخ پاک شد، دکمه Auto یا اتوماتیک را فشار دهید تا سیستم به وضعیت اتوماتیک بازگردد.

حالت بخار و یخ‌زدایی شیشه عقب خودرو

دکمه را فشـــار دهید (علامت در صفحه نمایشگر ظاهر خواهد شد) شیشه عقب توسط المنت‌های برقی به مدت زمان مشخص فعال خواهد شد و در انتها به صورت خودرکار خاموش می‌شود.

توجه : در صورت روشن بودن خودرو، کلید حالت بخار و یخ‌زدائی شیشه عقب عملکرد خواهد داشت.

۴- طرز کار غیراتوماتیک کنترل سرعت فن

دکمه کنترل فن را فشار دهید تا بتوانید فن را بصورت معمول (غیر اتوماتیک)کنترل کنید.

دکمه اتوماتیک Auto را فشار دهید تا سرعت فن بطور اتوماتیک کنترل شود.

- دکمـــه Auto را فشـــار دهیـــد تا سیســـتم به حالت اتوماتیک تغییر حالت دهد.

۵- دکمه کنترل گردش هوا

دکمـــه کنترل هـــوای کابین را فشـــار دهید. جریان به انتخاب ســـرنشین به حالت هوای تازه (Air Fresh) و یـــا گردش کابین قابل تنظیم اســـت. دکمه Auto را فشار دهید تا سیستم به حالت اتوماتیک تغییر حالت دهد. زمانی که دمای هوای داخل کابین بالا باشـــد، جهت خنک کردن سریعتر در حالـــت Auto کلید گردش هوای داخل کابین را انتخاب کنید.

توجه: حالت تبادل هوا با بیرون می‌تواند به جلوگیری از بخار گرفتگی شیشه کمک نماید.

۶-کنترل دریچه های خروجی هو

MODE

با فشـــار دادن دکمـــه Mode کنترل معمولی(غیراتوماتیـــک) دریچه‌هـــای خروجی (کلمه Manual نمایش داده خواهد شد) هوا را به ۵ حالت زیر هدایت می‌کند.

هوا ازخروجی‌های جلو (صورت) دمیده می‌شود.

هوا از خروجی‌های جلو (صورت) و به ســـمت پاها دمیده می‌شود.

جریان عمده هوا از طریق خروجی سمت پاها دمیده می‌شود.

هوا از خروجی‌های زیر شیشه و خروجی سمت پاها دمیده می‌شود.

هوا از خروجی‌های زیر شیشه دمیده می‌شود.

۷- دکمه درجه حرارت بیرون Out Temp

OUT TEMP

دکمه درجه حرارت هوای بیرون Out Temp را فشـــار دهید. حدود ۵ ثانیه درجه حرارت هوای بیرون در صفحه نمایشگر قابل رویت می‌گردد.

۸- سرویس ایرکاندیشن (کولر) Air Condition

A / C

سیســـتم کولر در خودرو شـــما بـــا گاز خنک کننده‌ای شـــارژ شده که اصول محیط زیســـت در آن لحاظ شده اســـت. «این گاز خنک کننده بـــه لایه ازون دور زمین صدمه نمی‌زند» هرچند ممکن است در گرم شدن هوای کره زمین اندکی تأثیر داشـــته باشـــد. در زمان سرویس و شـــارژ کولر و ایرکاندیشن خودرو، ابزار مخصوص شارژ و روغنکاری مورد نیاز می‌باشـــد. استفاده از گاز یا روغن نامناسب به سیستم تهویه یا کولر شما صدمه خواهد زد. نمایندگی‌های مجاز قادر به سرویس کولر یا ایرکاندیشن (دوست و همراه محیط زیست) شما می‌باشد.

WWW.DIGITALKHODRO.COM 021 62 99 92 92

WWW.DIGITALKHODRO.COM 021 62 99 92 92

۹- گرمکن شیشه عقب

برای رفع بخارگرفتگی یا یخ زدگی شیشه عقب و آینه‌های جانبی استفاده می‌شود.

۱۰- خاموش:

OFF

سیستم تهویه اتوماتیک به وسیله این کلید خاموش می‌شود.

۱۱-تنظیم دما:

دکمه تنظیم دما را فشار دهید تا بتوانید دما را (غیراتوماتیک)کنترل کنید. اگر دکمه Auto را فشار دهید، دما بطور اتوماتیک کنترل می‌شود.

انتخاب دمای ۱۴ درجه یعنی سیستم حداکثر ظرفیت برودتی کار کند و انتخاب دمای ۳۲ درجه یعنی سیستم حداکثر ظرفیت گرمایی کار کند و انتخاب دمای ۱۵ الی ۳۱ سیستم اتوماتیک دما را کنترل می‌کند.

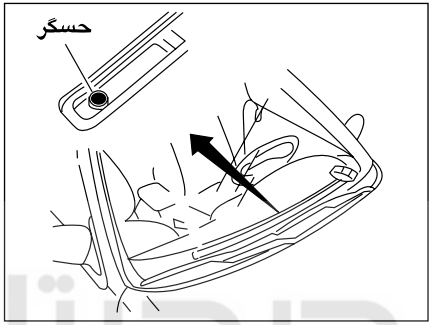

حسگرهای سیستم تهویه اتوماتیک

این سیستم مجهز به حسگرهایی است که عمل تهویه را به شکل اتوماتیک کنترل می‌کنند.

۱- سنسور(حسگر) شدت نور

- محل نصب: زیر شیشه جلو روی داشبورد

توجه: از قرار دادن اشیا روی این سنسور خودداری کنید.

۲- سنسور دمای داخل کابین:

- محل نصب: زیر قاب فرمان
- مانع ورود جریان هوا به سنسور نگردید.

۳- سنسور یخ زدایی

محل نصب: داخل سیستم تهویه HV AC می‌باشد.

۴- سنسور دمای بیرون

محل نصب: روی سپرجلو

۵- سنسور دمای آب موتور

توجه

در هنگام زمستان زمانی که دمای بیرون و موتور پایین باشد فن سیستم تهویه ۳ دقیقه کار نخواهد کرد تا دمای موتور به حد مطلوب برسد.

سیستم تهویه اتوماتیک جهت جلوگیری از ورود هوای آلوده و گرد و غبار و دود مجهز به فیلتر هوا می‌باشد.دقت داشته باشید تا در زمان مورد نظر مطابق با جدول سرویس‌ها درفصل سرویس‌های دوره‌ای نسبت به تعویض آن اقدام کنید.

چنانچه سرعت هوای فن ضعیف گردد و یا بوی نامطلوب و بخارزدایی ناقص مشاهده گردید، نسبت به تعویض فیلتر اقدام کنید.

برای خاموش کردن سیستم تهویه ابتدا دکمه OFF را فشار دهید و سپس موتور را خاموش کنید. از مسدود کردن دریچه‌های زیر شیشه جلو ممانعت بعمل آورید.

ازگذاشتن اجسام بر روی سنسور شدت نور درناحیه وسط داشبورد زیر شیشه جلو و سنسور دمای بیرون ناحیه سپر جلو ممانعت بعمل آورید.

WWW.DIGITALKHODRO.COM 021 62 99 92 92

WWW.DIGITALKHODRO.COM 021 62 99 92 92

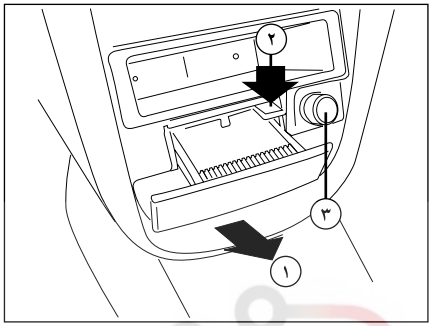

جاسیگاری جلو

این جا سیگاری در پایین کنسول جلو واقع شده است.

۱- برای باز کردن، درِ آن را به سمت بیرون بکشید.

۲- بـــرای تخلیه، ضامن مربوط را پایین فشـــار دهید و محفظه را بطور کامل بیرون بکشید.

برای جاگـــذاری محفظه همچنان که ضامن را پایین نگه‌داشته‌اید آن را جاگذاری و تا انتها فشار دهید.

۳- فندک

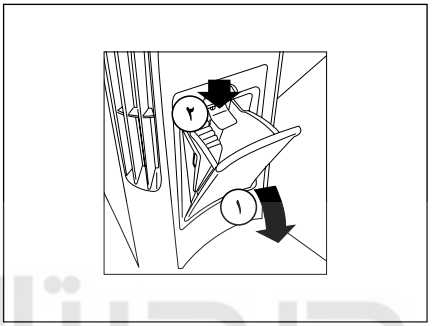

جاسیگاری عقب

۱- توســـط محل تعبیه شده بر روی در، در را به صورت دورانی باز کنید.

۲- برای تخلیه محفظه، ضامن در را به سمت پایین فشار داده و محفظه را به طرف خود بکشید.

اخطار

جاسیگاری‌ها از نظر آتش‌سوزی پر خطر هستند. از ریختن خرده کاغذ یا دیگر مواد آتش‌زا در آنها خودداری کنید.

با توجه به اینکه فیلتر و خاکســـتر سیگار حاوی مـــواد خطرناک و مضر برای محیط زیست است، هرگز محتویات جاسیگاری را در طبیعت رها نکنید.

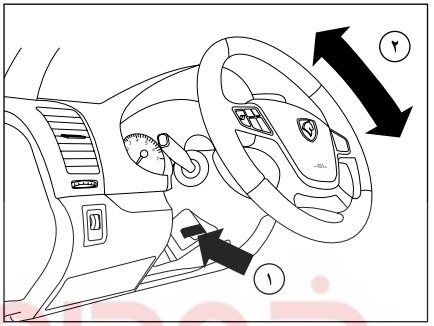

تنظیم زاویه فرمان

زاویه فرمان خودرو را متناسب با وضعیت بدن خود هنگام رانندگی تنظیم کنید. برای این کار، ابتدا باید صندلی خود را تنظیم واطمینان یابید که عقربه‌ها و چراغ‌های هشدار دهنده صفحه نمایش جلو داشـــبورد به وضوح قابل رویت هستند سپس فرمان خودرو را در بهترین وضعیت تنظیم کنید.

۱- اهـــرم تنظیم زاویه فرمان را به پایین بفشـــارید و از حالت قفل خارج کنید.

۲- سپس ارتفاع فرمان را تنظیم کنید و اهرم تنظیم را کاملاً بالا بکشید تا در وضعیت مورد نظر قفل شود.

اخطار

هرگز فرمان خوردو را هنگام رانندگی تنظیم نکنید، این عمل فوق العاده خطرناک است. بدلایل ایمنی، این تنظیم را هنگامی که خودرو متوقف است انجام دهید.

WWW.DIGITALKHODRO.COM 021 62 99 92 92

WWW.DIGITALKHODRO.COM 021 62 99 92 92

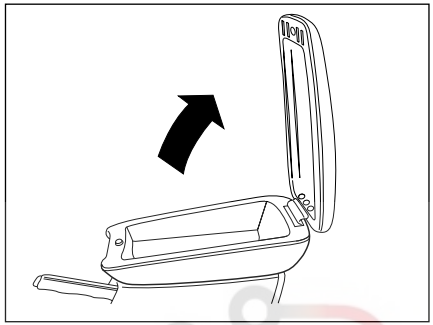

جعبه کنسول جلو

- جعبه کنسول پایینِ زیر آرنجی مرکزی قرار دارد.
- برای بازکردن، درپوش آن را بردارید.
- برای باز کردن، فشاری به گیره زیر درپوش وارد کنید تا درپوش آزاد شود و سپس آن را باز کنید.
- کفپوشی در جعبه تعبیه شده که در صورت کثیف شدن می‌توان آن را برداشت و دوباره در جای خود قرار داد.

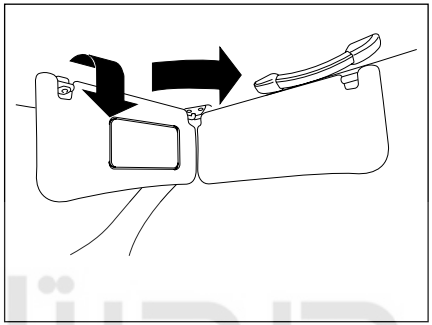

آفتابگیر

برای حفاظت چشم‌های خود از نور مستقیم آفتاب آفتابگیر را از لولای خود به پایین تا کنید.

- از آفتابگیر، هم برای شیشهٔ جلو و هم برای شیشه‌های بغل می‌توانید استفاده کنید.

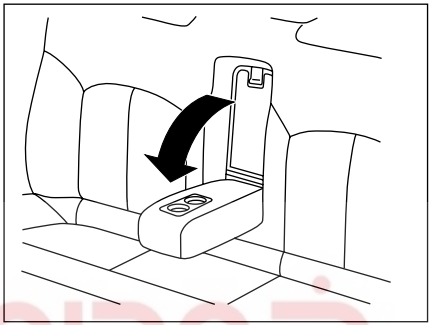

زیر آرنجی عقب

زیر آرنجی را از میان پشتی صندلی عقب به طرف پایین باز کنید. این کار آسایش و راحتی بیشتری برای سرنشینان، فراهم می‌کند. همچنین هنگامی که می‌خواهید دریچهٔ دسترسی به صندوق عقب باز شود، زیر آرنجی را بخوابانید.

دو فرورفتگی روی زیر آرنجی برای قرار دادن لیوان تعبیه شده است.

اولین سامانه دیجیتال تعمیرات خودرو در ایران

WWW.DIGITALKHODRO.COM 021 62 99 92 92

WWW.DIGITALKHODRO.COM 021 62 99 92 92

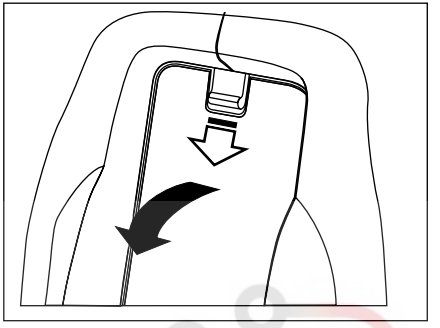

دریچهٔ دسترسی به صندوق عقب

- این دریچه در پشت زیر آرنجی عقب قرار دارد و برای حمل اشـــیای بلند مانند چوب اســـکی به نحوی که بخشـــی از آن در صندوق عقـــب و ادامهٔ آن از میان دریچه تا صندلی عقب قرار گیرد و یا دسترســـی به صندوق عقب از داخل اتاق استفاده می‌شود.
- زیر آرنجی را پایین آورید و گیرهٔ بالای دریچه را آزاد کنید و آن را پایین بکشید تا کاملاً بر روی زیر آرنجی بخوابد.

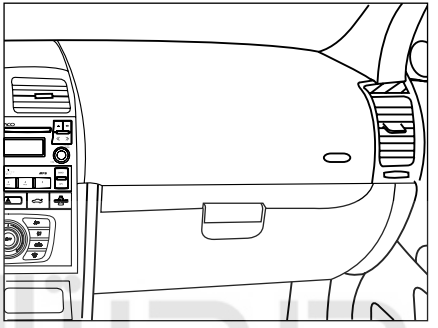

جعبه داشبورد

- برای بازکردن درِ جعبه داشـــبورد دســـتگیره آن را بکشید.
- با باز شدن درِ جعبه داشبورد، چراغ داخل آن روشن و با بستن در، خاموش می‌شود.

توجه: کتابچه راهنمای خودرو برای استفاده همواره باید در جعبه داشبورد نگهداری شود.

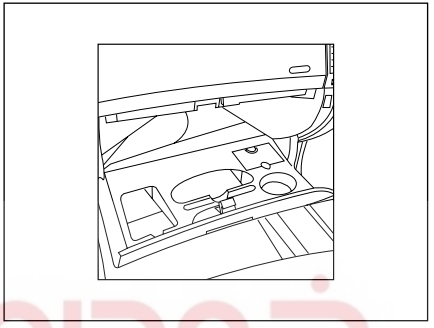

محل قرار دادن لیوان

- یک فرورفتگی برای قرار دادن لیوان، دو گیره پرانتزی شکل برای قرارگیری خودکار و محلی برای قرار دادن کارت بر روی جعبه داشبورد در نظر گرفته شده است.

دیجیتال خودرو
شرکت دیجیتال خودرو سامانه (سهامی خاص)
اولین و تنها سامانه دیجیتال تعمیرکاران خودرو در ایران

اخطار

حمل اشیای بلند باید با مراقبت همراه باشد.

اخطار

دقت کنید هنگام قرار دادن لیوان، درِ جعبه داشبورد را نبندید. هنگام حرکت خودرو، در صورت قرار دادن نوشیدنی داغ در این محل، مواظب آن باشید.

WWW.DIGITALKHODRO.COM 021 62 99 92 92

WWW.DIGITALKHODRO.COM 021 62 99 92 92

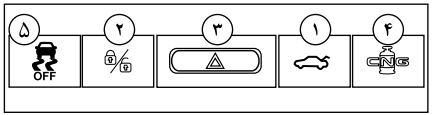

۱- کلید بازکننده درِ صندوق عقب

بـــرای باز کردن درِ صندوق عقـــب از داخل اتاق، دکمهٔ مربوطه را به صورت پیوســـته حداقل به مدت ۱/۵ ثانیه بفشارید، درِ صندوق عقب باز خواهد شد.

۲- کلید قفل مرکزی

با هر بار فشـــردن این کلید درهای خودرو باز و بســـته می‌شوند. در حالت بسته شدن نشانگر روی کلید روشن می شـــود. این نشانگر در حالت بسته شدن درها توسط کنترل از راه دور به صورت چشمک زن روشن و خاموش می‌شود، که نشانگر فعال بودن سیستم دزدگیر است.

۳- فلاشر

دکمهٔ فلاشـــر را فشـــار دهید. تمام چراغ‌های راهنما و همچنین چراغ‌های نشانگر گردش بر روی صفحه نمایش جلو داشبورد با هم چشمک می‌زنند. از این چراغ‌ها فقط در موارد اضطراری مانند زمانی که خودروی شـــما سد راه خودروهای دیگر اســـت و یا هنگامی که در وضعیت خطر قرار دارید، استفاده کنید. حتی هنگامی که موتور خاموش اســـت فلاشر روشـــن می‌ماند، بنابراین پس از خروج از وضعیت اضطراری، فلاشر را خاموش کنید.

۴- کلید تبدیل سوخت گاز

برای تبدیل ســـوخت موتور از بنزین بـــه گاز و بالعکس کلید تبدیل سوخت CNG را به صورت تأخیری ۲ ثانیه فشار دهید

۵- کلید کنترل پایداری

سیســـتم ضد لغزش (که همچنین تحت عنوان کنترل کشش شناخته می‌شـــود)، به عنوان یک سیســـتم ایمنی فعال و به منظـــور محدود کردن لغزش چرخ‌ها بوســـیله ترمز چرخ‌های محرک و موتور، کشش خودرو را بهینه می‌کند.

هشدار:

- در صورت قطع جریان تغذیه (قطع باتری، قطع ســـیم تغذیه الکتریکی...)، مقادیر نمایش داده شده در ساعت پاک می‌شوند ساعت باید مجدداً تنظیم شود.
- برای حفاظت از المنت‌های شیشه گرمکن عقب از ساییدن و خراشـــیدن آنها خودداری کنید و هیچ گونه برچسبی روی المنت‌ها نچسبانید.
- اگر به هر علتی در خودرو کاهش شدید سرعت بوجـــود آید، فلاشـــر به طـــور اتوماتیک ۵ بار چشمک می زند.
- گرمکن شیشهٔ عقب و شیشـــه بالابرها به طور همزمان فعال نمی‌شوند.

اخطار

به دلایل ایمنـــی تنظیم ســـاعت را هنگامی که خودرو متوقف است انجام دهید.

* درصورت نصب در خودروی شما

WWW.DIGITALKHODRO.COM 021 62 99 92 92

WWW.DIGITALKHODRO.COM 021 62 99 92 92

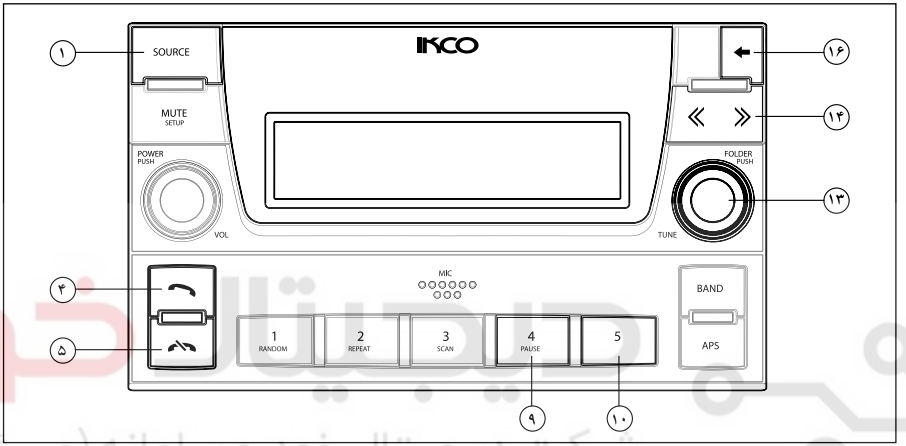

موبایل هندزفری با تکنولوژی Bluetooth*

با تجهیز خودرو به موبایل هندزفری با تکنولوژی Bluetooth، دیگر نیازی به جوابگویی با استفاده از گوشی تلفن همراه در داخل خودرو نخواهید بود، حتی اگر گوشی تلفن همراه در کیف یا جیب شخص استفاده‌کننده قرار داشته باشد. میکروفن این دستگاه و کلید رد یا قبول مکالمه بر روی رادیو پخش قرار دارند.

نحوه کار با بلوتوث:

توجه: برای حفظ ایمنی خود، حتی‌المقدور از مکالمه با تلفن همراه در حین رانندگی خودداری کنید. بلوتوث یک روش مخابره بی‌سیم برای فواصل کوتاه است.

بلوتوث این دستگاه می‌تواند به تلفن‌های همراهی که امکانات بلوتوث را دارند وصل شود. بعد از وصل شدن، می‌توانید تلفن همراه خود را از طریق این دستگاه کنترل کنید.

تنظیمات بلوتوث: BT Connection

با وارد شدن به منوی BT Connection با چرخاندن ولوم Folder Push (ولوم شماره۱۳)می‌توانید به تنظیمات زیر دسترسی پیدا کنید. برای وارد شدن به هر یک از این تنظیمات ولوم شماره۱۳ را بزنید:

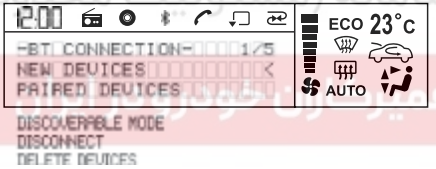

جهت خارج شدن از منوی BT Connection دکمه ⟸ (دکمه شماره۱۶) را برای یک لحظه بزنید.

* درصورت نصب در خودروی شما

WWW.DIGITALKHODRO.COM 021 62 99 92 92

WWW.DIGITALKHODRO.COM 021 62 99 92 92

نحوه برقراری ارتباط دستگاه با تلفن همراه (New Device)

قبل از برقراری ارتباط، بلوتوث تلفن همراه خود را فعال کنید. سپس با وارد شدن به منوی New Device می‌توانید شروع به جستجوی تلفن همراه خود کنید. در این حالت علامت بلوتوث در بالای صفحه نمایش شروع به چشمک زدن می‌کند.

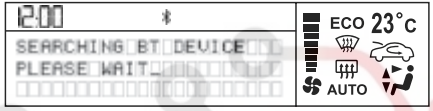

در صورتی که دستگاه موفق به یافتن تلفن همراه شما نشد، پیغام No Device Found روی صفحه نمایش ظاهر می‌شود.

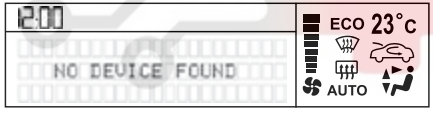

اما در صورتی که دستگاه موفق به شناختن تلفن همراه شما شد، لیست تلفن‌های همراه شناخته شده توسط سیستم باز شده که شما می‌توانید با چرخاندن ولوم Folder Push (ولوم شماره۱۳) تلفن همراه خود را انتخاب کنید. پس از انتخاب اسم تلفن همراهتان جهت تایید انتخاب ولوم شماره۱۳ را برای یک لحظه بزنید.

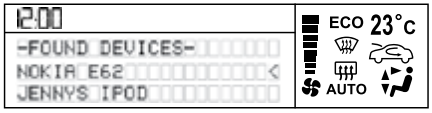

پس از انتخاب اسم تلفن همراهتان لیست زیر روی صفحه نمایش ظاهر می‌شود. جهت برقراری ارتباط توسط ولوم شماره۱۳گزینه Yes را انتخاب کنید.

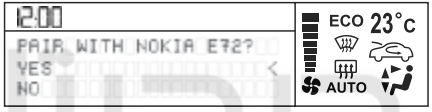

اگر در این حین ارتباط دستگاه با تلفن دیگری برقرار باشد پیغام زیر روی صفحه نمایش ظاهر می‌شود:

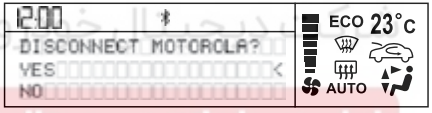

در صورتی که مایل به قطع ارتباط با تلفن قبلی و برقراری ارتباط جدید هستید، توسط ولوم شماره۱۳گزینه Yes را انتخاب کنید.

در این حالت یک کد برقراری جهت ارتباط جدید مورد نیاز است.کد 0000 را وارد تلفن همراهتان کنید. ارتباط بلوتوث‌ها بطور خودکار برقرار می‌شود.

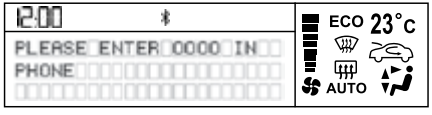

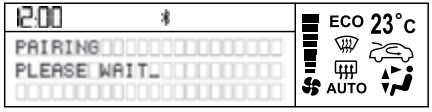

پس از برقراری ارتباط بین دستگاه و تلفن همراه پیغام زیر روی صفحه نمایش ظاهر می‌شود:

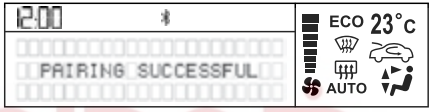

در صورت عدم برقراری ارتباط عبارت Pairing Fail روی صفحه نمایش ظاهر می‌شود.

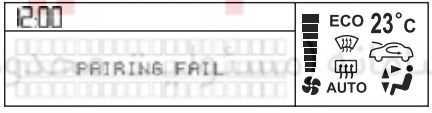

این کار تنها زمانی که می‌خواهید برای اولین بار از طریق گوشی تلفن‌تان با دستگاه ارتباط برقرار کنید ضروری است. در صورتی که قبلاً از طریق تلفن‌تان با دستگاه ارتباط برقرار کرده‌اید دیگر نیازی به این کار نیست. در این صورت از طریق منوی Paired Device می‌توانید با تلفن همراهتان ارتباط مجدد برقرار کنید.

* درصورت نصب در خودروی شما

WWW.DIGITALKHODRO.COM 021 62 99 92 92

WWW.DIGITALKHODRO.COM 021 62 99 92 92

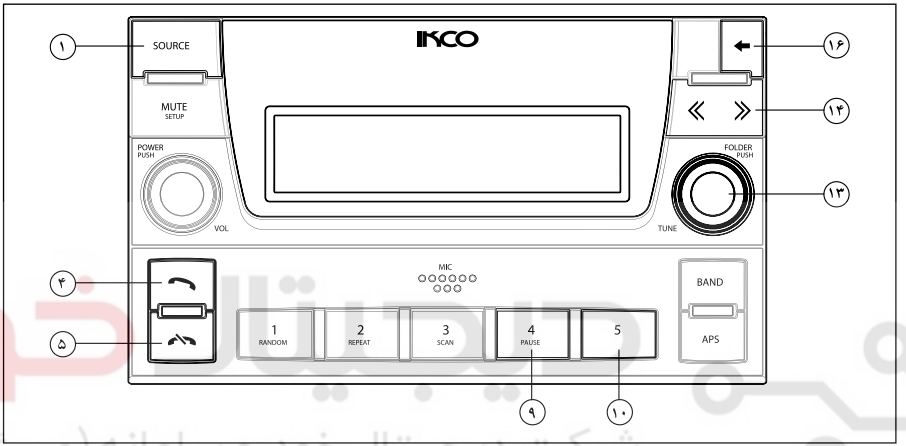

Discoverable Mode:

در صورت انتخاب این گزینه دســـتگاه در طول مدت۳ دقیقه برای تلفن‌های همراهی که درفاصله نزدیک دســـتگاه هستند قابل روئیت می‌شود.

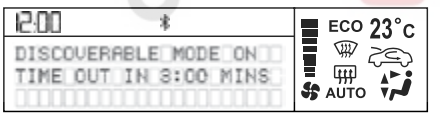

درصورتـــی که تلفن همراهی نام دســـتگاه را بیابـــد، می‌تواند درخواست برقراری ارتباط با دستگاه را ارسال کند.

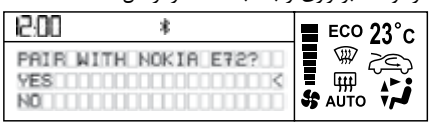

در صورت تمایل به برقراری ارتباط با تلفن جدید توسط ولوم شـــماره ۱۳ گزینه Yes را انتخـــاب کنید. در این صورت ارتباط دستگاه با سیستم فعالی باید قطع شود و پیغام زیر روی صفحه نمایش ظاهر می‌شود:

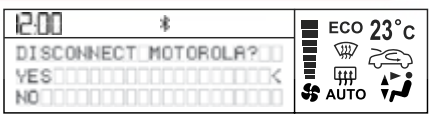

برای قطع ارتباط با سیستم فعلی گزینه Yes را انتخاب کنید در این حالت یک کد برقراری جهت ارتباط با سیســـتم تلفن همراه جدید مورد نیاز است: کد 0000 را وارد تلفن همراه کنید. ارتباط بلوتوث ها بطور خودکار برقرار می‌شود

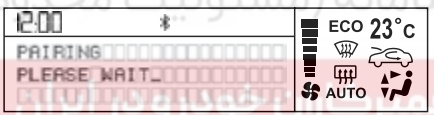

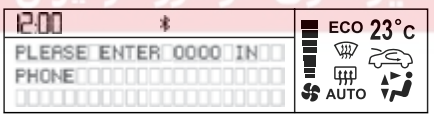

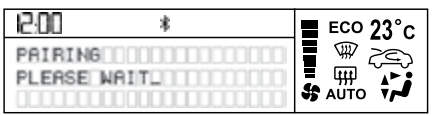

* درصورت نصب در خودروی شما

WWW.DIGITALKHODRO.COM 021 62 99 92 92

WWW.DIGITALKHODRO.COM 021 62 99 92 92

پس از برقراری ارتباط بین دستگاه و تلفن همراه جدید، پیغام زیر روی صفحه نمایش ظاهر می‌شود:

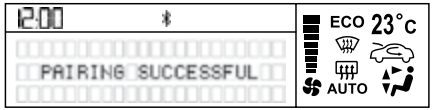

در صورت عدم برقراری ارتباط عبارت Pairing Fail روی صفحه نمایش ظاهر می‌شود.

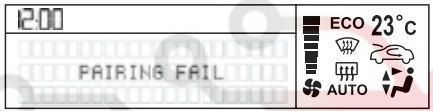

پس از گذشت مدت زمان۳ دقیقه دستگاه به صورت خودکار به منوی اصلی BT Connection برمی‌گردد

Paired Devices :

پس از وارد شدن به منوی Paired Device اسم تلفن همراهتان را از میان لیست تلفن‌هایی که قبلاً به دستگاه وصل شده‌اند، انتخاب کنید. برای این کار توسط Folder Push ولوم (ولوم شماره۱۳) روی لیست تلفن‌ها حرکت کرده و پس از یافتن اسم تلفن همراهتان، جهت تأیید ولوم۱۳را بزنید.

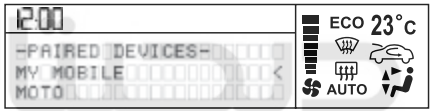

اگر در این حین ارتباط دستگاه با سیستم دیگری برقرار باشد، پیغام زیر روی صفحه نمایش ظاهر می‌شود:

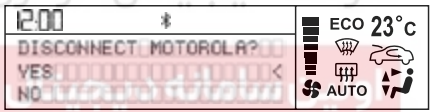

در صورتی که مایل به قطع ارتباط با تلفن قبلی و برقراری ارتباط جدید هستید توسط ولوم شماره۱۳ گزینه Yes را انتخاب کنید.

در این حالت دستگاه شروع به برقراری ارتباط با تلفن جدید کرده و عبارت زیر روی صفحه نمایش ظاهر می‌شود

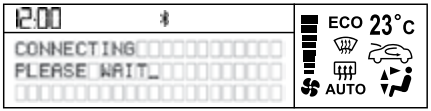

پس از اینکه دستگاه موفق به برقراری ارتباط شد عبارت Bluetooth Connection روی صفحه نمایش ظاهر می‌شود:

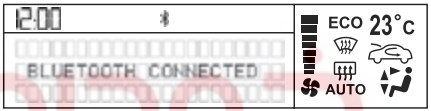

در صورت عدم برقراری ارتباط عبارت Connection Fail روی صفحه نمایش ظاهر می‌شود.

* درصورت نصب در خودروی شما

WWW.DIGITALKHODRO.COM 021 62 99 92 92

WWW.DIGITALKHODRO.COM 021 62 99 92 92

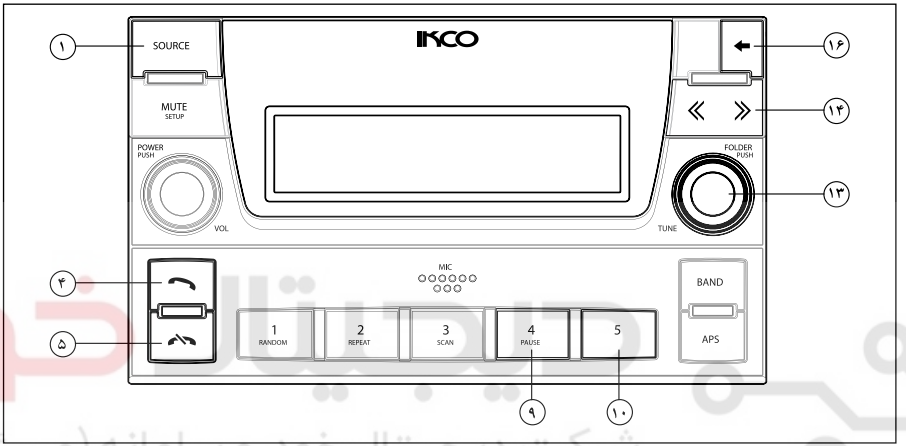

حذف اسم تلفن همراه از لیست تلفن‌ها

Delete Devices

چنانچه بخواهید اسم تلفن همراهتان را از لیست تلفن‌هایی که قبلاً به دستگاه وصل شده‌اند، حذف کنید باید وارد منوی Delete Devices شوید. پس از وارد شدن به منوی Delete Devices اسم تلفن همراهتان را از میان لیست تلفن‌هایی که قبلاً به دستگاه وصل شده‌اند، انتخاب کنید. برای این کار توسط ولوم Folder Push (ولوم شماره۱۳) روی لیست تلفن‌ها حرکت کرده و پس از یافتن اسم تلفن همراهتان جهت تأیید ولوم شماره۱۳ را بزنید.

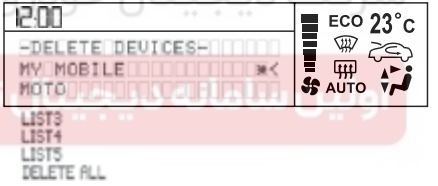

در صورتی که مایل به حذف اسم کلیه تلفن‌هایی که با دستگاه تماس برقرار کرده‌اند باشید، گزینه Delete All را انتخاب کنید

اگر در این حین ارتباط دستگاه با تلفن همراه انتخاب شده برقرار باشد، پیغام زیر روی صفحه نمایش ظاهر می‌شود:

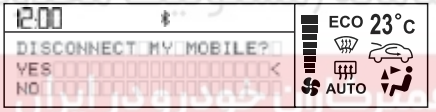

در صورتی که مایل به قطع این ارتباط و حذف اسم تلفن همراه از لیست تلفن‌ها هستید توسط ولوم شماره۱۳ گزینه Yes را انتخاب کنید..

پس از تأیید حذف تلفن مورد نظر، پیغام زیر روی صفحه نمایش ظاهر می‌شود:

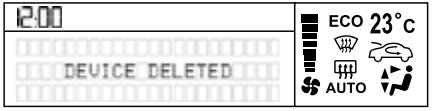

* درصورت نصب در خودروی شما

WWW.DIGITALKHODRO.COM 021 62 99 92 92

WWW.DIGITALKHODRO.COM 021 62 99 92 92

نحوه قطع ارتباط دستگاه با تلفن همراه Disconnect:

در صورتی که پس از برقراری ارتباط بین دستگاه و تلفن همراهتان تمایل به قطع این ارتباط را داشتید، باید گزینه Disconnect را انتخاب کنید.پس از قطع ارتباط عبارت زیر روی صفحه نمایش ظاهر شده و علامت بلوتوث از صفحه نمایش محو می‌شود.

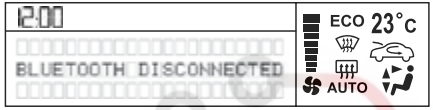

اگر در هنگام انتخاب این گزینه ارتباطی بین دستگاه و هیچ تلفنی وجود نداشته باشد، پیغام زیر روی صفحه نمایش ظاهر می‌شود:

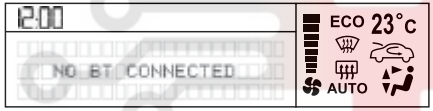

نکته: در صورت قطع ارتباط بین دستگاه و تلفن همراه صفحه نمایش در هر وضعیتی که باشد عبارت Bluetooth Disconnected برای چند لحظه روی صفحه ظاهر شده و علامت بلوتوث از صفحه نمایش محو می‌شود.

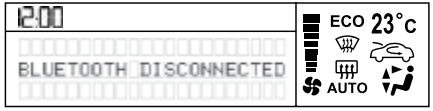

ارتباط اتوماتیک بین دستگاه و تلفن همراه:

در برخی از تلفن‌های همراه چنانچه بلوتوث تلفن روشن باشد و اسم تلفن همراه در بین لیست تلفن‌هایی که قبلاً با دستگاه ارتباط برقرار کرده‌اند باشد(Paired Device) و نیز دستگاه با تلفن همراه دیگری ارتباط نداشته باشد، این امکان وجود دارد که پس از روشن شدن دستگاه یا زدن دکمه ارتباط بین دستگاه و تلفن همراه به صورت اتوماتیک برقرار خواهد شد و صفحه نمایش در هر حالتی که باشد عبارت Auto Connection برای چند لحظه روی صفحه نمایشگر ظاهر می‌شود:

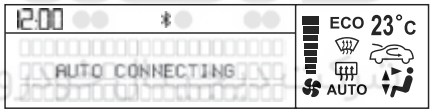

ایجاد یک تماس تلفنی:

در صورتی که ارتباط بین دستگاه و تلفن همراهتان برقرار باشد، برای ایجاد یک تماس تلفنی به قرار زیر عمل کنید:

۱- دکمه (دکمه شماره۴) را بزنید تا وارد منوی زیر شوید:

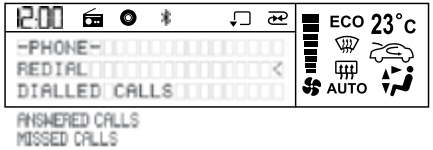

۲- ولوم Folder Push (ولوم شماره۱۳) را برای انتخاب گزینه‌های فوق بچرخانید.جهت تایید گزینه انتخاب شده ولوم شماره۱۳ را بزنید.

Redial: شماره گیری مجدد

Dialled Calls: تماس‌های گرفته شده

Answered Calls: تماس‌های دریافتی

Missed Calls: تماس‌های بی پاسخ

* درصورت نصب در خودروی شما

WWW.DIGITALKHODRO.COM 021 62 99 92 92

WWW.DIGITALKHODRO.COM 021 62 99 92 92

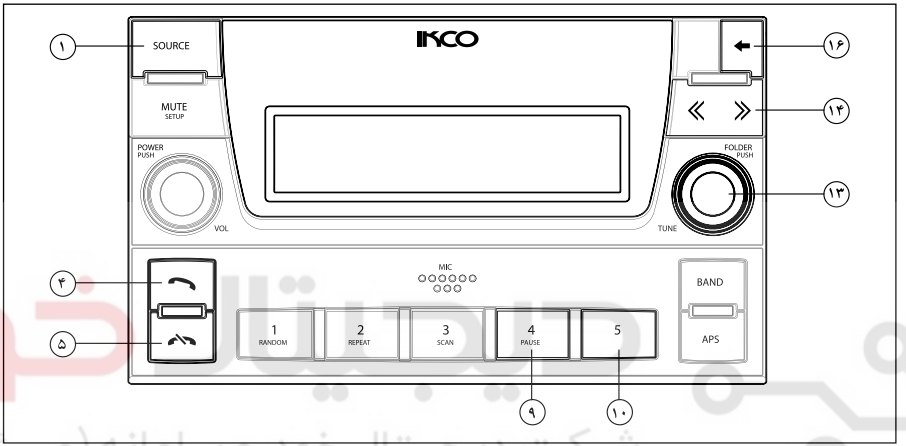

تماس گرفته شده: Dialled Calls

پس از وارد شـــدن به لیســـت تماس‌های ارســـالی ولوم Folder Push (ولوم شماره۱۳) را برای انتخاب شماره مورد نظرتان بچرخانید.

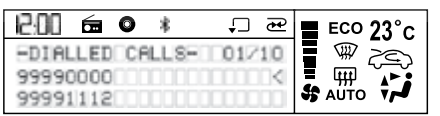

پس از انتخاب شـــماره مورد نظر،جهت برقراری ارتباط و شماره گیری دکمه (دکمه شماره۴) را بزنید.

در زمان مکالمه تلفنی شماره تلفن مقصد و زمان مکالمه روی صفحه نمایش نشان داده خواهد شد.

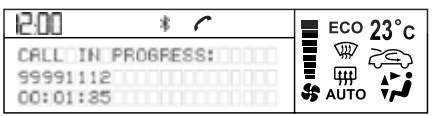

پـــس از اتمام مکالمه برای قطـــع تماس دکمه (دکمه شـــماره۵) را بزنید. پس از قطع تماس پیغام زیر برای چند لحظه روی صفحه نمایش ظاهر می‌شود.

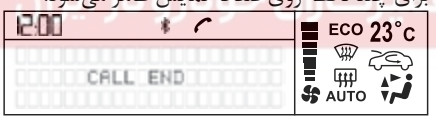

* درصورت نصب در خودروی شما

WWW.DIGITALKHODRO.COM 021 62 99 92 92

WWW.DIGITALKHODRO.COM 021 62 99 92 92

* در صورت انتخاب گزینه ANSWER Call, Missed Call نیز به طریقه فوق عمل کنید.

در صورتی که بخواهید شـــماره‌هایی را که آخرین بار با آن تماس برقرار کرده‌اید مجدداً بگیرید، گزینه Redial را انتخاب کرده و دکمه را برای شماره‌گیری بزنید.

دریافت تماس:

در صورتی که پس از برقراری ارتباط بلوتوث‌ها تماســی با شما گرفته شـــود، برای دریافت تماس دکمه (دکمه شماره۴) را بزنید. جهت قطع یا رد تماس دکمه (دکمه شماره۵) را بزنید.

انتقال تماس:

برای انتقال صدا از دســـتگاه به تلفن همـــراه، در حین مکالمه دکمه Private (دکمه شماره۱۰) را بزنید.عبارت Private Call روی صفحه نمایش ظاهر می‌شود، جهت انتقال مجدد صدا از تلفن به دستگاه مجدداً دکمه شماره ۱۰ را بزنید.

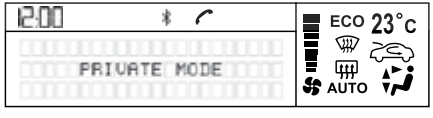

بلوتوث صوتی (BT Audio):

برای شنیدن صدای موزیک در حال پخش توسط تلفن همـــراه و کنترل پخش با دســـتگاه دکمه SRC (دکمه شماره۱) را مکرراً جهت انتخاب حالت BT Audio فشار دهید.

برای خواندن یا مکث دکمه Pause (دکمه شـــماره۹) را بزنید.

جهت تعویض تراک دکمه > > یا < < (دکمه شماره۱۴) را بزنید.

تماس صوتی:

در صـــورت تمایل بـــه برقراری تمـــاس از طریق تماس صوتی دکمه (دکمه شماره۴) را برای چند لحظه نگه‌دارید. عبارت Voice Call روی صفحه نمایش ظاهر می‌شود.

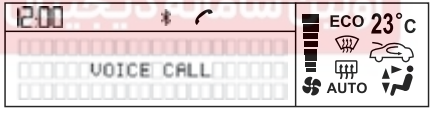

جهت شماره‌گیری دستور صوتی (اسم شخص مورد نظر موجود در دفترچه تلفن همـــراه) را با صدای بلند اعلام کنید. دستگاه شروع به شماره‌گیری و برقراری ارتباط با شماره مورد نظر می‌کند.

در طـــول مکالمه پیغام Voice Call روی صفحه نمایش نشان داده خواهد شد.

پـــس از اتمام مکالمه بـــرای قطع تماس دکمه (دکمه شـــماره۵) را بزنید .پس از قطع تماس پیغام زیر برای چند لحظه روی صفحه نمایش ظاهر می‌شود.

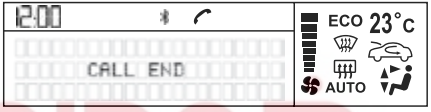

* درصورت نصب در خودروی شما

WWW.DIGITALKHODRO.COM 021 62 99 92 92

WWW.DIGITALKHODRO.COM 021 62 99 92 92

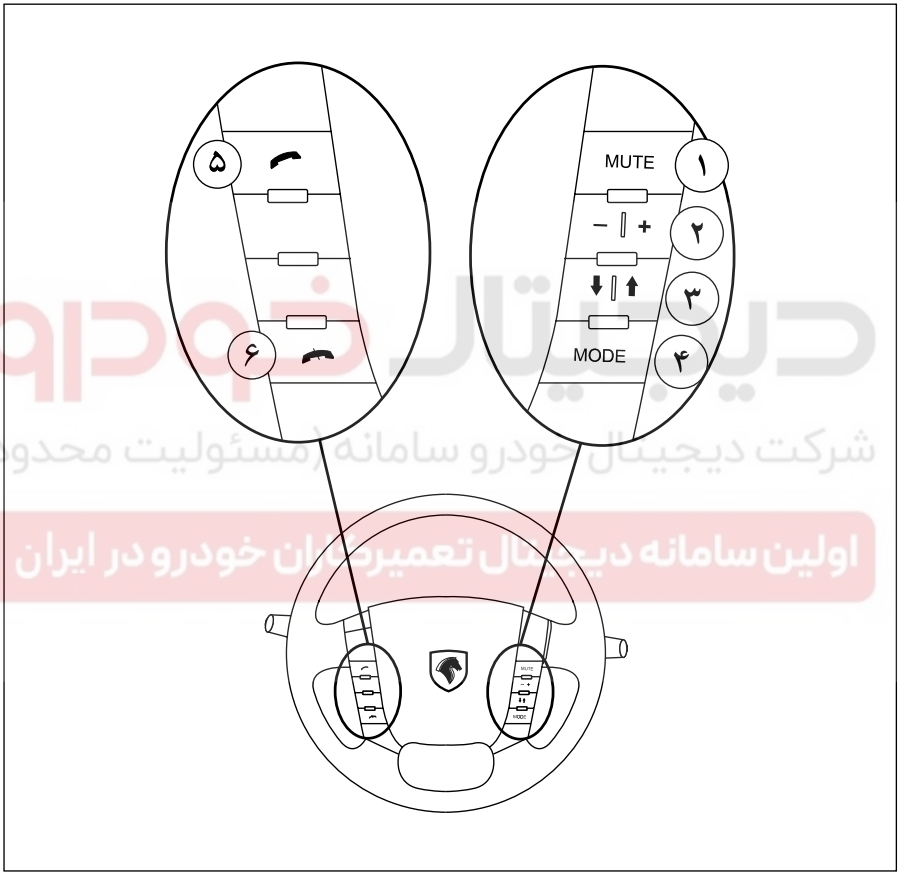

کلیدهای تجهیزات صوتی نصب شـــده بر روی غربیلک فرمان*

۱- MUTE با زدن لحظه‌ای این دکمه صدای سیســـتم صوتی قطع شـــده و با زدن مجدد این کلید، سیستم به حالت عادی برمی‌گردد.

۲- + − جهت افزایش و کاهش صدا

۳- الف:انتخاب تراک قبلی و بعدی (USB)

ب:جستجوی اتوماتیک ایستگاه‌های رادیویی(در حالت رادیو)

۴- MODE جهت وارد شدن به منوهای

Radio> USB> AUX> BT

در زمان ورود به منوی رادیو، امکان جابجایی بین باندهای FM1,FM2,FM3,AM وجود دارد.

۵- پاسخ به تماس دریافتی (در صورت دریافت تماس تلفنی)

۶- قطع ارتباط دستگاه با تلفن همراه

توجه:
نور پس زمینه کلیدها به رنگ ســـفید اســـت و با روشن کردن Side Lamp روشن می‌گردد.

* درصورت نصب در خودروی شما

WWW.DIGITALKHODRO.COM 021 62 99 92 92

WWW.DIGITALKHODRO.COM 021 62 99 92 92

کلیدهای تجهیزات صوتی نصب شـــده بر روی غربیلک فرمان*

۱- با زدن لحظه‌ای این دکمه صدای سیستم صوتی قطع شده و با زدن مجدد این کلید، سیستم به حالت عادی برمی‌گردد.

۲- جهت افزایش و کاهش صدا

۳- الف: انتخاب تراک قبلی و بعدی (USB) : جســـتجوی اتوماتیک ایســـتگاه‌های رادیویی (در حالت رادیو)

۴- جهت وارد شدن به منوهای Radio> USB> AUX> BT

۵- پاسخ به تماس دریافتی (در صورت دریافت تماس تلفنی)

توجه:
نور پس زمینه کلیدها به رنگ ســـفید اســـت و با روشن کردن Side Lamp روشن می‌گردد.

* درصورت نصب در خودروی شما

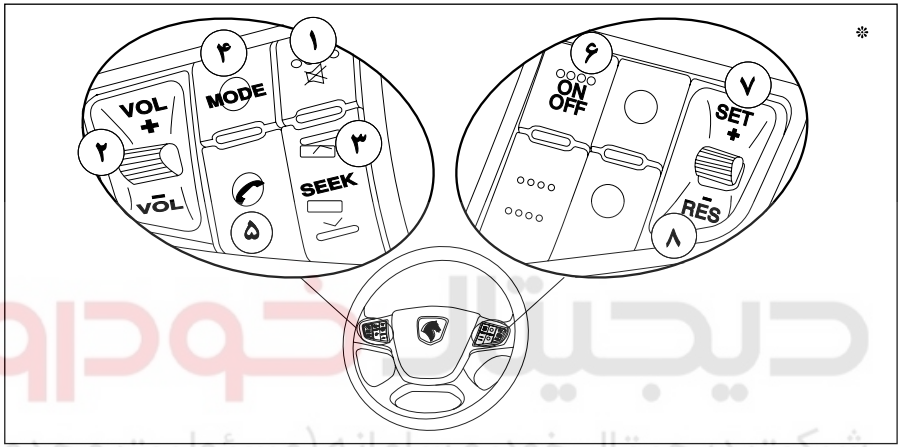

کلیدهای کنترل ســـرعت هوشمند نصب شده بر روی غربیلک فرمان

۶- روشـــن و خاموش کردن سیســـتم کنترل سرعت هوشمند

۷- (در صـــورت فعال بودن سیســـتم) هر بار فشـــار دادن و رها کردن ایـــن کلید باعث افزایش سرعت خودرو در حدود ۱ کیلومتر بر ساعت می‌گردد.

- (درصـــورت فعـــال بودن سیســـتم) با فشـــار دادن و نگه داشتن این کلید ســـرعت خودرو حدود ۳ کیلومتر بر ساعت در هر ثانیه افزایش می‌یابد و پس از رها کردن کلید در همان سرعت ثابت می‌ماند.

۸- (در صورت فعال نبودن سیستم) با فشار دادن و رها کردن لحظـــه‌ای این دکمه سیستم فعال می‌گردد و خودرو با سرعت تنظیم شده قبلی که در حافظه ذخیره شده است حرکت می‌کنـــد. چنانچه ســـرعتی در حافظه ذخیره نباشـــد، سرعت خودرو در سرعت فعلی ثابت می‌گردد.

- (در صـــورت فعال بودن سیســـتم) با فشـــار دادن و نگهداشتن این کلید ســـرعت خودرو حدود ۳ کیلومتر بر ساعت در هر ثانیه کاهش می‌یابد و پس از رها کردن کلید در همان سرعت ثابت می‌ماند.

_ (در صورت فعال بودن سیســـتم) هر بار فشار دادن و رها کردن این کلید باعث کاهش سرعت خودرودر حدود ۱ کیلومتر برساعت می‌گردد.

WWW.DIGITALKHODRO.COM 021 62 99 92 92

WWW.DIGITALKHODRO.COM 021 62 99 92 92

تایمر چراغ سقفی

کنترل چراغ سقفی از طریق سیستم هوشمند انجام می‌گیرد و در حالت‌های زیر قابل مشاهده است.

۱- هنگامی که خودرو خاموش است یکی از درهای خودرو (از جمله در صندوق عقب و در موتور) باز باشد، چراغ سقفی روشن می‌شود و هنگامی که در بسته می‌شود، چراغ سقفی به مدت چند ثانیه روشن می‌ماند و در این فاصله اگر سوئیچ استارت باز شود، چراغ به تدریج خاموش می‌شود.

۲- هنگامی که خودرو در حالت دزدگیر باشد، با فشردن دکمه ON (Lock) چراغ سقفی تا چند ثانیه روشن می‌شود و اگر قبل از زمان Autolock، درب خودرو باز شود، مانند بند ۱ عمل می‌کند وگرنه، عمل Autolock انجام می‌گیرد و چراغ سقفی خاموش می‌گردد.

۳- چنانچه هنگام حرکت یکی از درهای خودرو (از جمله در صندوق عقب و در موتور) باز باشد، چراغ سقفی با چشمک زدن، باز بودن در را به اطلاع راننده می‌رساند.

خودرویاب

هنگامی‌که دزدگیر فعال است، با زدن دکمه بسته روی کنترل از راه دور فلاشر برای ۱۵ مرتبه چشمک می‌زند. این حالت برای یافتن خودرو در میان سایر خودروها مفید است.

توضیح:

منظور از یکبار فعال شدن فلاشر، فعال شدن آن به مدت ۴۰۰ میلی‌ثانیه است.

بدرقه راننده در تاریکی

هنگامی که قصد ترک خودرو خود را در یک گاراژ، پارکینگ (مکان‌های مشابه) دارید و روشنایی محیط بسیار کم می‌باشد، می‌توانید با این قابلیت، فضا را به مدت ۳۰ ثانیه، با روشن شدن چراغ‌های کوچک و نور پائین، روشن کنید. برای این منظور:

- سوئیچ خود را در حالت Stop قرار دهید. (یا سوئیچ را از محل خود خارج کنید.)
- چراغ‌ها را خاموش کنید.
- سپس یک بار دسته راهنما را به سمت خود بکشید.
- از خودرو خارج شده و خودرو را قفل کنید.
- چراغ‌های کوچک و نور پائین روشن شده، به صورت خودکار پس از ۳۰ ثانیه، خاموش خواهند شد.

شرکت دیجیتال خودرو سامانه (سهامی خاص) محدود
اولین سامانه دیجیتال تعمیرکاران خودرو در ایران

WWW.DIGITALKHODRO.COM 021 62 99 92 92

WWW.DIGITALKHODRO.COM 021 62 99 92 92

توجه:
درصورت عدم تطابق مندرجات این بخش با مالتی‌مدیای خودروی شما ، از راهنمای سیستم مالتی‌مدیا که به طور جداگانه در اختیار شما قرارگرفته است استفاده نمائید.

مشخصات فنی سیستم صوتی

عمومی

ولتاژ تغذیه: 12V DC (11V-16V)
ولتاژ تست: 4V/14
بیشترین توان خروجی: کانال 4 * 25w
امپدانس مناسب بلندگو: ۴ اهم
فیوز: ۱۰ آمپر

رادیو FM استریو

محدوده فرکانسی: 87/5-108 MHz
نسبت سیگنال به نویز: 50 dB
پله فرکانسی: 100 KHz

رادیو AM

محدوده فرکانسی MW: 531 - 1602 MHz
نسبت سیگنال به نویز: 50 dB
پله فرکانسیMW: 9 KHz

* درصورت نصب در خودروی شما

اطلاعات ایمنی سیستم صوتی

اقدامات احتیاطی

- فقط از ولتاژ مستقیم 12V-DC با زمین منفی استفاده کنید. قبل از انجام هرگونه عمل پیچیده‌ای روی دستگاه، جهت پیشگیری از بروز تصادف خودرو را متوقف کنید.
- صدای دستگاه را در حدی نگهدارید که صداهای بیرون خودرو به خصوص صداهای هشداردهنده (بوق سایر خودروها و...) قابل شنیدن باشند.
- در صورت بروز هرگونه مشکلی از باز کردن یا تنظیم نمودن دستگاه بدون حضور افراد متخصص خودداری کنید. جهت رفع مشکل با نمایندگی های مجاز مشورت کنید
- در صورت بروز هریک از مشکلات زیر دستگاه را خاموش کرده سپس به یکی از نمایندگی‌های ایران خودرو مراجعه فرمایید:

(a) ورود آب یا هر نوع ماده خارجی به درون دستگاه
(b) به مشام رسیدن هرگونه بوی مشکوک از دستگاه

عدم توجه به هر یک از این موارد می‌تواند منجر به آتش‌سوزی شود.

- جهت جلوگیری از هرگونه آسیب احتمالی به صفحه نمایش از تماس هر نوع شئ نوک تیز یا جسم سخت با سطح آن خودداری کنید.
- در صورت کثیف شدن پانل یا صفحه نمایش، از دستمال ابریشمی و مواد پاک کننده طبیعی جهت تمیز کردن آن استفاده کنید. استفاده از پارچه خشن و مواد پاک‌کننده شیمیایی نظیر الکل می‌تواند منجر به بروز آسیب و ایجاد خط و خش در سطح آن شود.
- جهت استفاده از پورت USB تنها از Flash Memory یا کابل USB با سوکت استاندارد استفاده کنید.

توصیه‌های قبل از استفاده از دستگاه

- جهت آشنایی با نحوه عملکرد دستگاه قبل از استفاده از آن کتابچه راهنما را مطالعه فرمائید. به منظور پیشگیری از بروز هرگونه مشکل، به هنگام استفاده از دستگاه دقیقاً مطابق با کتابچه راهنما عمل کنید. اشکالاتی که در اثر استفاده ناصحیح از دستگاه به وجود آیند شامل گارانتی نخواهند شد.
- در صورت بروز اشکالات غیرمعمول به جدول عیب‌یاب مراجعه فرمائید. در صورت رفع نشدن مشکل از این طریق با نمایندگی‌های مجاز مشورت کنید. از باز یا تنظیم کردن دستگاه بدون حضور فرد متخصص جداً خودداری کنید.
- تصاویر استفاده شده در کتابچه راهنما صرفاً جهت تسهیل در استفاده از دستگاه می‌باشند.
- رانندگی در مسیر پل،کوه‌ها، راه آهن، تونل‌های زیرزمینی می‌واند اثر نامطلوب بر روی عملکرد رادیو داشته باشد.
- رانندگی در مسیر جاده‌های ناهموار می‌تواند باعث قطع و وصل شدن صدا شود.

هشدار
در صورت بروز هرگونه مشکلی، از بازکردن دستگاه خودداری نموده و جهت رفع مشکل به یکی از نمایندگی‌های ایران خودرو مراجعه فرمایید.

WWW.DIGITALKHODRO.COM 021 62 99 92 92

WWW.DIGITALKHODRO.COM 021 62 99 92 92

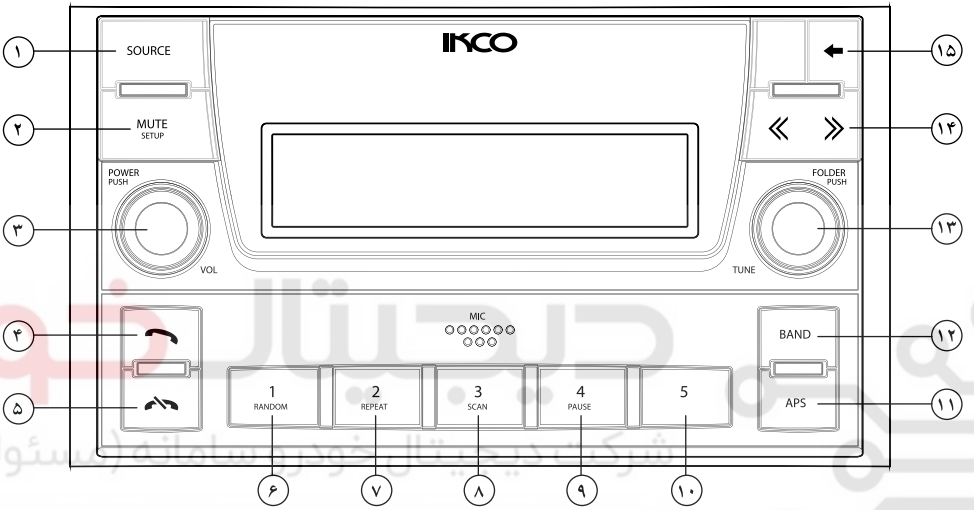

صفحه کنترل سیستم صوتی*

۱- دکمه انتخاب حالت

- پخش رادیو
- خواندن دیسک (زمانی که دیسک در دستگاه موجود باشد)
- USB - درایو (زمانی که USB موجود باشد)
- ورودی AUXIN (زمانی که ورودی AUXIN موجود باشد)
- بلوتوث

۲- فشار لحظه‌ای دکمه جهت قطع صدای خروجی

- نگه‌داشتن دکمه جهت وارد شدن به منوی تنظیمات

Sound -> BT Nonnection ->

Radio Setting -> Media Setting -> System

زدن لحظه ای ولوم شـــماره۱۳ جهت وارد شـــدن به هریک از این زیر منوها و پیچاندن ولوم شماره۱۳ جهت تنظیم هر یک از این حالت‌ها

۳- دکمهٔ روشن و خاموش کردن دستگاه

-پیچاندن ولوم جهت تنظیم صدا و مشخصات صوتی

۴- در صورت برقرار بودن ارتباط دستگاه با تلفن همراه:زدن لحظه ای دکمه جهت وارد شدن به لیست تماس های تلفنی

- نگه داشتن کلید جهت فعال کردن تماس صوتی

-درصورت دریافت تماس تلفنی: زدن دکمه جهت پاسخ به تماس دریافتی

- در صـــورت برقراری تماس تلفنی:زدن دکمه جهـــت انتقال صدا از دستگاه به تلفن همراه

۵- در صورت دریافت تماس تلفنی:

زدن دکمه جهت رد تماس دریافتی

- در حین مکالمه:زدن کلید جهت اتمام مکالمه

۶- حافظه شماره ۱/ پخش تصادفی تراک/پوشه

۷- حافظه شماره۲/ پخش مجدد تراک/ پوشه

۸- حافظه شماره۳/ معرفی تراک‌های موجود در USB

۹- حافظه شماره۴/ متوقف کردن پخش آهنگ

۱۰- حافظه شماره۵/ انتقال صدا از دستگاه به تلفن همراه

۱۱- جستجو و ذخیره اتوماتیک ایستگاه‌های رادیویی

۱۲- دکمه انتخاب باندهای رادیویی

۱۳- در حالت رادیو: جهت تنظیم دستی ایستگاه‌های رادیویی

- در حالت پخش فایل MP3 : انتخاب پوشه قبلی و بعدی

- در صورت وارد شدن به منوی تنظیمات:

چرخاندن ولوم برای حرکت روی گزینه های موجود در منو و زدن کلید برای انتخاب گزینه های موجود

۱۴- در حالت رادیو:حستحوی اتوماتیک ایستگاه های رادیویی

در حالت USB : انتخاب تراک قبلی و بعدی

۱۵- کلید برگشت به منوی قبلی

* درصورت نصب در خودروی شما

WWW.DIGITALKHODRO.COM 021 62 99 92 92

WWW.DIGITALKHODRO.COM 021 62 99 92 92

سیستم ضد سرقت

برای ایمنی بیشتر دستگاه شما مجهز به کد رمز۴ رقمی می باشد. هرگاه اتصال برق دستگاه بنابه هر دلیلی قطع گردد پس از اتصال مجدد با روشـــن کردن دستگاه باید این کد۴رقمی را وارد کنید.

کد رمز به همراه مدل دستگاه و شماره آن در پشت کارت ضمانتنامه رادیوپخش درج گردیده است.پس از استخراج کد رمز کارت، ضمانتنامه را در محل مناسبی نگهداری نمایید.

مشتری گرامی:
رادیو پخش شما دارای کد رمز می باشد. لذا جهت آشنایی با نحوه کار دستگاه و سیستم ضد سرقت، دفترچه راهنمای دستگاه را با دقت مطالعه فرمایید.
در صورت قطع شدن منبع برق رادیو پخش، مجددا رمز را وارد نمایید.
مدت زمان گارانتی دستگاه یک سال از زمان تحویل خودرو می باشد.
شرایط ابطال گارانتی:
۱ـ صدمات و عیوب ناشی از آسیب فیزیکی، ضربه و حوادث
۲ـ استفاده ناصحیح و غیر متعارف
۳ـ دستکاری توسط افراد غیر مجاز
۴ـ آسیب رساندن به برچسب گارانتی الصاق شده به دستگاه
مدل دستگاه:
کد رمز:
شماره سریال:

بـــرای وارد کردن کد رمز ابتدا بـــا زدن دکمه Power دستگاه را روشن کنید. نمایشگر عبارت Code 0000 را نمایش می‌دهد.

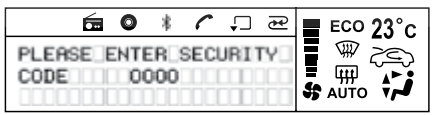

برای وارد کردن اولین عدد از سمت چپ (0000) ولوم Folder Push (ولوم شماره۱۳) را بچرخانید.

بعد از اینکه عدد را روی مقدار صحیح تنظیم کردید، برای تایید عدد وارد شـــده و تنظیم رقـــم دوم (0000) ولوم Folder Push را بزنید. برای وارد کردن عدد دوم، سوم و چهـــارم همین عمل را تکرار کنیـــد. در صورتی که کد وارد شده صحیح باشد دستگاه روشن می‌شود.در غیر این صورت دستگاه روشن نخواهد شـــد و عبارتSecurity Code Error روی صفحه نمایشگر ظاهر می شود.

دکمه Source :

دکمه Source (دکمه شـــماره ۱) را پی در پی فشـــار دهید تا دســـتگاه بین رادیو، دیســـک(زمانی که دیسک داخل دســـتگاه قرار دارد)، USB (زمانی که USB به دســـتگاه وصل اســـت)، ورودی AUX IN (زمانی که ورودی AUX IN وصل اســـت) و بلوتوث تغییر حالت دهد.

تنظیمات کیفیت صدا:

با چرخش ولوم Power (ولوم شماره۳)،حجم صدا کم و زیاد می شود و مقدار تنظیم شده روی صفحه نمایش ظاهر می شود.

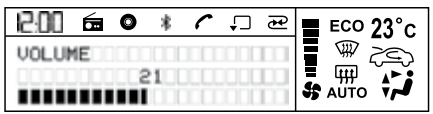

عملکرد Mute:

با زدن لحظه‌ای دکمه Mute Set Up (دکمه شماره۲) صدای دستگاه قطع شده و با زدن مجدد این کلید، دستگاه به حالت عادی برمی‌گردد. توجه داشته باشید که در حین مکالمه تلفنی دکمه Mute Set Up عملکرد ندارد.

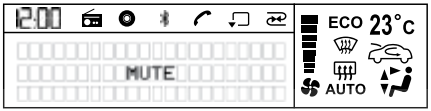

تنظیمات سیستم:

در صورت نگه داشـــتن دکمـــه Mute Set Up (دکمه شـــماره۲) برای چند لحظه وارد تنظیمات دســـتگاه به ترتیب زیر خواهید شد:

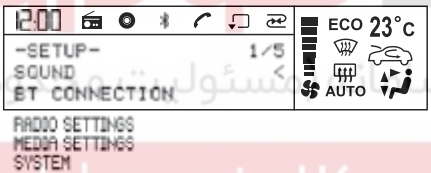

پس از وارد شدن به منوی Set Up برای حرکت بر روی هر یک از گزینه‌های فـــوق ولوم Folder Push (ولوم شماره۱۳) را بچرخانید. پس از انتخاب گزینه مورد نظر جهت وارد شدن به زیرمنوی آن گزینه ولوم شماره۱۳ را برای یک لحظه بزنید.

جهت خارج شـــدن از منـــوی Set Up دکمه ⟸ (دکمه شماره۱۶) را برای یک لحظه بزنید.

* درصورت نصب در خودروی شما

WWW.DIGITALKHODRO.COM 021 62 99 92 92

WWW.DIGITALKHODRO.COM 021 62 99 92 92

تنظیمات کیفیت صدا Sound :

پس از وارد شـــدن به منوی Sound با چرخاندن ولوم Folder Push (ولوم شماره۱۳) می‌توانید به تنظیمات صوتی زیر دسترسی پیدا کنید. جهت انتخاب هر یک از این تنظیمات ولوم شماره۱۳ را بزنید.

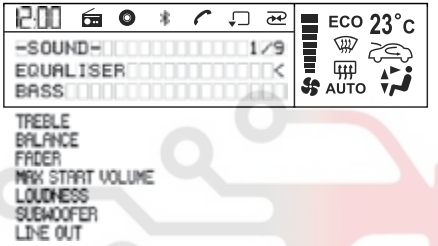

جهت خارج شـــدن از منـــوی Sound دکمه (دکمه شماره۱۶) را برای یک لحظه بزنید.

تنظیمات Equalizer

با وارد شدن به منوی Equalizer می‌توانید به حالت‌های از پیش تنظیم شده صوتی زیر دسترسی پیدا کنید:

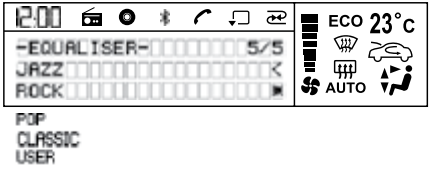

پس از وارد شدن به منوی Equalizer برای حرکت بر روی هـــر یک از گزینه‌های فوق Folder Push (ولوم شماره۱۳) را بچرخانید. پس از انتخاب گزینه مورد نظر جهت فعال کردن آن ولوم شماره۱۳ را برای یک لحظه بزنید.

جهت خارج شدن از منوی Equalizer دکمه (دکمه شماره۱۶) را برای یک لحظه بزنید.

تنظیمات صداهای بم Bass :

با وارد شدن به منوی تنظیمات Bass می‌توانید میزان صـــدای بم را با چرخاندن ولـــوم Folder Push (ولوم شماره۱۳) کم و زیاد کنید. میزان دامنه Bass از -10 ~ +10 قابل تغییر است:

جهت خارج شـــدن از منوی تنظیمـــات Bass دکمه (دکمه شماره۱۶) را برای یک لحظه بزنید.

تنظیمات صداهای زیر Treble:

با وارد شدن به منوی تنظیمات Treble می‌توانید میزان صدای زیر را با چرخاندن ولوم Push (ولوم شماره۱۳) کم و زیـــاد کنید. میزان دامنه Treble از -10 ~ +10 قابل تغییر است.

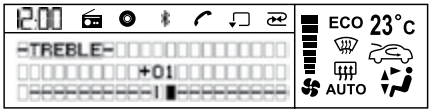

جهت خارج شـــدن از منوی تنظیمات Treble دکمه (دکمه شماره۱۶) را برای یک لحظه بزنید.

تنظیمات بلندگوهای باند چپ و راست Balance:

با وارد شـــدن به منوی تنظیمـــات Balance می‌توانید نسبت صدای بلندگوهای باند چپ و راست را با چرخاندن ولوم Folder Push (ولوم شـــماره۱۳)کم و زیاد کنید. میزان دامنه Balance -10 ~ +10 قابل تغییر است.

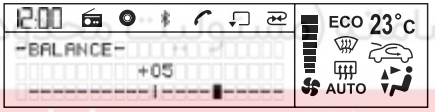

جهت خارج شدن از منوی تنظیمات Balance دکمه (دکمه شماره۱۶) را برای یک لحظه بزنید.

* درصورت نصب در خودروی شما

WWW.DIGITALKHODRO.COM 021 62 99 92 92

WWW.DIGITALKHODRO.COM 021 62 99 92 92

تنظیمات بلندگوهای باند جلو و عقب Fader:

با وارد شدن به منوی تنظیمات Fader می‌توانید نسبت صدای بلندگوهای باند جلو و عقب را با چرخاندن ولوم Folder Push (ولوم شماره۱۳)کم و زیاد کنید. میزان دامنه Fader از -10 ~ +10 قابل تغییر است.

جهت خارج شدن از منوی تنظیمات Fader دکمه ⟸ (دکمه شماره۱۶) را برای یک لحظه بزنید.

تنظیمات حداکثر صدای شروع:

با وارد شدن به این منو می‌توانید حجم صدای اولیه را طوری تنظیم کنید تا در هنگام روشن کردن دستگاه، حجم صدا از مقدار تعیین شده تجاوز نکند. در صورتی که قبل از خاموش کردن دستگاه، حجم صدا از این مقدار کمتر باشد، در هنگام روشن کردن مجدد دستگاه، حجم صدا روی همان مقدار قبلی خواهد بود.

جهت تنظیم صدای دلخواه، بعد از وارد شدن به منوی MAX Start Volume اولین گزینه را که همان میزان صدای دستگاه به هنگام روشن شدن است با زدن ولوم Folder Push (ولوم شماره۱۳) انتخاب کنید.

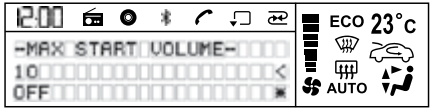

در این حالت با چرخاندن ولوم شماره۱۳ میزان صدا را روی مقداری که می‌خواهید تنظیم کنید.

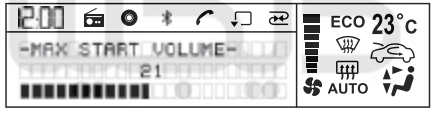

پس از تنظیم جهت ثبت مقدار تنظیم شده دکمه ⟸ را بزنید.

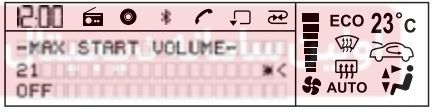

در صورت انتخاب گزینه OFF ، صدای دستگاه به هنگام روشن شدن همان حجم صدا قبل از خاموش کردن دستگاه خواهد بود.

جهت خارج شدن از منوی MAX Start Volume دکمه ⟸ (دکمه شماره۱۶) را برای یک لحظه بزنید

تنظیمات طنین صدا Loudness :

با وارد شدن به منوی Loudness می‌توانید یکی از گزینه‌های ON یا OFF را انتخاب کنید:

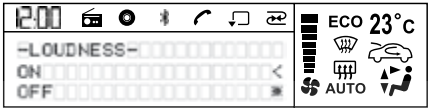

پس از وارد شدن به منوی Loudness برای حرکت بر روی هر یک از گزینه‌های فوق ولوم Folder Push (ولوم شماره۱۳) را بچرخانید. پس از انتخاب گزینه مورد نظر جهت فعال کردن آن ولوم شماره ۱۳ را برای یک لحظه بزنید. در صورت انتخاب گزینه ON طنین صدا افزایش خواهد یافت. جهت خارج شدن از منوی Loudness دکمه ⟸ (دکمه شماره۱۶) را برای یک لحظه بزنید.

تنظیمات Subwoofer :

با وارد شدن به منوی Subwoofer می‌توانید یکی از گزینه‌های ON یا OFF را انتخاب کنید.

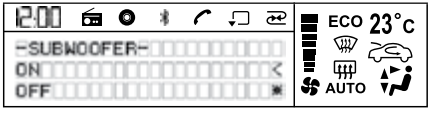

* درصورت نصب در خودروی شما

WWW.DIGITALKHODRO.COM 021 62 99 92 92

WWW.DIGITALKHODRO.COM 021 62 99 92 92

پس از وارد شدن به منوی Subwoofer برای حرکت بر روی هر یک از گزینه‌های فوق ولوم Folder Push (ولوم شماره۱۳)را بچرخانید. پس از انتخاب گزینه مورد نظر جهت فعال کردن آن ولوم شماره۱۳ را برای یک لحظه بزنید. در صورت انتخاب گزینه OFF ورودی Subwoofer قطع خواهد شد.

جهت خارج شدن از منوی Subwoofer دکمه ⟸ (دکمه شماره۱۶) را برای یک لحظه بزنید.

تنظیمات Line Out :

با وارد شدن به منوی Line Out می‌توانید یکی از گزینه‌های ON یا OFF را انتخاب کنید:

پس از وارد شدن به منوی Line Out برا ی حرکت بر روی هر یک از گزینه‌های فوق ولوم Folder Push (ولوم شماره۱۳) را بچرخانید. پس از انتخاب گزینه مورد نظر جهت فعال کردن آن ولوم شماره۱۳ را برای یک لحظه بزنید. در صورت انتخاب گزینه OFF ورودی LINE OUT قطع خواهد شد.

جهت خارج شدن از منوی LINE OUT دکمه ⟸ (دکمه شماره۱۶)را برای یک لحظه بزنید.

*** در مورد تنظیمات بلوتوث BT Connection به قسمت نحوه کار با بلوتوث مراجعه کنید.**

تنظیمات رادیو (Radio Setting):

با وارد شدن به منوی Radio Setting با چرخاندن ولوم Folder Push (ولوم شماره۱۳) می‌توانید به تنظیمات رادیویی زیر دسترسی پیدا کنید. جهت انتخاب هر یک از این گزینه‌ها ولوم شماره ۱۳ را بزنید:

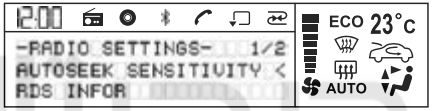

جهت خارج شدن از منوی Radio Setting دکمه ⟸ (دکمه شماره۱۶) را برای یک لحظه بزنید.

تنظیمات جستجوی اتوماتیک: Autoseek Sensitivity

با وارد شدن به منوی Autoseek Sensitivity می‌توانید یکی از گزینه‌های زیر را انتخاب کنید:

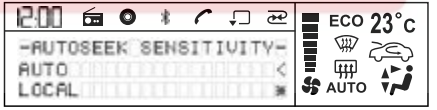

DISTANCE

پس از وارد شدن به منوی Autoseek Sensitivity برای حرکت بر روی هر یک از گزینه‌های فوق ولوم Folder Push (ولوم شماره۱۳) را بچرخانید.در صورت انتخاب گزینه Local تنها ایستگاه‌های قوی محلی دریافت می‌گردد. در صورت انتخاب گزینه Auto الویت در جستجو، با ایستگاه‌های قوی است.

در صورت انتخاب گزینه DISTANCE اولین ایستگاه رادیویی قابل دریافت توسط سیستم صرفنظر از توان سیگنال ورودی، پخش می‌شود. پس از انتخاب گزینه مورد نظر جهت فعال کردن آن ولوم شماره۱۳ را برای یک لحظه بزنید. جهت خارج شدن از منوی Autoseek Sensitivity دکمه ⟸ (دکمه شماره۱۶) را برای یک لحظه بزنید.

RDS Info :

با وارد شدن به منوی RDS Info می‌توانید یکی از گزینه‌های زیر را انتخاب کنید:

پس از وارد شدن به منوی RDS Info برای حرکت بر روی هر یک از گزینه‌های فوق ولوم Folder Push (ولوم شماره۱۳)را بچرخانید. پس از انتخاب گزینه مورد نظر جهت فعال کردن آن ولوم شماره۱۳ را برای یک لحظه بزنید.

در صورت انتخاب گزینه PS اطلاعات ایستگاهRDS روی صفحه نمایش نشان داده خواهد شد. در صورت انتخاب گزینهPTY امکان استفاده از ایستگاه‌های رادیویی با موضوعات برنامه‌ای مشابه (خبر، موسیقی، ورزش و...) فراهم می‌شود. جهت خارج شدن از منوی RDS Info دکمه ⟸ (دکمه شماره۱۶) را برای یک لحظه بزنید.

* درصورت نصب در خودروی شما

WWW.DIGITALKHODRO.COM 021 62 99 92 92

WWW.DIGITALKHODRO.COM 021 62 99 92 92

تنظیمات Media Setting :

با وارد شـــدن به منوی Media Setting با زدن ولوم Folder Push (ولوم شـــماره۱۳) می‌توانید به گزینه ID3 Tag Display دسترسی پیدا کنید:

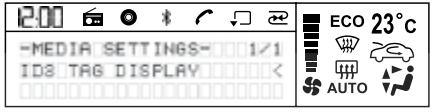

جهت خارج شـــدن از منوی Media Setting دکمه ⟸ (دکمه شماره۱۶) را برای یک لحظه بزنید. با وارد شـــدن به منوی ID3 Tag Display می‌توانید یکی از گزینه‌های زیر را انتخاب کنید:

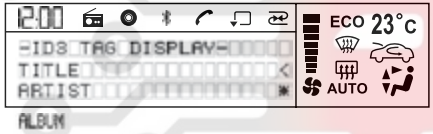

پس از وارد شـــدن به منوی ID3 Tag Display برای حرکت بر روی هر یک از گزینه‌های فوق ولوم Folder Push (ولـــوم شـــماره۱۳) را بچرخانید. پس از انتخاب گزینه مورد نظر جهت فعال کردن آن ولوم شماره۱۳ را برای یک لحظه بزنید.

در صورت انتخاب گزینه Title عنوان فایل در حال پخش، در صورت انتخاب گزینه Artist اسم خواننده فایل در حال پخـــش، در صورت انتخاب گزینـــه Album عنوان آلبوم درحال پخش روی صفحه نمایش، نشان داده خواهد شد.

جهت خارج شدن از منوی ID3 Tag Display دکمه ⟸ (دکمه شماره۱۶) را برای یک لحظه بزنید.

تنظیمات سیستم System :

با وارد شـــدن بـــه منوی System بـــا چرخاندن ولوم Folder Push (ولوم شماره۱۳) می‌توانید به تنظیمات زیر دســـترسی پیدا کنید. برای وارد شدن به هر یک از این تنظیمات ولوم شماره ۱۳ را بزنید:

جهت خارج شـــدن از منـــوی System دکمه ⟸ (دکمه شماره۱۶) را برای یک لحظه بزنید.

تنظیم ساعت Time Setting :

با وارد شـــدن به منوی Time Setting ساعت سیستم شروع به چشمک زدن می‌کند:

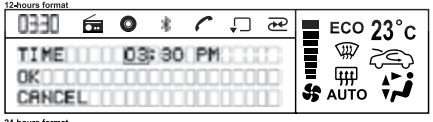

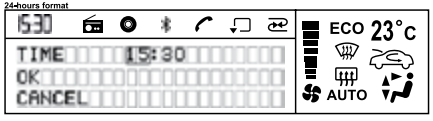

در این حالت برای تنظیم ساعت ولوم Folder Push (ولوم شماره۱۳)را بچرخانید. سپس برای تنظیم دقیقه ولوم شـــماره۱۳ را بزنید. دقیقه شروع به چشمک زدن می‌کند.

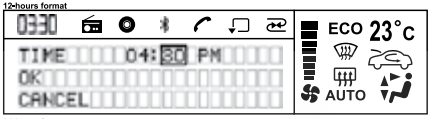

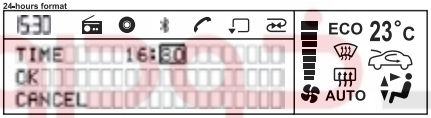

در ایـــن حالت بـــرای تنظیم دقیقه ولوم شـــماره۱۳ را بچرخانیـــد. بعد از تنظیم ســـاعت و دقیقه جهت تایید تنظیمات انجام شده گزینه OK را انتخاب کنید.

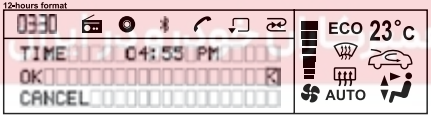

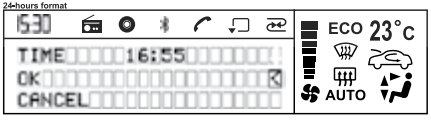

* درصورت نصب در خودروی شما

WWW.DIGITALKHODRO.COM 021 62 99 92 92

WWW.DIGITALKHODRO.COM 021 62 99 92 92

عبـــارت Time Updated روی صفحه نمایش ظاهر می‌شود.

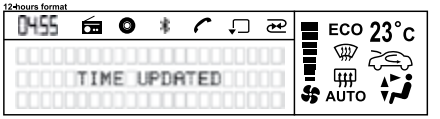

در صورت انتخاب گزینه Cancel تنظیمات انجام شده اعمال نخواهد شـــد. جهت خارج شدن از منوی Time Setting کلید ⟸ (کلید شـــماره۱۶) را برای یک لحظه بزنید.

حالـــت انتخاب وضعیت نمایش ســـاعت Time Format :

با وارد شدن به منوی Time Format با چرخاندن ولوم Folder Push (ولوم شماره۱۳) می‌توانید به تنظیمات زیر دســـترسی پیدا کنید.برای انتخاب هـــر یک از این حالت‌های نمایش ساعت ولوم شماره ۱۳ را بزنید.

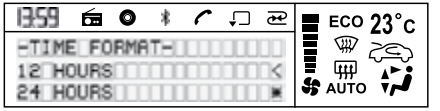

با انتخاب این گزینه‌ها می‌توانید حالت نمایش ساعت را تغییر دهید.

جهت خارج شـــدن از منـــوی Time Format دکمه ⟸ (دکمه شماره۱۶) را برای یک لحظه بزنید.

راه‌اندازی مجدد سیستم Reset Factory :

با وارد شـــدن به منوی Reset Factory با چرخاندن ولوم Folder Push (ولوم شـــماره۱۳)می‌توانید روی گزینه YES یا NO بروید. برای انتخاب هر کدام از این گزینه‌ها ولوم شماره۱۳ را بزنید:

در صورت انتخاب گزینه YES تنظیمات سیستم Reset خواهد شد.

جهت خارج شـــدن از منوی Reset Factory دکمه ⟸ (دکمه شماره۱۶) را برای یک لحظه بزنید.

نحوه کار با USB:

قرار دادن Flash Memory :

Flash Memory را به درگاه USB دســـتگاه متصل کنید. دستگاه به طور خودکار اقدام به پخش فایل صوتی ذخیره شـــده در Flash Memory می‌کند.در صورت درآوردن سیســـتم به آخرین حالت پخش قبل از پخش USB باز می‌گردد.

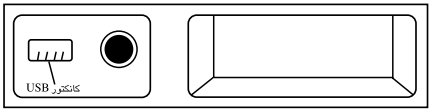

دکمه Random :

هنـــگام پخـــش USB ، دکمـــه Random (دکمـــه شماره۶) را جهت انتخاب پخش تصادفی تراک RDM TRK فشـــار دهید. به هنگام پخـــش فایل MP3 برای پخش تصـــادفی پوشـــه‌های موجـــود (Folder) این کلیـــد را برای انتخـــاب حالـــت RDM FLD مجدداً فشـــار دهید. حالـــت پخش تصادفی مـــادامی که کلید مجدداً فشرده شود، ادامه پیدا می‌کند. Random

دکمه Repeat :

هنگام پخش USB، دکمه Repeat (دکمه شماره۷) را برای انتخاب حالت تکرار پخش تراک در حال اجرا RRT TRK فشار دهید. به هنگام پخش فایل MP3 برای تکرار کلیه تراک‌های داخل پوشـــه فعلی(Folder) این کلید را برای انتخاب حالت RPT FLD مجدداً فشـــار دهید. تکرار پخش مادامی که کلید Repeat مجدداً فشـــرده شود، ادامه پیدا می‌کند.

* درصورت نصب در خودروی شما

WWW.DIGITALKHODRO.COM 021 62 99 92 92

WWW.DIGITALKHODRO.COM 021 62 99 92 92

دکمه Scan :

در حالت USB، دکمه 3 SCAN (دکمه شماره۸) را برای انتخاب حالت Scanning و پخش ۱۰ ثانیه نخست هر یک از تراک‌ها، فشار دهید. زمانی که تراک مورد نظر را پیدا کردید، مجدد دکمه مذکور را برای توقف حالت Scanning فشار دهید تا تراک جاری پخش شود.

دکمه Pause :

در حالت USB چنانچه دکمه 4 PAUSE (دکمه شماره۹) را برای یک لحظه بزنید. حالت Pause فعال شده و پخش تراک در حال اجرا متوقف می‌شود. با زدن مجدد این ولوم، سیستم دوباره به حالت عادی پخش باز می‌گردد.

جستجوی تراک و پوشه

در حالت پخش دیسک (Track/MP3):

با فشردن کلیدهای << و >> (دکمه شماره۱۴) می‌توانید تراک بعدی یا قبلی را انتخاب کنید. در صورتی که زمان سپری شده فایل در حال اجرا بیش از ۵ ثانیه باشد، برای انتخاب تراک قبلی باید دکمه << را دوبار بزنید. در صورتی که دکمه‌های فوق را برای چند لحظه نگه‌داشته و رها کنید، می‌توانید تراک در حال پخش را جلو و عقب ببرید. برای خارج شدن از این حالت مجدداً این دکمه‌ها را بزنید.

در حالت پخش فایل MP3:

با چرخاندن ولوم Folder Push (ولوم شماره ۱۳) می‌توانید پوشه بعدی یا قبلی را انتخاب کنید. با چرخاندن ولوم به سمت راست پوشه بعدی و با چرخاندن ولوم به سمت چپ پوشه قبلی انتخاب می‌شود.

نحوه کار با رادیو:

دکمه Band :

در حالت پخش رادیو با فشردن پیاپی Band دکمه (دکمه شماره۱۲) می‌توانید یکی از باندهای رادیویی را به ترتیب زیر انتخاب کنید: FM1-FM2-FM3-AM

دکمه APS :

برای انتخاب خودکار ۵ ایستگاه رادیویی قوی و ذخیره سازی آنها بجای ایستگاه‌های فعلی، دکمه APS (دکمه شماره۱۱) را بزنید. ایستگاه‌های جدید، جایگزین ایستگاه‌هایی که قبلاً ذخیره شده بودند، می‌شوند.

جستجوی دستی ایستگاه های رادیویی

در حالت رادیو با چرخاندن ولوم Folder Push (ولوم شماره۱۳) به چپ و راست فرکانس دریافتی افزایش یا کاهش می‌یابد. پس از دریافت ایستگاه رادیویی مورد نظر، می‌توانید ایستگاه دریافتی را در یکی از حافظه‌های ۱~۵ ذخیره کنید. جهت ذخیره ایستگاه دریافتی، شماره مورد نظر را به مدت۲ ثانیه فشرده نگه‌دارید.

جستجوی اتوماتیک ایستگاه‌های رادیویی

با فشردن کلیدهای << و >> (دکمه شماره۱۴) می‌توانید سیستم جستجوی اتوماتیک را فعال کنید. پس از دریافت ایستگاه رادیویی مورد نظر، می‌توانید ایستگاه دریافتی را در یکی از حافظه‌های ۱~ ۵ ذخیره کنید. جهت ذخیره ایستگاه دریافتی، شماره مورد نظر را به مدت ۲ ثانیه فشرده نگه‌دارید.

ذخیره دستی ایستگاه‌ها

پس از دریافت ایستگاه رادیویی مورد نظر، می‌توانید ایستگاه دریافتی را در یکی از حافظه‌های ۱~ ۵ ذخیره کنید. جهت ذخیره ایستگاه دریافتی شماره حافظه مورد نظر را به مدت ۲ ثانیه نگه‌دارید. سپس با فشردن هر کدام از کلیدهای ۱ الی ۵ به سادگی می‌توانید ایستگاه مورد نظر را فرا بخوانید.

* درصورت نصب در خودروی شما

WWW.DIGITALKHODRO.COM 021 62 99 92 92

WWW.DIGITALKHODRO.COM 021 62 99 92 92

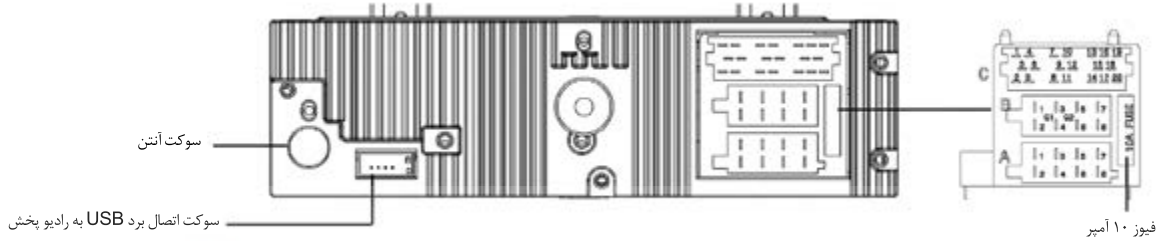

A کانکتور		C کانکتور	
موقعیت	عملکرد	موقعیت	عملکرد
A1	—	C1	خروجی چپ Line Out
A2	—	C2	خروجی راست Line Out
A3	ورودی کنترل میزان روشنایی	C3	زمین Line Out
A4	ولتاژ IGN	C4	خروجی Sub Woofer
A5	کنترل آنتن خودکار	C5	زمین Sub Woofer
A6	ولتاژ روشنایی	C6	تغذیه آمپلی فایر
A7	ولتاژ باتری	C7	ورودی راست AUX-IN
A8	زمین	C8	ورودی کنترل از روی فرمان
B کانکتور		C9	زمین AUXIN
موقعیت	عملکرد	C10	ورودی چپ AUX IN
B1	بندگوی راست عقب +	C11	زمین مدار کنترل از روی فرمان
B2	بلندگوی راست عقب -	C12	پایه تشخیص اتصال ورودی AUX IN
B3	بلندگوی راست جلو +	C13	-
B4	بلندگوی راست جلو -	C14	خط اتصال با گیرنده اطلاعات HV AC
B5	بلندگوی چپ جلو +	C15	خط اتصال با فرستنده اطلاعات HV AC
B6	بلندگوی چپ جلو -	C16	-
B7	بلندگوی چپ عقب +	C17	-
B8	بلندگوی چپ عقب -	C18	زمین HV AC
		C19	-
		C20	-

* درصورت نصب در خودروی شما

WWW.DIGITALKHODRO.COM 021 62 99 92 92

WWW.DIGITALKHODRO.COM 021 62 99 92 92

هرگاه احساس کردید که عملکرد دستگاه دچار مشکلی شده است، سریعاً دستگاه را خاموش کنید. در شرایط غیرعادی از جمله قطع بودن صدا، خارج شدن دود یا بوی سوختن که می‌تواند منجر به آتش‌سوزی یا شوک الکتریکی شود، دستگاه را خاموش کرده و جهت بررسی به یکی از مراکز خدمات پس از فروش یا فروشگاهی که آنرا خریداری کرده‌اید، تحویل دهید. هرگز شخصاً اقدام به تعمیر دستگاه نکنید. این امر می‌تواند منجر به ایجاد خطراتی برای شما شود.

مشکلات عمومی

مشکل	علت ممکن	راه حل
دستگاه روشن نمی‌شود.	فیوز سوخته است.	فیوز را با فیوز مشابه عوض کنید.
	ولتاژ پایین است.	باتری را شارژ کنید.
دستگاه صدا ندارد/ صدای خروجی ضعیف است	ولوم صدا در حالت حداقل است.	سطح صدا را افزایش دهید.
	بالانس صدا تنظیم نیست.	میزان بالانس صدا را تنظیم کنید.
ایستگاه رادیویی دریافت شده کیفیت پایینی دارد/ ایستگاه‌های رادیویی را دریافت نمی‌کند	آنتن به درستی نصب نشده است	اتصال سوکت و کابل آنتن را چک کرده و در صورت لزوم آنتن را صحیح متصل کنید
	آنتن کامل باز نشده است.	آنتن را کامل باز کنید و اتصال صحیح کابل آنتن را چک کنید.
	ایستگاه رادیویی دریافت شده،کیفیت پایینی دارد.	ایستگاه‌های رادیویی را از طریق جستجوی دستی دریافت کرده یا به مکانی که دارای موانع کمتری است نقل مکان کرده و عمل جستجو را مجدداً تکرار کنید.
دستگاه قادر به خواندن USB نیست	دستگاه فرمت فایل را پشتیبانی نمی‌کند.	فرمت فایل را مجدداً کنترل کنید.
	Flash Memory به طور کامل در محل خود قرار نگرفته است.	Flash Memory را به طور کامل و در جهت صحیح در محل خود قرار دهید.

* درصورت نصب در خودروی شما

WWW.DIGITALKHODRO.COM 021 62 99 92 92

WWW.DIGITALKHODRO.COM 021 62 99 92 92

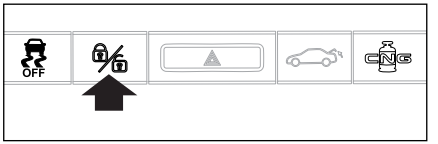

فعال کردن دزدگیر

با فشـــار دادن دکمه قفل کردن روی کنتـــرل از راه دور چنانچه ســـوئیچ استارت در وضعیت اولیه باشد و تمامی درهای خودرو (از جمله در موتور و صندوق عقب) بسته باشد، علاوه بر قفل شـــدن درها، دزدگیر فعال می‌شود. فعال شـــدن دزدگیر با یک بار خاموش و روشـــن شدن چراغ‌های راهنما به اطلاع راننده می‌رسد.

هنگامی که دزدگیر فعال است چراغ کوچک کلید قفل مرکزی روی داشـــبورد شـــروع به چشـــمک زدن می‌کند.

هنگای که دزدگیر فعال است، هر یک از شرایط زیر که رخ دهد باعث می‌شود سیستم به حالت آلارم برود. (در حالت آلارم چراغ های چشمک زن راهنما و بوق روشن می‌شود):

- باز شدن هر یک از درها (از جمله در موتور و صندوق عقب)
- باز کردن قفل درهای جلو به وسیله سوئیچ
- تغییر وضعیت سوئیچ استارت
- فشردن دکمه قفل مرکزی

وضعیت آلارم برای ۳۰ ثانیه ادامه خواهد داشت. سپس آلارم برای ۵ ثانیه متوقف می‌شـــود. پس از آن چنانچه عامل ایجاد وضعیت آلارم از میان رفته باشد، چراغ‌های چشمک‌زن و راهنما و بوق خاموش می‌شود. در غیر این صورت وضعیت آلارم ادامه می‌یابد.

ایـــن وضعیت تا۱۰ بار ادامه خواهد داشـــت و پس از آن چراغ‌های چشمک‌زن راهنما و بوق خاموش می‌شود اما دزدگیر همچنان فعال می‌ماند.

تذکر: در صورت باز بودن هر یک از درهای جانبی و یا در موتور و صندوق و یا خراب بودن ســـوئیچ‌های لادری چنانچه کلید قفل از طریق کنترل از راه دور فشرده شود فلاشر ۴ بار جشمک می‌زند.

در صورت باز بـــودن درهای موتور و صنـــدوق، درهای جانبی قفل می‌شوند اما دزدگیر فعال نمی‌شود. در صورت باز بودن درهای جانبی درها قفل نمی‌شوند.

غیرفعال کردن دزدگیر

هنگامی که دزدگیر فعال است. فشار دادن دکمه باز شدن قفل‌ها روی کنتـــرل از راه دور علاوه بر باز کردن قفل‌ها باعث غیرفعال شـــدن دزدگیر می‌شـــود. غیرفعال شدن سیستم دزدگیر با دوبارخاموش و روشن شدن چراغ‌های راهنما به اطلاع راننده می‌رسد.

قفل خودکار:

اگر دزدگیر فعال باشـــد، در صورتی کـــه دکمه باز روی کنترل از راه دور فشـــرده شـــود ولی هیچ یک از درهای جانبـــی، در موتور یا در صندوق عقـــب طی چند ثانیه باز نشـــود، دزدگیر بطور خودکار درها را قفل می‌کند و دزدگیر فعال می‌شود.

اولین سامانه دیجیتال تعمیرکاران خودرو در ایران

WWW.DIGITALKHODRO.COM 021 62 99 92 92

WWW.DIGITALKHODRO.COM 021 62 99 92 92

چراغ سقف

۱- در حالتی که یکی از درهای خودرو (شامل در صندوق عقب و در موتور) باز شود، چراغ سقفی جلو و عقب روشن می‌شود.

۲- در حالتی که خودرو در مد دزدگیر است، با فشردن کلید Unlock چراغ سقفی روشن می‌شود.

۳- درصورتی که چراغ سقف روشن است و همه درها بسته باشد:

- چند ثانیه پس از بسته شدن آخرین در
- به محض دریافت فرمان Lock
- آنگاه چراغ سقفی به صورت دیمری بعد از ۴ ثانیه خاموش می‌شود.

۴- چنانچه هنگام حرکت یکی از درهای خودرو (از جمله درِ صندوق عقب و درِ موتور) باز باشد، چراغ سقفی با چشمک زدن، باز بودن در را به اطلاع راننده می‌رساند.

خودرویاب:

هنگامی که دزدگیر فعال است، با زدن دکمهٔ «بسته» روی کنترل از راه دور بوق* یکبار فعال می‌شود و فلاشر برای ۱۵ مرتبه چشمک می‌زند. این حالت برای یافتن خودرو در میان سایر خودروها مفید است.

توجه:

- اگر حداقل یکی از درها باز باشد، دزدگیر فعال نخواهد شد. این حالت با چهار بار روشن و خاموش شدن چراغ راهنما و (۴ صدای متوالی بوق)* به اطلاع راننده می‌رساند.
- هنگامی که دزدگیر فعال است، چنانچه قفل در صندوق عقب به وسیله کنترل از راه دور باز شود، می‌توانید در صندوق عقب را باز کرده، وسیلهٔ خود را از صندوق عقب برداشته یا داخل آن بگذارید و سپس در صندوق را ببندید.
- در هنگام آلارم یک بار فشاردادن هر یک از دکمه‌های قفل یا باز کردن قفل روی کنترل از راه دور چراغ راهنما و آژیر را خاموش می‌کند اما باعث باز شدن درهای خودرو یا غیر فعال شدن سیستم دزدگیر نخواهد شد.

نکات ایمنی پیشگیری از سرقت خودرو

همواره نکات زیر را هنگامی که خودرو را حتی برای چند دقیقه ترک می‌کنید، رعایت کنید:

۱- پنجره‌ها را کاملاً ببندید.

۲- اشیای قیمتی را با خود بردارید یا در صندوق عقب پنهان کنید.

۳- سوئیچ را جا نگذارید.

۴- فرمان را قفل کنید (هنگامی که ماشین خاموش است با کمی چرخاندن، فرمان قفل می شود.)

۵- همهٔ درها را قفل کنید.

علاوه بر رعایت نکات بالا خود شما هم می‌توانید تدابیری بیندیشید که امکان سرقت خودروی خود را کاهش دهید.

هشدار

- از پارک کردن خودرو در مکان‌های خلوت خودداری کنید.
- خودرو را در مکان‌های تاریک پارک نکنید.
- هرگز اسناد و مدارک خودرو یا کلیدهای یدکی را در داخل خودرو جا نگذارید.
- اگر پارکینگ دارید، از آن استفاده کنید و حتماً سوئیچ را بردارید.

WWW.DIGITALKHODRO.COM 021 62 99 92 92

WWW.DIGITALKHODRO.COM 021 62 99 92 92

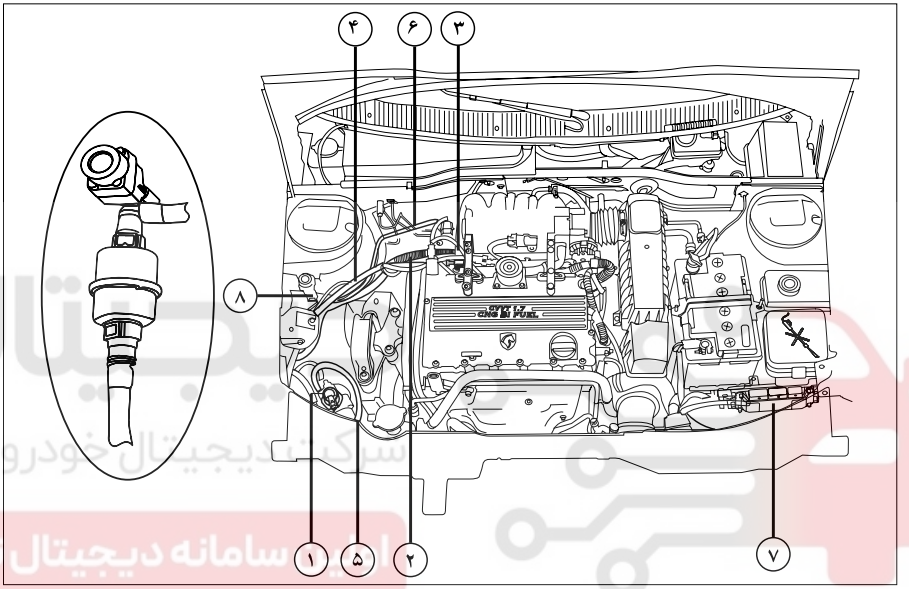

مجموعه قطعات گازسوز در محفظهٔ موتور*
(موتور۱۷۰۰سی سی پایه گازسوز-EF7)

۱- رگولاتور: فشـــارِ گاز را از حداکثر ۲۰۰ بار به فشار (حدود ۲ یا ۷ بار) کاهش می‌دهد.

۲- شـــلنگ انتقال گاز به ریل سوخت: گاز طبیعی با فشارِ کاهش یافته را از رگولاتور به ریل سوخت منتقل می‌کند.

۳- ریل ســـوخت: گاز ورودی بـــه منیفولد وارد ریل ســـوخت می‌شود و در زمان‌های مشـــخص با باز شدن انژکتورهای گاز وارد منیفولد می‌شود.

۴،۵- شلنگ‌های رفت و برگشت آب گرم به رگولاتور: آب بخـــاری را برای گرم کـــردن و جلوگیری از یخ زدگی رگولاتور حین کار در حالت گاز وارد رگولاتور می‌کند.

۶- لوله فشار قوی گاز: گاز بواسطه این لوله از مخزن به رگولاتور انتقال می‌یابد.

۷- واحد الکترونیکی موتور (ECU):
زمان و مدت پاشش انژکتور و زمان جرقه را در حالت‌های مختلف موتور تنظیم می کند.

۸- فیلتر گاز :
صافی محافظی اســـت که ذرات بـــاقی مانده خارجی را از جریـــا ن گاز حـــذف می‌کند. در بـــرخی خودروهای دوگانه‌سوز، سیســـتم CNG خودرو به فیلتر گاز مجهز است که در حد فاصل رگولاتور و ریل سوخت و بر روی لوله فشار ضعیف گاز تعبیه شده است.

* درصورت نصب موتور پایه گازسوز در خودروی شما

WWW.DIGITALKHODRO.COM 021 62 99 92 92

WWW.DIGITALKHODRO.COM
021 62 99 92 92

مجموعه قطعات CNG مستقردر صندوق عقب*

۱. مخزن (مخزن‌ها) :

گاز طبیعی فشرده با حداکثر فشار ۲۰۰ بار در آن ذخیره می‌شود.

۲. شیر سر مخزن:

مسیر گاز بعد از مخزن را باز یا بسته می‌نماید و شامل تجهیزاتی است که در صورت افزایش فشار و دمای گاز بیش از حد مجاز، گاز مخزن را تخلیه می کند. همچنین در صورت بریده شدن لوله، خروج گاز را از مخزن محدود می‌سازد.

۳. لوله‌های انتقال و سیستم تهویهٔ گاز:

در صورت بروز نشتی در اتصالات، سیستم تهویه، گاز را به بیرون از صندوق عقب هدایت می کند.

۴. پرکن:

قطعه‌ای است نصب شده روی خودرو برای سوخت‌گیری مخزن گاز که در جایگاه سوخت گیری، نازل سوخت‌گیری به آن وصل می‌شود.

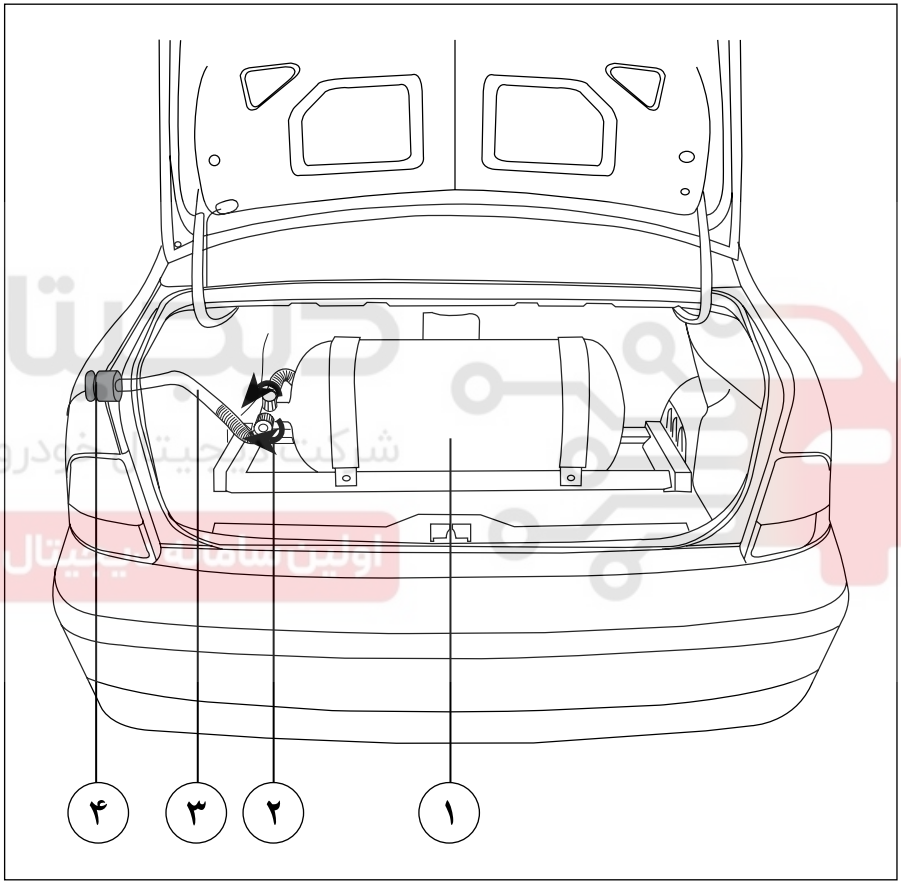

* درصورت نصب موتور پایه گازسوز در خودروی شما

WWW.DIGITALKHODRO.COM
021 62 99 92 92

WWW.DIGITALKHODRO.COM 021 62 99 92 92

۳ رانندگی

دیجیتال خودرو
شرکت دیجیتال خودرو سامانه (مسئولیت محدود)
اولین سامانه آموزش آنلاین تعمیرکاران خودرو در ایران

نشانگرهای صفحه نمایش جلو آمپر دیجیتالی ۸۰
چراغ‌های هشدار دهنده ۸۳
راهنمای صفحه نمایش دیجیتالی ۸۷
صفحه نمایش چند منظوره ۹۰
هشدار صوتی جلو آمپر ۹۱
کروز کنترل ۹۲
توربوشارژ* ۹۴
روشن کردن و رانندگی ۹۶
دنده دستی ۹۸
سیستم هشدار موانع عقب* ۹۹
روشن کردن و رانندگی CNG ۱۰۱
پرکردن مخزن سوخت ۱۰۵
چراغ‌ها ۱۰۶
برف‌پاک‌کن و شیشه‌شوی ۱۰۹
ترمزها ۱۱۰
سیستم‌های کمکی ترمز ۱۱۱
سیستم فرمان برقی EPS و دوربین عقب ۱۱۴

* درصورت نصب در خودروی شما

WWW.DIGITALKHODRO.COM 021 62 99 92 92

WWW.DIGITALKHODRO.COM
021 62 99 92 92

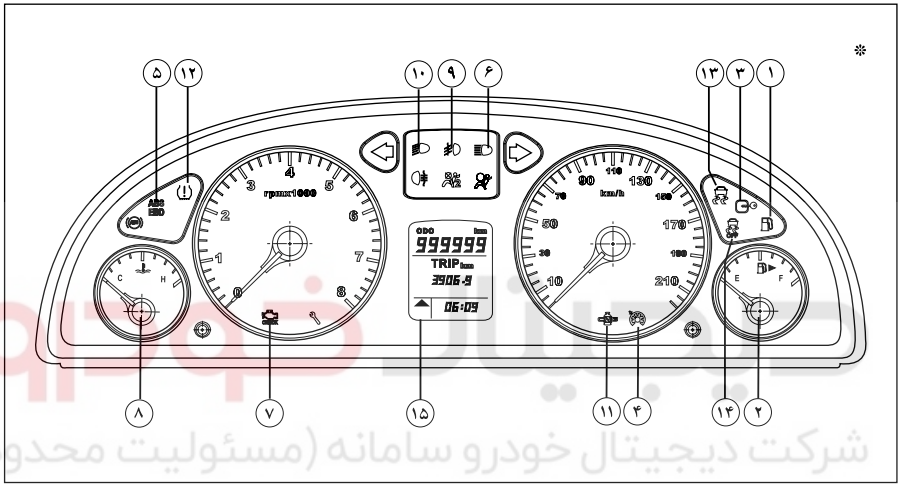

نمایشگر جلو آمپر

صفحه درجات و علائم

چراغ‌های اخطار و شاخص‌ها

۱- چراغ اخطار کاهش سطح سوخت
۲- شاخص مقدار سوخت
۳- چراغ ایموبلایزر
۴- نشانگر کنترل سرعت هوشمند*
۵- اخطار ترمز EBD-ABS
۶- نور بالای چراغ‌های جلو
۷- چراغ اخطار عیب‌یاب
۸- شاخص دمای مایع سیستم خنک‌کننده
۹- چراغ مه‌شکن جلو
۱۰- نور پایین چراغ‌های جلو
۱۱- نشانگر وضعیت سوخت CNG *
۱۲- نشانگر فشار باد تایرها TPMS
۱۳- برنامه پایداری الکترونیک ESC
۱۴- غیرفعال بودن برنامه پایداری الکترونیک ESC OFF
۱۵- پیشنهاد سبک‌تر کردن دنده GSI

* درصورت نصب در خودروی شما

شرکت دیجیتال خودرو سامانه (مسئولیت محدود)
اولین سامانه دیجیتال تعمیرکاران خودرو در ایران

WWW.DIGITALKHODRO.COM
021 62 99 92 92

WWW.DIGITALKHODRO.COM 021 62 99 92 92

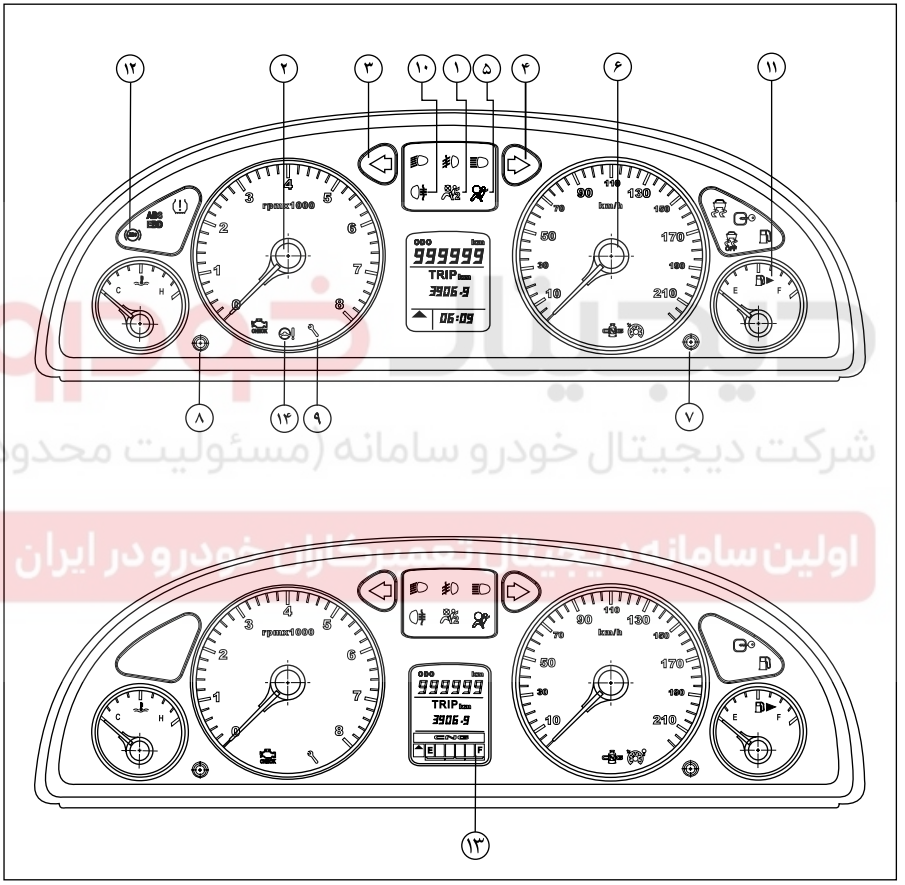

نمایشگر جلو آمپر

چراغ‌های نشانگر و درجات

۱- چراغ اخطار غیرفعال بودن کیســـه هوای سرنشین جلو

۲- دور سنج موتور

۳- راهنمای سمت چپ

۴- راهنمای سمت راست

۵- چراغ هشدار خرابی کیسه هوای راننده

۶- سرعت سنج

۷- دکمه تغییر وضعیت و صفرکننده

۸- کلید چرخشی تنظیمات جلو آمپر

۹- چراغ اخطار سرویس دوره‌ای

۱۰- چراغ مه‌شکن عقب

۱۱- نشانگر سمت سوخت‌گیری خودرو

۱۲- نشانگر ترمز ABS

۱۳- نمایشگر میزان حجم گاز داخل مخزن *

۱۴- چراغ اخطار سیستم فرمان برقی *

* درصورت نصب در خودروی شما

شرکت دیجیتال خودرو سامانه (مسئولیت محدود)
اولین سامانه دیجیتال خودرو در ایران

WWW.DIGITALKHODRO.COM 021 62 99 92 92

WWW.DIGITALKHODRO.COM 021 62 99 92 92

درجهٔ بنزین: هنگام بسته بودن سوئیچ، عقربه بر روی صفر قرار می‌گیرد و باز شدن سوئیچ سطح سوخت مخزن را نشان می‌دهد.
هنگامی که سطح بنزین در مخزن سوخت پایین بیاید (حدود ۷ لیتر)، چراغ هشداردهندهٔ سوخت که در کنار درجهٔ بنزین تعبیه شده، روشن می شود. در این صورت در اسرع وقت سوخت‌گیری کنید. حجم مخزن سوخت ۶۰ لیتر است.

دور ســـنج موتور: دور سنج موتور، دور موتور را بر حســـب دور بر دقیقه نمایش می‌دهد. برای جلوگیری از آسیب رسیدن به موتور، هرگز اجازه ندهید که عقربهٔ دورسنج بمدت طولانی در محدودهٔ قرمز باقی بماند.

سرعت سنج : نشان دهندهٔ سرعت خودرو بر حسب کیلومتر بر ساعت می‌باشد.
"**توجه:** نمایشگر سرعت‌سنج با توجه به قطر چرخ‌های سازنده تنظیم شده است. هرگونه تغییر در قطر چرخ‌ها سرعت‌سنج را از تنظیم خارج می‌کند."

نمایشگر دمای موتور: این درجه، دمای مایع خنک کنندهٔ موتور را نشان می‌دهد. هنگامی که موتور به دمای کارکرد عادی می‌رسد، عقربهٔ نشانگر در محدودهٔ پایین خط وسط صفحهٔ مدرج قرار می‌گیرد و تا زمانی‌که موتور در شرایط عادی به کار خود ادامه دهد، در همین محدوده باقی می‌ماند.
چنانچه عقربهٔ نشانگر به محدودهٔ قرمز برسد، به معنی داغ شدن بیش از حد مایع خنک کننده است که موجب آسیب رسیدن به موتور می‌شود. در چنین وضعیتی بلافاصله و با رعایت ایمنی، خودرو را متوقف کنید و فوراً با نمایندگی‌های مجاز تماس بگیرید.
دلایل ممکن:
- اشکال در فن خنک کننده ⟸ فیوزها را بررسی و در صورت نیاز تعویض کنید.
- نشتی در سیستم خنک کننده ⟸ صبر کنید موتورخنک شود سپس سطح مایع خنک کننده را بررسی کنید.
- اشکال در عملکرد واترپمپ

دکمهٔ تغییروضعیت و صفر کننده: برای نمایش وضعیت‌های مختلف در نمایشگر دیجیتالی و صفرکردن اطلاعات در وضعیت مربوطه، مورد استفاده قرار می‌گیرد.

دیجیتال خودرو
تولید و پشتیبانی سامانه دیجیتال خودرو تعمیرکاران خودرو در ایران (سهامی خاص)
تولید و پشتیبانی سامانه دیجیتال تعمیرکاران خودرو در ایران

WWW.DIGITALKHODRO.COM 021 62 99 92 92

WWW.DIGITALKHODRO.COM 021 62 99 92 92

نشانگر چراغ‌های راهنما- سبز

جهت چراغ‌های راهنما (گردش به چپ و گردش به راست) به وسیله فلش مشخص شده است. در گردش به چپ یا راست این چراغ‌های نشانگر با چراغ‌های راهنما چشمک می زنند. چنانچه از فلاشر (چراغ‌های هشدار در مواقع اضطراری) استفاده شود، هر دو فلش در هنگام فعال‌سازی چراغ‌های راهنما همزمان عمل می‌کنند. چنانچه یکی از نشانگرها بسیار سریع چشمک بزند، به معنی کارنکردن یکی از لامپ‌های همان سمت می‌باشد.

توجه: این حالت تنها هنگامی اتفاق می‌افتد که یکی از چراغ‌های راهنمای جلو یا عقب کار نکند، چنانچه یکی از چراغ‌های چشمک زن جانبی کار نکند اثری بر سرعت چشمک‌زدن نشانگرها نخواهد داشت.

زمانی که چراغ‌های راهنما روشن شود، چراغ‌های روی آینه‌های تاشو همزمان با فلاشر مربوطه شروع به چشمک زدن می‌کند.*

توجه مهم: اگر به هر علتی در خودرو کاهش شدید سرعت (ترمز شدید) به وجود آید، سیستم هشداردهنده بطور اتوماتیک فلاشر را به مدت ۵ ثانیه روشن می‌نماید. این عمل به عنوان هشدار کاهش شدید سرعت تلقی می‌گردد.

دیجیتال خودرو
شرکت دیجیتال خودرو سامانه (مسئولیت محدود)
اولین سامانه دیجیتال تعمیرکاران خودرو در ایران

نورپایین چراغ‌های جلو- سبز

هنگام استفاده از نور پایین این نشانگر روشن می‌شود.

نور بالای چراغ‌های جلو-آبی

هنگام استفاده از نور بالا این نشانگر روشن می‌شود.

چراغ‌های مه شکن جلو - سبز

هنگام استفاده از چراغ مه شکن جلو این نشانگر روشن می‌شود.

چراغ مه شکن عقب - نارنجی

هنگام استفاده از چراغ مه شکن عقب این نشانگر روشن می‌شود.

* درصورت نصب در خودروی شما

WWW.DIGITALKHODRO.COM 021 62 99 92 92

WWW.DIGITALKHODRO.COM 021 62 99 92 92

عیب‌یاب خودکار موتور - نارنجی

هرگاه سیســـتم عیب‌یاب موتور عیبی را تشـــخیص دهد، این نشانگر هشداردهنده روشن می‌شود. هنگامی که سوئیچ در موقعیت دوم (باز) باشد، به علامت بررسی کردن سیستم، این چراغ روشن می‌شود که پس از روشن شدن موتور، خاموش خواهد شد. چنانچه در خلال حرکت خودرو مشکلی در موتور پیش آید، این چراغ دوباره روشن می‌شود.

توجه: اگر نشانگر روشن شود و خودرو عادی کارکند، به نمایندگی مجاز مراجعه کنید. با این حال همچنان می‌توانید رانندگی کنید. اگر نشانگر روشن شود و خودرو عادی کار نکند، با سرعت بالا رانندگی نکنید و بلافاصله به نمایندگی‌های مجاز مراجعه کنید. (اگر نشانگر به صورت چشمک‌زن کار کند به معنی ایراد در سیستم جرقه است و باید موتور با دور آرام کار کند و سریع‌تر به نمایندگی مجاز مراجعه گردد.)*

اخطار ترمز ضد قفل (ABS) - نارنجی

این نشانگر هنگام روشن کردن خودرو به مدت چند ثانیه روشن و سپس خاموش می‌گردد. چنانچه نشانگر اخطار هنگام روشن کردن خودرو روشن نشود و یا پس از روشن شدن موتور بصورت روشن باقی بماند، نشانه وجود اشکال در سیستم ترمز ضد قفل است. در چنین شرایطی خودرو را در اسرع وقت و با رعایت اصول ایمنی به نمایندگی‌های مجاز جهت بررسی و برطرف نمودن عیب به نمایندگی‌های مجاز منتقل نمایید.

اخطار غیرفعال بودن کیسه هوای سرنشین - نارنجی

روشن شدن این چراغ به صورت دائم نشان دهنده غیرفعال بودن کیسه هوای سرنشین است. تا زمانی که کیسه هوای سرنشین غیرفعال باشد این چراغ روشن می‌ماند.

در صورتی که چراغ اخطار چشمک زن فعال شود، باید با یکی از نمایندگی‌های مجاز ایران خودرو تماس بگیرید.

اخطار ایراد کیسه هوای راننده - نارنجی

این نشانگر با روشن کردن خودرو ۶ بار چشمک می‌زند و سپس باید خاموش گردد و در صورتیکه این چراغ روشن بماند نشان دهنده ایراد در سیستم ایربگ راننده بوده و باید به نمایندگی مجاز مراجعه شود، در غیر این صورت مسئولیت آن به عهده مالک خودرو می‌باشد.

اخطار کمبود سوخت

روشن بودن این نشانگر به این معنی است که کمتر از ۸ لیتر سوخت در باک باقی مانده است. در اولین فرصت سوخت‌گیری کنید. با رسیدن میزان سوخت به کمتر از ۳ لیتر، این نشانگر چشمک می‌زند.

* درصورت نصب در خودروی شما

WWW.DIGITALKHODRO.COM 021 62 99 92 92

WWW.DIGITALKHODRO.COM 021 62 99 92 92

کنترل سرعت هوشمند - نارنجی*

روشن و خاموش شدن این نشانگر نشان دهنده فعال و یا غیرفعال بودن سیستم کنترل سرعت هوشمند می‌باشد.

چراغ ایموبیلایزر - نارنجی

چشمک زدن چراغ ایموبلایزر بعد از خاموش شدن خودرو هر ۴ ثانیه یک بار به معنای فعال بودن سیستم ایموبلایزر می‌باشد.

چراغ اخطار سرویس - نارنجی

"روشن شدن این چراغ به معنای فرا رسیدن سرویس‌های دوره‌ای می‌باشد."

نشانگر وضعیت سوخت CNG- سبز*

در حالت فعال بودن وضعیت سوخت CNG این نشانگر روشن می‌شود و هنگام تبدیل وضعیت سوخت از حالت بنزین به گاز (تغییر سوخت) این نشانگر به صورت چشمک‌زن عمل می‌نماید.

نشانگر TPMS

این چراغ در شرایط زیر روشن می‌شود:

۱- این چراغ هنگامی روشن می شود که فشا ر باد یک یا چن د تایر از حد مجاز کم تر یا بیش تر باشد ، دمای تایرها بیش از حد مجاز افزایش یابد، و یا عملکرد سیستم TPMS دچار مشکل گردد. در این صورت نسبت به بازبینی تایرها اقدام نموده و یا به نمایندگی‌های مجاز مراجعه فرمایید.

۲- سامانه TPMS دچار مشکل شده باشد که در این شرایط، فشار تایرها دیگر مورد پایش قرار نمی‌گیرد. در این صورت به نمایندگی‌های مجاز مراجعه فرمایید.

توجه:

چنانچه نشانگر سوخت CNG به طور مداوم در حالت چشمک زن باقی بماند و حتی با گرم شدن موتور، تبدیل سوخت بنزین به گاز مشاهده نشود، به معنای وجود ایراد در یکی از اجزای سیستم گازسوز می‌باشد و باید به نمایندگی مجاز مراجعه شود.

(جهت مشاهده جزئیات به بخش روشن کردن و رانندگی CNG مراجعه شود)

* درصورت نصب در خودروی شما

WWW.DIGITALKHODRO.COM 021 62 99 92 92

WWW.DIGITALKHODRO.COM 021 62 99 92 92

برنامه پایداری الکترونیک ESC

برنامه پایداری الکترونیک سیستم ESC در هنگامی که خودرو استارت زده می‌شود به صورت اتوماتیک فعال می‌شود. سیستم اگر غیر فعال شده باشد، به صورت خودکار در حوالی سرعت ۵۰ کیلومتر بر ساعت مجدداً فعال می‌شود. مادامی که این چراغ به صورت دایم روشن است، سیستم ESC دارای ایراد می‌باشد و باید در اسرع وقت مورد بررسی قرار گیرد.

غیر فعال بودن برنامه پایداری الکترونیک ESC OFF

این دکمه را به مدت ۳ ثانیه فشار دهید تا چراغ نمایشگر روشن شود، در این حالت، ESC غیرفعال شده است. دکمه ESC را فشار دهید تا فعال شود، چراغ نمایشگر آن خاموش می‌شود.

چراغ اخطار سیستم فرمان برقی*

این چراغ با باز شدن سوئیچ روشن و سپس خاموش می‌گردد. اگر این چراغ به صورت دائم روشن بماند، نشان‌دهنده وجود عیب در سیستم فرمان برقی می‌باشد.

دیجیتال خودرو
شرکت دیجیتال خودرو سامانه (مسئولیت محدود)
اولین سامانه دیجیتال تعمیرکاران خودرو در ایران

WWW.DIGITALKHODRO.COM 021 62 99 92 92

WWW.DIGITALKHODRO.COM 021 62 99 92 92

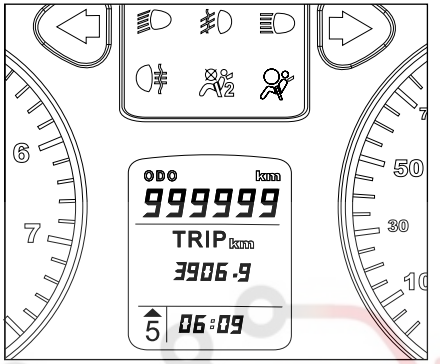

راهنمای صفحه نمایش دیجیتالی:

این وضعیت که به محض باز شدن سوئیچ خودرو به چشم می‌خورد، مربوط به نمایش مسافت طی شده از زمان تحویل خودرو بوده (برحسب) و قابل صفر شدن نمی‌باشد. (در صورتی که از قبل بر روی این وضعیت تنظیم شده باشد، در غیر اینصورت هنگام خاموش بودن سوئیچ، این وضعیت مشاهده می‌شود.)

این نشانگر مقدار فشار گاز مخزن داخل LCD پیش بینی شده است و از ۶ عدد نوار مشکی تشکیل شده است که در حالت فشار گاز کامل ۶ نوار فعال و با کاهش فشار گاز از تعداد این نوارها کاسته می‌شود. اخطار کاهش فشار مخزن گاز با چشمک‌زدن نوار اول داخل LCD مشخص می‌گردد و با اتمام مقدار فشار گاز، نوار آخر نیز خاموش می‌شود.*

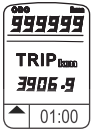

این وضعیت نمایشگر مسافت طی شده از زمانی است که به کمک کلید تنظیم آن را صفر می‌کنید (بر حسب کیلومتر). فشردن کلید صفرکننده به مدت۲ ثانیه در این وضعیت باعث صفر شدن مقدار مسافت می‌شود.

اخطار ایراد در سیستم چراغ‌ها

در صورتی که یکی از لامپ‌های جلو یا عقب دچار مشکل شوند این اخطار روی صفحه نمایش دیده می‌شود.

نشانگر پایین بودن فشار روغن موتور

با قرار گرفتن سوئیچ در وضعیت دوم این نشانگر به علامت سالم بودن لامپ روشن می‌شود و هنگامی که موتور روشن شد نشانگر نیز خاموش می‌شود. در صورتیکه چراغ روغن پس از روشن شدن موتور روشن بماند و یا هنگام حرکت خودرو روشن شود موتور در معرض آسیب جدی قرار دارد و نشان دهنده کافی نبودن فشار روغن و یا کمبود آن در سیستم روغن کاری است و باید بلافاصله با رعایت نکات ایمنی، خودرو را متوقف و **موتور را خاموش کنید**. قبل از حرکت مجدد از امداد خودرو کمک بگیرید.

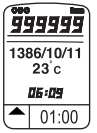

ساعت/ تاریخ / دمای بیرون

محدوده ساعت از ۰۰:۰ تا ۲۳:۵۹ با دقت ۱ دقیقه می‌باشد. محدوده تقویم از سال ۱۳۸۰ تا۱۴۹۹ با دقت ۱ روز می‌باشد. سال‌های کبیسه در تقویم در نظر گرفته نشده است. محدوده نمایش دما از ۴۰- تا۸۰+ درجه سانتی‌گراد می‌باشد.

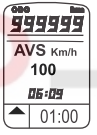

متوسط سرعت

این مقدار متوسط سرعت خودرو را از زمان صفر شدن مقدار قبلی نمایش می‌دهد. این مقدار با فشردن کلید تغییر وضعیت هنگامی که مقدار میانگین سرعت در حال نمایش از صفر می‌گردد

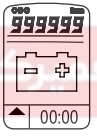

نمایشگر دنده پیشنهادی GSI

این نمایشگر در خودرو با گیربکس دستی دنده مناسب جهت رانندگی را پیشنهاد خواهد داد که تبعیت از این نشانگر منجر به کاهش مصرف سوخت خواهد شد. (ممکن است با توجه به برخی شرایط رانندگی و جاده این نمایشگر پیشنهادی را ارائه ننماید)

شایان ذکر است نمایشگر دنده مطلوب صرفاً یک پیشنهاد جهت کاهش مصرف سوخت بوده و راننده کاملاً مختار است تا از آن پیروی ننماید.

WWW.DIGITALKHODRO.COM 021 62 99 92 92

WWW.DIGITALKHODRO.COM
021 62 99 92 92

سرویس‌های دوره‌ای

برای تنظیم مقادیر کیلومتر جهت تعویض روغن موتور، فیلترروغن و فیلتر هوای خودرو کلید سمت چپ (کلید چرخشی) را برای مدت ۱ ثانیه فشرده نگه‌دارید. بعد از یک ثانیه وارد زیر منوی تنظیمات خواهید شد. با چرخاندن کلید روی گزینه مورد نظر رفته و سپس دوباره کلید را تا ۲ ثانیه نگه دارید تا از مقادیر پیش تعیین شده نمایش داده شود، با چرخاندن کلید چرخشی مقدار مورد نظر خود را انتخاب کنید. مقدار کیلومتر سرویس هر بار پس از تنظیم، اختلاف کیلومتر در موقع تنظیم با مسافت طی شده بعد از آن خواهد بود. که دقت ۱ کیلومتری برای آن در نظر گرفته شده است. هر بار با رسیدن زمان سرویس، چراغ سرویس روشن خواهد شد.

تنظیم شدت نور جلو آمپر

نور پس زمینه جلو آمپر با روشن شدن چراغ‌های کوچک خودرو روشن خواهد شد. در این حالت می‌توانید با استفاده از کلید چرخشی (در برخی از مدل‌ها به وسیله دکمه تغییر وضعیت) شدت نور پشت آمپر را کم یا زیاد کنید.

هشدار موانع عقب:*

زمانی که سوئیچ خودرو باز بوده و دنده در موقعیت عقب قرار می‌گیرد، این سیستم فعال می‌گردد که از طریق یک هشدار صوتی کوتاه و روشن شدن سگمنت‌های پشت خودرو بر روی نمایشگر، به اطلاع راننده می‌رسد.

در فاصله کمتر از ۵۰ سانتیمتر هشدارصوتی به صورت ممتد زده می‌شود و در کمتر از ۲۵ سانتی‌متر سگمنت‌های ردیف اول نمایشگر، به منظور هشدار بیشتر به راننده، چشمک‌زن می‌شوند.

*

در فاصله کمتر از ۵۰ سانتی‌متر هشدارصوتی به صورت ممتد زده می‌شود و سگمنت‌های ردیف اول نمایشگر، به منظور هشدار بیشتر به راننده، چشمک‌زن می‌شوند.

پس از شنیدن صدای هشدارصوتی، توقف الزامی است.

سیستم کنترل سرعت هوشمند *Cruise Control

در صورت فعال شدن کنترل سرعت هوشمند به جای مسافت طی شده (ODO) در بالای صفحه نمایشگر، سرعت تعیین شده و Cruise توسط این سیستم نمایش داده می‌شود.

در صورت تغییر سرعت بیش از ۴ کیلومتر بر ساعت این تغییر سرعت به صورت چشمک‌زن بر روی صفحه نمایشگر نشان داده می‌شود.

هشدار یخ‌زدگی*

این هشدار در دمای پایین‌تر از ۳+ درجه سانتی‌گراد فعال می‌گردد.

* درصورت نصب در خودروی شما

WWW.DIGITALKHODRO.COM
021 62 99 92 92

WWW.DIGITALKHODRO.COM 021 62 99 92 92

فرمان توقف فوری

STOP

چـــراغ اخطار خطر مرکـــزی با چراغ‌های اخطار زیر مرتبط است:

۱- روغن موتور

۲- اشکال در وضعیت باتری

۳- دمای آب موتور

همچنیـــن با نشـــانگر درجه حـــرارت مایع سیســـتم خنک‌کننده نیز مربوط اســـت. هنگامی که موتور روشن است، در صورت چشـــمک زدن این چراغ، توقف الزامی است.

در اولیـــن فرصت با یکی از نمایندگی‌هـــای مجاز ایران خودرو تماس حاصل نمایید

هشدار

اگر چراغ STOP به هر دلیلی روشـــن شود راننده نباید به رانندگی ادامه دهد و در صورت ادامهٔ مسیر هرگونه خسارت وارده به عهدهٔ مالک خودرو می‌باشد

نشانگر باز بودن درها – قرمز

HOOD TRUNK

این نشـــانگر بر روی صفحه نمایش نشان می‌دهـــد کدام یک از ۶ در خودرو (شـــامل درهای جانبی، در موتور، در صندوق عقب و...) باز است.

نشانگر اخطار عدم شارژ

با قرار گرفتن سوئیچ در وضعیت دوم، این نشانگر به علامت سالم بودن لامپ روشن و بلافاصله پس از روشن شـــدن موتور خاموش می‌شود. چنانچه پس از روشن شدن موتور چراغ روشن بماند و یا در حین حرکت روشن شود، مشکلی در سیستم شارژ باتری به وجود آمده است. در اسرع وقت برای رفع عیب به نمایندگی‌های مجاز مراجعه کنید.

این نشانگر ممکن است به دلایل زیر روشن گردد:

- خطا در سیستم شارژ باتری
- باتری یا ترمینال‌های آن خراب است.
- خطای آلترناتور رخ داده است.
- وایرهای آلترناتور خراب شده است.

کمربند ایمنی راننده

با قفل شـــدن زبانهٔ فلزی کمربند ایمنی ســـمت راننده در قفل مخصـــوص و با صدای تق، از قفل شدن آن اطمینان حاصل می‌کنیم. با انجام این عمل، نشانگر مربوطه روی صفحه نمایش جلو داشبورد خاموش خواهد شد.

در صورت نبســـتن کمربند ایمنی، این چراغ با هشدار صوتی به مـــدت ۱ دقیقه همراه بوده و پس از آن، فقط چراغ اخطار نمایش می‌یابد.

اخطار ترمز

هنگام بـــالا بودن ترمز دســـتی یا پایین بودن ســـطح روغن ترمز روشن می‌شود. چنانچه نشانگر اخطار ترمز هنگام روشـــن کردن خودرو روشن نشود و یا بصورت روشن باقی بماند و یا در صورتی که پس از پایین آوردن ترمز دستی باز هم روشن بماند، بی درنگ مخزن روغن ترمز را پر کنید و در صورت روشـــن ماندن نشانگر در حالـــت پر بودن مخزن روغن ترمز و پایین بودن ترمز دستی، خودرو را در اسرع وقت و با رعایت اصول ایمنی به نمایندگی‌های مجاز جهت بررسی و برطرف نمودن عیب منتقل نمایید.

اخطار بالا بودن دمای موتور

اگر این نشانگر روشن شود، بلافاصله توقف نمائید (بدون اینکه موتور خاموش شود) و از یک کارشناس مجاز کمک بگیرید. در این حالت در صورت بالا رفتن دمای آب، نشانگر خطر (STOP) روشن می‌گردد.

WWW.DIGITALKHODRO.COM 021 62 99 92 92

WWW.DIGITALKHODRO.COM
021 62 99 92 92

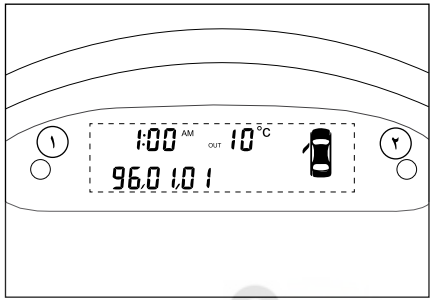

صفحه نمایش چند منظوره*

این صفحه اطلاعات زیر را نمایش می‌دهد :

ســـاعت: نمایش ساعت از ۱۲ شب تا ۱۲ ظهر با علامت AM و از ۱۲ ظهر تا ۱۲ شب با علامت PM بوده و پیش فرض نمایش ساعت AM ۱:۰۰ می‌باشد.

- تاریخ :

محدوده ســـال از ۰۰ تا ۹۹، محـــدوده ماه از ۰۱ تا ۱۲ و محـــدوده روز از ۰۱ تا حداکثر ۳۱ بوده و پیش فرض نمایش تاریخ، ۹۶/۰۱/۰۱ می‌باشد.

- دمای محیط بیرون :

در صورتی که دما بین ۳- تا ۳+ درجه سانتی گراد باشد، علامت °C چشمک می‌زند.

- وضعیت درها :

در صورت باز بودن هریک از درها، علامت در مذکور روی صفحه نمایش به صورت چشمک زن مشاهده می‌شود.

- مسافت طی شده :

مســـافت طی شده در سفر می‌باشـــد. این محاسبات از لحظه‌ی بازنشانی سفر با مقدار اولیه ۰,۰ کیلومتر شروع شده و مادامی که سفر شما به طول بیانجامد ادامه پیدا می‌کند.

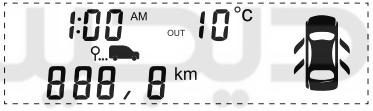

- مدت زمان سفر :

مدت زمان طی شده در سفر می‌باشد. این محاسبات از لحظه بازنشانی سفر با مقدار اولیه ۰۰:۰۰ شروع شده و مادامی که سفر شما به طول بیانجامد ادامه پیدا می‌کند.

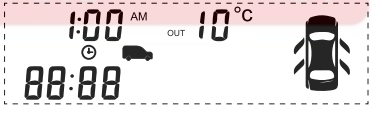

- سرعت متوسط :

متوســـط ســـرعت خودرو در طی ســـفر می‌باشد. این اطلاعات پس از طی ۵۰۰ متر از لحظه بازنشـــانی سفر به نمایش در خواهد آمد حداکثر ســـرعت متوسط قابل نمایش ۲۴۰ کیلومتر بر ساعت می‌باشد.

- تنظیم پارامترها :

با فشردن هر بار دکمه شماره (۱) ترتیب زیر را مشاهده خواهید کرد

سرعت متوسط <- مدت زمان سفر <- مسافت طی شده <- تاریخ

همچنین با فشـــردن دکمه شماره (۱) به مدت ۳ ثانیه اطلاعات سفر بازنشانی می‌شود.

برای تنظیمات ســـاعت و تاریخ، در حالتی که در صفحه نمایش روی صفحه ساعت و تاریخ هستید، دکمه شماره (۱) را به مدت سه ثانیه نگه داشته و در همین حالت، با هر فشار بر روی دکمه (۱) امکان تنظیم یکی از اطلاعات زیر فراهم می‌شود:

ساعت - دقیقه - سال - ماه - روز

با فشـــردن دکمه (۲) اطلاعات فوق تغییر می‌یابد. اگر دکمه را فشـــار داده و نگهدارید ارقام با سرعت افزایش یافته و با رســـیدن به آخرین عدد، دوبـــاره به عدد اول باز می‌گردد. اگر تا ۸ ثانیه روی صفحه نمایش عملیاتی انجام نشـــود، این صفحـــه به حالت عادی برگشـــته و اطلاعاتی که به آن داده‌اید در آن ثبت می‌شود.

* درصورت نصب در خودروی شما

WWW.DIGITALKHODRO.COM
021 62 99 92 92

WWW.DIGITALKHODRO.COM 021 62 99 92 92

ردیف	هشدار صوتی	وضعیت استارت سوئیچ
۱	هشدار صوتی مربوط به روشن ماندن چراغ‌های کوچک همراه با باز بودن درِ راننده و یا شاگرد (موتور خاموش)	0
۲	هشدار صوتی مربوط به سنسورهای دنده عقب	II,III
۳	هشدار صوتی مربوط به سرعت بالای ۱۰Km/h و باز بودن یکی از شش در	II,III
۴	هشدار صوتی مربوط به دمای بالای موتور	II,III
۵	هشدار صوتی مربوط به سنسور پایش باد تایرها (TPMS)	II,III
۶	هشدار صوتی مربوط به سرعت بالای ۱۲۰Km/h	II,III
۷	هشدار صوتی مربوط به ترمز دستی	II,III
۸	هشدار صوتی مربوط به کمربند ایمنی	II,III
۹	هشدار صوتی مربوط به پایین بودن سطح سوخت خودرو	II,III

الویت هشدارهای جلو آمپر			
الویت	هشدار	الویت	هشدار
۱	ایست	۵	در باز
۲	دما	۶	باتری
۳	فشار روغن	۷	کمربند ایمنی
۴	ترمز	۸	ایراد لامپ

شرکت دیجیتال خودرو سامانه (مسئولیت محدود)
اولین سامانه دیجیتال تعمیرکاران خودرو در ایران

WWW.DIGITALKHODRO.COM 021 62 99 92 92

WWW.DIGITALKHODRO.COM 021 62 99 92 92

کروز کنترل (تثبت کننده سرعت)*

کروز کنترل یک سامانهٔ خودکار برای ثابت نگاه داشتن سرعت خودرو به میزان مورد نظر راننده در مسیرهای طولانی است.

در این سیستم، امکان تثبیت سرعت خودرو در شرایط مختلف بدون استفاده از پدال گاز فراهم شده است.

هنگامی که سیستم کروز کنترل فعال می‌شود، یک محرک الکتریکی به جای راننده وظیفهٔ تنظیم دقیق دریچهٔ گاز را به عهده می‌گیرد و راننده می‌تواند پای خود را از روی پدال گاز بردارد.

همچنین راننده می‌تواند از طریق کلیدهایی که روی فرمان قرار دارد، سرعت خودرو را افزایش یا کاهش دهد. در صورتی که راننده پدال ترمز یا کلاچ را فشار دهد، سیستم کروز کنترل قطع شده و بلافاصله کنترل سرعت خودرو به راننده باز می‌گردد. در این سیستم آخرین سرعت تثبیت شده در حافظه ذخیره شده و راننده می‌تواند به طور اتوماتیک سرعت خودرو را روی این سرعت تنظیم کند. همچنین راننده بر حسب نیاز می‌تواند با فشردن پدال گاز به سرعت خود بیفزاید.

نشانگرهای کنترل سرعت هوشمند روی جلو آمپر فعال بودن سیستم را نشان می‌دهد.

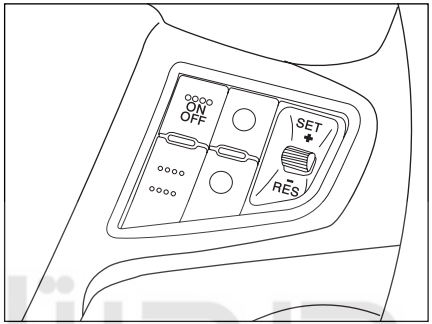

اجزاء اصلی سیستم

۱- تراتل (دریچهٔ گاز برقی) میزان باز شدن دریچهٔ گاز را کنترل می‌کند و در محفظهٔ موتور نصب شده است.

۲- واحد کنترل الکترونیکی ECU

پردازش اطلاعات و کنترل سیستم توسط این واحد انجام می‌گیرد. این قطعه در محفظهٔ موتور نصب شده است.

۳- کلیدهای کنترلی روی فرمان

فرمان‌های لازم توسط راننده از طریق کلیدهای روی فرمان به سیستم داده می‌شود.

نحوهٔ کار سیستم

- دنده، یکی از دنده‌های فعال، دنده ۴ به بالاست.
- سرعت خودرو از ۴۰ کیلومتر بر ساعت بالاتر باشد.

با کلید ON OFF که روی فرمان قرار دارد، سیستم روشن و خاموش می‌شود.

هنگامی که سیستم روشن می‌شود، نمایشگر کنترل سرعت هوشمند بر روی جلو آمپر با رنگ نارنجی می‌شود.

هنگامی که سیستم روشن است ولی فعال نیست، با فشار دادن پدال ترمز (فقط برای بار اول بعد از روشن کردن موتور) و فشردن و رها کردن (کلیک کردن) کلید SET سیستم فعال می‌شود و سرعت خودرو در سرعت فعلی ثابت می‌ماند.

دراین حالت این آیکون بر روی جلو آمپردیجیتالی مشاهده می‌گردد.

با فعال شدن سیستم، نشانگر مخصوص کروز کنترل روی جلو آمپر با رنگ نارنجی روشن می‌شود.

هنگامی که سیستم فعال است، با فشار دادن و نگه‌داشتن کلید SET سرعت خودرو حدود ۳ کیلومتر بر ساعت در هرثانیه افزایش می‌یابد و پس از رها کردن کلید در همان سرعت ثابت می‌ماند.

هنگامی که سیستم فعال است، هر بار فشار دادن و رها کردن کلید SET باعث افزایش سرعت خودرو در حدود ۱ کیلومتر بر ساعت می‌شود.

چنانچه سیستم فعال نباشد، فشار دادن و رها کردن کلید RES باعث می‌شود سیستم فعال شده و خودرو با سرعت تنظیم شدهٔ قبلی که در حافظه ذخیره شده است، حرکت کند. چنانچه سرعتی در حافظه نباشد، سرعت خودرو در همان سرعت ثابت می‌شود.

* درصورت نصب در خودروی شما

WWW.DIGITALKHODRO.COM 021 62 99 92 92

WWW.DIGITALKHODRO.COM 021 62 99 92 92

هنگامی که سیستم فعال است با فشار دادن و نگه داشتن کلید RES، سرعت خودرو حدود ۳ کیلومتر بر ساعت در هر ثانیه کاهش می‌یابد و پس از رها کردن کلید در همان سرعت ثابت می‌ماند.

هنگامی که سیستم فعال است، هر بار فشار دادن و رها کردن کلید RES باعث کاهش سرعت خودرو در حدود ۱ کیلومتر بر ساعت می‌شود.

مزایای استفاده از سیستم کنترل سرعت هوشمند

۱- آسایش بیشتر هنگام رانندگی و عدم خستگی پا خصوصاً در مسافت‌های طولانی در اتوبان‌ها، به دلیل عدم استفاده از پدال گاز

۲- کاهش قابل توجه مصرف سوخت

۳- عدم تخطی از سرعت مجاز در جاده‌ها که گاهی به صورت ناخودآگاه اتفاق می‌افتد.

شرایط فعال بودن کنترل سرعت هوشمند

- کنترل سرعت هوشمند در حالت روشن باشد (با سوئیچ اصلی و کلید روشن/ خاموش)
- فشردن یکی از کلیدهای تنظیم - شتاب مثبت یا از سرگیری- شتاب منفی
- سرعت خودرو در محدوده مورد نظر باشد (۱۵۰-۴۲ کیلومتر بر ساعت)
- دنده یکی از دنده‌های فعال بودن کنترل سرعت هوشمند باشد.

غیرفعال شدن به صورت سریع و برگشت پذیر

- پدا ل ترمز فشرده شود.
- پدال کلاچ فشرده شود.
- فشار دادن کلید OFF/ON

با سوئیچ اصلی خاموش گردد (بوسیلهٔ راننده یا به واسطهٔ خطای ماژول کنترل سرعت هوشمند)

- تغییر دنده اتفاق بیفتد (دنده دستی)
- سرعت خودرو پایین‌تر از ۴۰ کیلومتر بر ساعت
- سرعت خودرو بالاتر از ۱۵۰ کیلومتر بر ساعت
- دور موتور زیر ۱۵۰۰ دور در دقیقه
- دور موتور بالای ۵۰۰۰ دور در دقیقه (۵۰۰۰-۱۵۰۰) دور در دقیقه
- شماره دنده ۴ یا ۵ نباشد.
- قطع سوخت برای ایمنی
- مقدار شتاب مثبت یا منفی خودرو خارج از محدوده مجاز باشد.
- خطای سیگنال پدال ترمز
- سرعت خودرو به مدت ۹۰ ثانیه حداقل ۱۰ کیلومتر بر ساعت بالاتر از سرعت تنظیمی شود.
- سرعت خودرو به مدت ۹۰ ثانیه حداقل ۲۰ کیلومتر بر ساعت کمتر از سرعت تنظیمی شود.

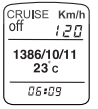

در صورت بروز هر یک از موارد ذکر شده سیستم کروز کنترل به حالت قطع موقت (Stand By) می‌رود و بر روی جلو آمپر دیجیتالی (Cruise Off) و مقدار تنظیم شده سرعت قبلی مشاهده می‌گردد.

و آیکون همچنان بر روی جلو آمپر روشن می‌ماند.

اخطار

هنگام استفاده از کنترل سرعت هوشمند، عملکرد کلی خودرو را تحت کنترل داشته باشید.

کنترل سرعت هوشمند برای استفاده در بزرگراه‌ها و اتوبان‌های باز، مستقیم و کم تراکم طراحی شده است

از کنترل سرعت هوشمند در موارد زیر استفاده نکنید:

- جاده‌های با ترافیک سنگین
- جاده‌های پرپیچ و خم
- جاده‌های لغزنده یاخاکی
- مسیرهای با شیب زیاد
- در هنگام بارندگی

از آنجا که کنترل سرعت هوشمند، کنترلی روی ترمز ندارد، در شیب زیاد ممکن است سرعت خودرو از میزان تنظیم شده فراتر رود. بنابراین نیاز است در شیب زیاد راننده به کمک پدال ترمز سرعت خودرو را در اختیار داشته باشد.

WWW.DIGITALKHODRO.COM 021 62 99 92 92

WWW.DIGITALKHODRO.COM 021 62 99 92 92

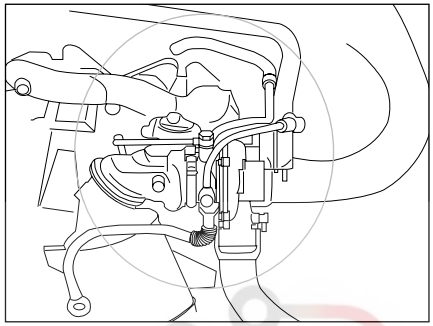

توربوشارژ (پرخوران)

پرخوران یکی از فن‌آوری‌های پیشرفته در موتورهای درونسوز امروزی است. این سامانه با استفاده از انرژی گازهای داغ خروجی موتور یا دود و به گردش درآوردن پره توربین، هوای فیلتر شده را توسط پره کمپرسور متصل به توربین فشرده می‌سازد و با ورود آن به موتور پس از خنک شدن در خنک‌کن میانی (Intercooler) باعث افزایش چشمگیر قدرت موتور و کاهش مصرف سوخت می‌گردد. به طور معمول به دو هدف کاربرد مسابقه‌ای و کاهش مصرف سوخت از این فناوری استفاده می‌شود. در این خودرو هدف کاهش مصرف سوخت در کنار افزایش توان و گشتاور موتور بوده است پرخوران در شرایط تحت بار موتور، با دورهای بسیار بالا و نزدیک ۲۰۰/۰۰۰ دور در دقیقه کار می‌کند که برای کارکرد در این شرایط، مجهز به روانکاری پرفشار و همچنین خنک‌کاری است. بنابر این بخاطر سرعت بسیار بالای پره‌ها و حساسیت یاتاقان‌های پرخوران برای جلوگیری از آسیب به موتور و افزایش طول عمر آن، نکات ایمنی باید مورد توجه خاص قرار گیرد.

نکات ایمنی توربوشارژ

۱- هرگونه نشتی آب و یا روغن از موتور باید مورد توجه ویژه قرار گیرد و در صورت مشاهده سریعا برای رفع آن به نمایندگی مجاز مراجعه گردد.

۲- وجود نشتی هوا از لوله‌های هوای پرفشار و خنک‌کن میانی باعث افت توان، افزایش مصرف سوخت و افزایش احتمال آسیب‌دیدگی به موتور می‌گردد. بنابر این باید از محکم بودن بستهای اتصالات مسیر هوا و عدم آسیب‌دیدگی لوله‌ها اطمینان حاصل شود و در هنگام مراجعه به نمایندگی مجاز آزمون نشتی توسط ایشان انجام گیرد.

۳- با توجه به حساسیت پره‌های پرخوران به ذرات خارجی به دلیل سرعت زیاد، فیلتر هوا باید به موقع مطابق دستورالعمل تعویض گردد و در صورتی که خودرو در مناطق آلوده و با گرد و غبار بیش از حد مجاز مورد استفاده قرار می گیرد، تعویض فیلتر هوا باید با فواصل زمانی کوتاه‌تر صورت پذیرد. همچنین در مورد فیلتر روغن نیز همین ملاحظات باید در نظر گرفته شود.

۴- با توجه به دور بسیار بالای پرخوران، در هنگامی که اتصالات لوله‌های متصل به مسیر هوای پرخوران باز است، برای جلوگیری از خطر از روشن کردن موتور بپرهیزید. در ضمن دستکاری پره‌های پرخوران و یا وارد کردن فشار و ضربه باعث آسیب دیدن آن می‌گردد.

۵- در شرایطی که خودرو برای مدت بیش از یک روز متوقف بوده است و یا بلافاصله پس از تعویض روغن یا فیلتر و همچنین هنگامی که دمای موتور پایین است، اجازه دهید موتور حداقل ۳۰ ثانیه در دور آرام (درجا) کار کند. همچنین هنگامی که دمای موتور بالاست و پس از پیمایش مسافت طولانی در جاده با سرعت بالا و یا وارد آمدن فشار به موتور، قبل از خاموش کردن اجازه دهید به مدت ۶۰ ثانیه در دور آرام کار کند.

۶- در صورت روشن ماندن چراغ زرد رنگ چک موتور بلافاصله به نزدیکترین نمایندگی مجاز مراجعه نمایید و از پیمایش مسافت طولانی با خودرو در این وضعیت خودداری نمایید.

۷- قبل از مسافرت و بصورت دوره‌ای، سطح آب و روغن موتور را بررسی نمایید.

* درصورت نصب در خودروی شما

WWW.DIGITALKHODRO.COM 021 62 99 92 92

WWW.DIGITALKHODRO.COM 021 62 99 92 92

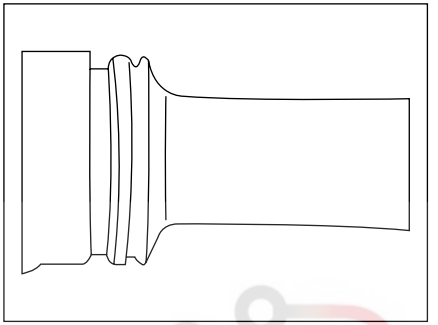

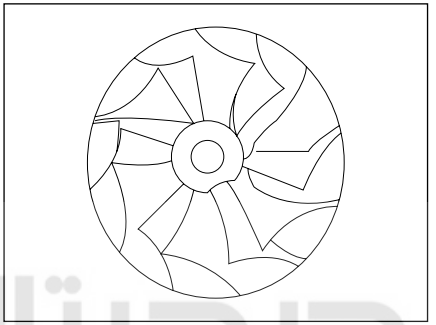

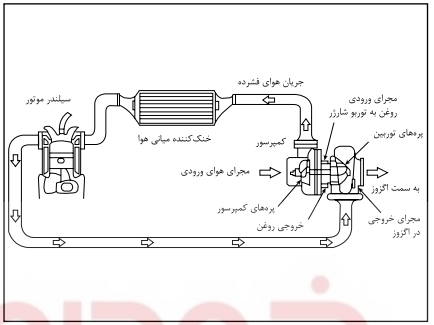

نگهداری سیستم توربوشارژ

روغنکاری نامناسب و آسیب رسیدن به شفت توربوشارژ

۱. دقت در مقدار روغن تزریقی به موتور طبق توصیه شرکت سازنده (نشتی روغن از توربوشارژ بدلیل روغن بیشتر و عدم روانکاری مناسب به دلیل کمتر بودن روغن از حد استاندارد آن).
(با توجه به گیج روغن به هیچ وجه نباید سطح روغن از مقدار max بیشتر و از مقدار min کمتر باشد)

۲. دقت در زمان تعویض روغن و فیلتر روغن همچنین نوع روغن و فیلتر روغن مطابق با توصیه شرکت سازنده باشد:
(عدم روغنکاری و فیلتر کردن مناسب بدلیل استفاده از روغن و فیلتر روغن غیر استاندارد)

۳. اطمینان از عدم وجود هرگونه آلودگی، جسم خارجی و گرد و غبار بروی لوله‌ها، اطراف توربوشارژ و محل نصب فیلتر هوا قبل از اقدام به سرویس (قبل از باز کردن اتصالات مجموعه هوارسانی، گرد و غبار و اجسام خارجی توسط فشار باد تمیز گردند)

آسیب رسیدن به پره‌های کمپرسور به دلیل وجود گرد و غبار در مجرای ورودی هوا

۴. دقت در زمان تعویض شمع‌ها طبق توصیه شرکت سازنده همچنین نوع شمع‌ها مطابق با توصیه شرکت سازنده باشد (عدم احتراق مناسب و به موقع و احتمال آسیب به پره‌های توربین توربوشارژ).

۵. هرگونه نشتی موجب کاهش فشار در لوله‌ها میشود (کلیه لوله‌های انتقال‌دهنده هوا از توربوشارژ به دریچه گاز) لذا جهت جبران کاهش فشار ناشی از نشتی، دور شفت توربوشارژ و دمای آن متعاقباً افزایش می‌یابد و سبب آسیب رسیدن به مجموعه توبوشارژ می‌گردد.

۶. قبل از خاموش کردن موتور از گاز هرز دادن به موتور خودداری شود. این کار در عرض چند ثانیه منجر به صدمه جدی به توربو شارژرمی‌گردد.
زیرا با خاموش کردن ناگهانی خودرو؛ توربو شارژر که دارای دور بسیار بالائی (بطور متوسط ۱۰۰۰۰۰ دور در دقیقه) نسبت به دور موتور (۲۰۰۰ تا حداکثر ۳۲۰۰ دور در دقیقه). ناگهان روغن آن که از موتور تغذیه می‌شود قطع شده و به علت دمای زیاد توربوشارژر، روغن خروجی آن که هنوز در مجرای خروجی است تبدیل به روغن سوخته و یا ذغال کک Coking شده و مجرای خروجی را می‌بندند. سپس با روشن شدن بعدی و مجدد موتور؛ روغن ورودی که تحت فشار بوده راه خروج ندارد و به شافت توربوشارژر فشار وارد آورده و باعث لرزش شدید ان و انتقال ذغال‌ها به درون پوسته کمپرسور و شکستن پره آن و خراش پوسته می‌شود.
برای رفع این مشکل بایستی رانندگان هنگام خاموش کردن دستگاه بگذارند موتور حداقل دو دقیقه به صورت دور آرام IDLE و در جا کار کرده و سپس آن را خاموش کنند.

WWW.DIGITALKHODRO.COM 021 62 99 92 92

WWW.DIGITALKHODRO.COM 021 62 99 92 92

روشن کردن موتور

۱- مطمئن شوید که ترمز دســتی بالا است و دنده در حالت خلاص قرار دارد.

۲- کلیه دستگاه‌های برقی غیر ضروری (از جمله کولر) را خاموش کنید.

۳- ســوئیچ را تا وضعیت ســوم برگردانید و به محض روشن شدن موتور آن را رها کنید.

هنگام استارت زدن پدال گاز را فشار **ندهید** و استارت زدن را هر بار بیــش از ۱۵ ثانیه ادامه **ندهید**. چنانچه موتور روشن نشــد، قبل از استارت زدن مجدد ۱۰ ثانیه صبر کنید.

هنگامی که موتور روشن نمی‌شود یا پس از روشن شدن به کار ادامه نمی‌دهد:

- هنگام اســتارت زدن پدال گاز را تا نیمه فشار دهید. (اســتارت زدن را بیش از۱۵ثانیه ادامــه ندهید و به محض روشن شدن موتور سوئیچ را رها کنید.)
- اگر موتور روشــن نشــد، این بار پــدال گاز را تا آخر بفشارید و استارت زدن را تکرار کنید تا بنزین اضافی از موتــور خارج شــود، (نباید اســتارت زدن را بیش از۱۵ثانیه طول بکشــد.) به محض روشن شدن موتور پدال گاز را رها کنید.
- هنگام اســتارت زدن از فشردن و رها کردن پدال گاز خودداری کنید.

آب و هوای سرد

در دمــای کمتر از ۱۰- درجه ســانتیگراد، خودرو برای روشــن شــدن به زمان بیشــتری نیاز دارد. از آنجا که استارت باید مدت بیشتری کار کند، هنگام استارت زدن دستگاه های برقی غیر ضروری را خاموش کنید.

گرم کردن موتور

برای صرفه جویی در مصرف ســوخت، بلافاصله پس از روشــن کردن موتور شروع به حرکت کنید، اما به خاطر داشــته باشید تا هنگامی که موتور گرم نشده است، گاز دادن شــدید و فشار آوردن به موتور باعث آسیب دیدن آن می‌شود.

پارک کردن خودرو

همیشــه پس از هدایت خودرو به محل توقف و قبل از برداشــتن پا از پدال ترمز و خاموش کردن موتور، ترمز دستی را بکشید و دنده را خلاص کنید.

در هنگام پارک خودرو خود در سراشیبی و قبل از خروج از خودرو، اکیداً توصیه می‌شود:

- چرخ‌های جلو به سوی پیاده‌رو بچرخانید.
- ترمز دستی را بکشید.
- دنده خودرو را در دنده ۱ قرار دهید.
- سوئیچ خودرو را بردارید.

آب‌بندی

موتور، جعبه دنده، ترمزها و لاستیک‌ها برای«جا افتادن» و آب‌بندی نیاز به زمان دارند. در خلال ۱۰۰۰ کیلومتر اول ضروری اســت با دقت کافی و با توجه به نکات زیر رانندگی کنید.

- اجازه ندهید دور موتور در هیچ دنده‌ای از ۳۰۰۰ دور در دقیقه تجاوز کند.
- در هیچ دنده‌ای پدال گاز را تا آخر نفشارید.
- اجازه ندهید در هیچ دنده‌ای فشار زیاد به موتور وارد شود.
- در صورت امکان از ترمز شدید بپرهیزید.

پس از طی مســافت آب بندی، بــه تدریج می توانید از دورهای بالاتر موتور استفاده کنید.

اخطار

خودروی خود را زمانی که روشن است در اماکنی که احتمال تماس با مواد و اجناس قابل اشتعال (مانند: علف، برگ و...) وجود دارد، قرار ندهید.

سایت دیجیتال خودرو سامانه (مسئولیت محدود)
سامانه دیجیتال تعمیرکاران خودرو در ایران

WWW.DIGITALKHODRO.COM 021 62 99 92 92

WWW.DIGITALKHODRO.COM 021 62 99 92 92

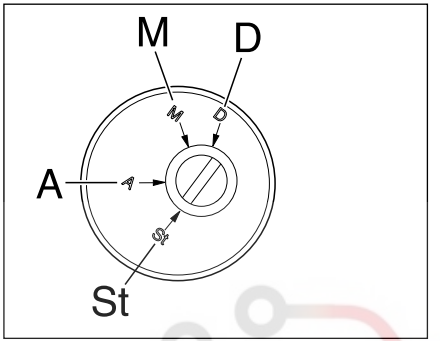

بازکردن قفل فرمان

پس از قرار دادن سوئیچ درون شکاف، همراه با حرکت جزئی فرمان، سوئیچ را بچرخانید و در وضعیت اول سوئیچ قرار دهید، با این عمل فرمان از قفل خارج می‌شود.

قفل کردن فرمان

پس از خارج کردن سوئیچ، غربیلک فرمان را به سمت پیاده رو بچرخانید تا فرمان قفل شود.

سوئیچ استارت

حالت St

- سوئیچ می تواند بیرون کشیده شود.
- فرمان قفل است.
- بیشتر چراغ‌ها شامل چراغ‌های جانبی، چراغ‌های جلو و فلاشر قابل استفاده هستند.

حالت A

- فرمان قفل نیست.
- برخی تجهیزات و لوازم برقی کار می‌کنند.

حالت M

- همهٔ تجهیزات، چراغ‌های هشدار دهنده و مدارهای برقی کار می کنند.

حالت D

- موتور استارت می خورد، پس از روشن شدن موتور بلافاصله سوئیچ را رها کنید، سوئیچ بطور خودکار به وضعیت M برمی‌گردد.

اولین سامانه دیجیتال تعمیرکاران خودرو در ایران

اخطار

- هنگامی که خودرو درحال حرکت است از خاموش کردن خودرو یا بیرون آوردن سوئیچ خودداری کنید، زیرا فرمان خودرو قفل شده و هدایت آن غیر ممکن می‌شود.
- از استارت زدن و روشن نگه داشتن موتور خودرو به مدت طولانی در مکان‌های سرپوشیده جداً خودداری شود.

WWW.DIGITALKHODRO.COM 021 62 99 92 92

WWW.DIGITALKHODRO.COM 021 62 99 92 92

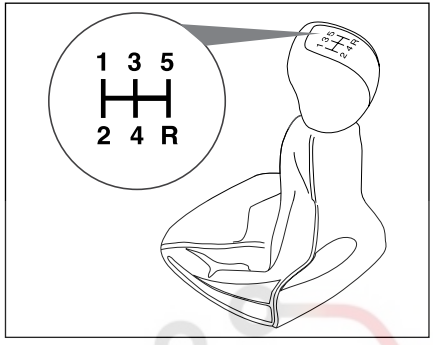

موقعیت دنده‌ها

موقعیت دنده‌های مختلف روی سر دنده نشان داده شده است. جعبه دنده این خودرو به سیستم سنکرونیزاسیون در تمام دنده‌ها (حتی دنده عقب) مجهز است.

نکات احتیاطی هنگام رانندگی

- از دسته دنده به عنوان تکیه‌گاه دست استفاده نکنید. فشاری که دست شما بر روی دسته دنده وارد می‌کند موجب فرسایش زود هنگام مکانیزم تعویض دنده می‌شود. از پدال کلاچ به عنوان تکیه‌گاه پا استفاده نکنید، این عمل باعث فرسایش زود هنگام سیستم کلاچ خودرو می‌شود.
- از نیم کلاچ برای نگاه داشتن خودرو درجاده‌های شیبدار استفاده نکنید، این عمل باعث فرسایش کلاچ می‌شود، برای این کار همیشه از ترمز دستی استفاده کنید.
- از رانندگی طولانی‌تر از زمان لازم با دنده سنگین خودداری کنید.

حرکت با دندهٔ سنگین سبب افزایش مصرف سوخت و تولید صدای بیشتر می‌شود. هر چه سریع‌تر دنده را سبک کنید، این کار باعث می‌شود تا به موتور آسیبی نرسد و مصرف بنزین نیز کاهش یابد.

▲ : پیشنهاد سبک‌ترکردن دنده (GSI):

چنانچه دنده فعلی برای شرایط رانندگی مناسب نباشد با نمایش علامت ▲ روی جلو آمپر (در راستای بهبود رانندگی و کاهش مصرف سوخت) پیشنهاد افزایش دنده داده می‌شود.

نکات احتیاطی هنگام رانندگی

- از دسته دنده به عنوان تکیه‌گاه دست استفاده نکنید. فشاری که دست شما بر روی دسته دنده وارد می‌کند موجب فرسایش زودهنگام مکانیزم تعویض دنده می‌شود. از پدال کلاچ به عنوان تکیه‌گاه پا استفاده نکنید. این عمل باعث فرسایش زودهنگام سیستم کلاچ خودرو می‌شود.
- از نیم‌کلاچ برای نگاه داشتن خودرو در جاده‌های شیب‌دار استفاده نکنید، این عمل باعث فرسایش کلاچ می‌شود، برای این کار همیشه از ترمز دستی استفاده کنید.

از رانندگی طولانی‌تر از زمان لازم با دنده سنگین خودداری کنید. حرکت با دندهٔ سنگین سبب افزایش مصرف سوخت و تولید صدای بیشتر می‌شود. هر چه سریع‌تر دنده را سبک کنید، این کار باعث می‌شود تا به موتور آسیبی نرسد و مصرف بنزین نیز کاهش یابد.

WWW.DIGITALKHODRO.COM 021 62 99 92 92

WWW.DIGITALKHODRO.COM 021 62 99 92 92

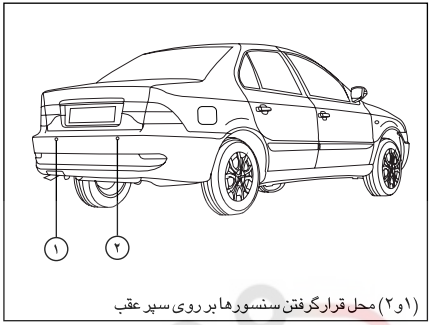

(۱و۲) محل قرارگرفتن سنسورها بر روی سپر عقب

سیستم هشدار موانع عقب*

این سیستم متشکل از دو سنسور هوشمند است که برروی سپر خودرو قرارگرفته و به شبکهٔ الکترونیکی داخل خودرو متصل می‌شود.

نحوه عملکرد

سیستم فوق موانع موجود در پشت خودرو را به دو صورت دیداری (از طریق نمایشگر جلوی خودرو) و شنیداری به اطلاع راننده می‌رساند.

زمانی که سوئیچ خودرو باز بوده و دنده در موقعیت عقب قرار می‌گیرد، این سیستم فعال می‌گردد که از طریق هشدار صوتی و روشن شدن سگمنت‌های پشت خودرو بر روی نمایشگر، به اطلاع راننده می‌رسد.

تا زمانی‌که هیچ مانعی در فاصلهٔ ۱۵۰ سانتی‌متری پشت خودرو نباشد، سگمنت‌های نمایشگر مطابق شکل بالا روشن بوده و هیچ هشدار صوتی فعال نمی‌شود. با ورود یک مانع در فاصلهٔ نزدیک‌تر از ۱۵۰ سانتی‌متر به

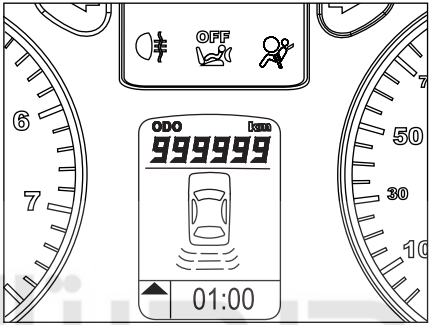

خودرو، بسته به این که مانع در سمت چپ یا راستِ سپر عقب باشد، سگمنت مربوطه در نمایشگر خاموش شده و هشدار صوتی فعال می‌شود. با نزدیک‌تر شدن مانع حساسیت سیستم بیشتر شده و با سرعت بیشتری هشدار صوتی فعال می‌شود و سگمنت‌های بیشتری را خاموش می‌نماید.

در فاصله کمتر از ۵۰ سانتیمتر هشدار صوتی به صورت ممتد زده می شود و در کمتر از ۲۵ سانتی متر سگمنت‌های ردیف اول نمایشگر، به منظور هشدار بیشتر به راننده، چشمک زن می‌شوند.

پس از شنیدن هشدار صوتی، توقف الزامیست.

هشدار خطا در حالت قطع سنسور

سیستم هشدار موانع عقب به صورت هوشمند، قطع هر کدام از سنسورها را تشخیص داده و به راننده پیام دیداری و شنیداری می‌دهد.

قطع سنسور سمت راست

سه بار تک بیپ سریع ـ چشمک‌زدن سگمنت‌های سمت راست نمایشگر

قطع سنسور سمت چپ یا هر دو سنسور

سه بار دو بیپ سریع ـ چشمک زدن سگمنت‌های هر دو سمت چپ و راست نمایشگر

اخطار:

- این سیستم جهت کمک به راننده برای تشخیص اشیا در فاصله ۱۵۰ سانتیمتر (از پشت خودرو هنگام پارک) با سرعت کمتر از 5Km/h می‌باشد. و همچنین دارای محدودیت‌هایی در خصوص تخمین فاصله قابل تشخیص و موانع بوده لذا دقت راننده برای شرایطی که موانع قابل تشخیص نمی‌باشند الزامی است.
- این سیستم با استفاده از سیگنال‌های صوتی وظیفهٔ کمک‌رسانی جهت سهولت در امر پارک کردن خودرو و همچنین تعیین فاصله تا مانع موجود در هنگام حرکت با دنده عقب را انجام می دهد.

بنابراین وجود این سیستم هیچ‌گاه نباید باعث حرکت ناگهانی و رانندگی بدون احتیاط به سمت عقب(دنده عقب) گردد.

راننده باید همیشه مراقب موارد ناگهانی که می‌توانند در حین دنده عقب رخ دهند باشد: موانع متحرک (کودک، کالسکه، دوچرخه، حیوان و...) یا موانع کوتاه و یا خیلی باریک (جدول، نرده باریک و...)

WWW.DIGITALKHODRO.COM 021 62 99 92 92

WWW.DIGITALKHODRO.COM 021 62 99 92 92

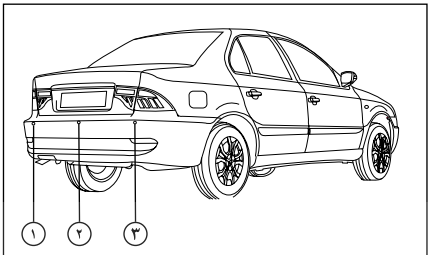

(۱و۲و۳) محل قرارگرفتن سنسورها بر روی سپر عقب

سیستم هشدار موانع عقب*

این سیستم متشکل از سه سنسور هوشمند است که برروی سپر خودرو قرارگرفته و به شبکهٔ الکترونیکی داخل خودرو متصل می‌شود.

نحوه عملکرد

سیستم فوق موانع موجود در پشت خودرو را به دو صورت دیداری (از طریق نمایشگر جلوی خودرو) و شنیداری به اطلاع راننده می‌رساند.

زمانی که سوئیچ خودرو باز بوده و دنده در موقعیت عقب قرار می‌گیرد، این سیستم فعال می‌گردد که از طریق هشدار صوتی کوتاهی و روشن شدن سگمنت‌های پشت خودرو بر روی نمایشگر، به اطلاع راننده می‌رسد.

تا زمانی‌که هیچ مانعی در فاصلهٔ ۱۵۰ سانتی‌متری پشت خودرو نباشد، سگمنت‌های نمایشگر مطابق شکل بالا روشن بوده و هیچ هشدار صوتی فعال نمی‌شود. با

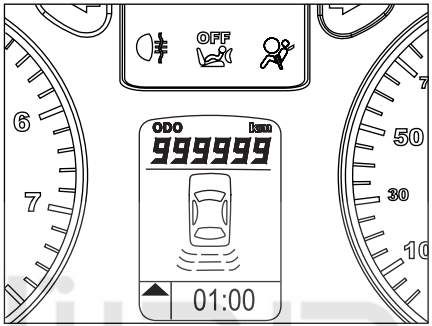

ورود یک مانع در فاصلهٔ نزدیک‌تر از ۱۵۰ سانتی‌متر به خودرو، بسته به این که مانع در سمت چپ یا راستِ سپر عقب باشد، سگمنت مربوطه در نمایشگر خاموش شده و هشدار صوتی فعال می‌شود. با نزدیک‌تر شدن مانع حساسیت سیستم بیشتر شده و با سرعت بیشتری هشدار صوتی فعال می‌شود و سگمنت‌های بیشتری را خاموش می‌نماید.

در فاصله کمتر از ۵۰ سانتیمتر هشدار صوتی به صورت ممتد زده می‌شود سگمنت‌های ردیف اول نمایشگر، به منظور هشدار بیشتر به راننده، چشمک زن می‌شوند. پس از شنیدن صدای هشدار صوتی، توقف الزامیست.

هشدار خطا در حالت خرابی سنسور

سیستم هشدار موانع عقب به صورت هوشمند، وجود ایراد هر کدام از سنسورها را تشخیص داده و به راننده پیام دیداری و شنیداری می‌دهد.

هنگامی که هر کدام از سنسورهای دنده عقب دچارمشکل گردند، اخطار صوتی به صورت سه بیپ سریع نواخته شده و سگمنت‌های مربوط به سنسور معیوب، چشمک‌زن خواهند شد. در صورت بروز ایراد کلی، تمامی سگمنت‌ها چشمک‌زن می‌شوند.

اخطار:

- این سیستم جهت کمک به راننده برای تشخیص اشیا در فاصله ۱۵۰ سانتیمتر (از پشت خودرو هنگام پارک) با سرعت کمتر از 5Km/h می‌باشد. و همچنین دارای محدودیت‌هایی در خصوص تخمین فاصله قابل تشخیص و موانع بوده لذا دقت راننده برای شرایطی که موانع قابل تشخیص نمی‌باشند الزامی است.

-این سیستم با استفاده از سیگنال‌های صوتی وظیفهٔ کمک‌رسانی جهت سهولت در امر پارک کردن خودرو و همچنین تعیین فاصله تا مانع موجود در هنگام حرکت با دنده عقب را انجام می دهد.

بنابراین وجود این سیستم هیچ‌گاه نباید باعث حرکت ناگهانی و رانندگی بدون احتیاط به سمت عقب(دنده عقب) گردد.

راننده باید همیشه مراقب موارد ناگهانی که می‌توانند در حین دنده عقب رخ دهند باشد: موانع متحرک (کودک، کالسکه، دوچرخه، حیوان و...) یا موانع کوتاه و یا خیلی باریک (جدول، نرده باریک و...)

* درصورت نصب در خودروی شما

WWW.DIGITALKHODRO.COM 021 62 99 92 92

WWW.DIGITALKHODRO.COM 021 62 99 92 92

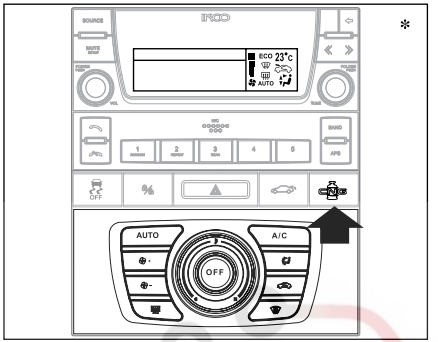

*

روشن کردن و رانندگی با استفاده از سوخت CNG*

موتور همواره در حالت بنزین روشن می‌شود. تغییر نوع سوخت مصرفی، با استفاده از کلید تبدیل که روی مجموعه کلید در کنسول وسط داشبورد قرار دارد، انجام می‌شود و انتخاب سوختCNG در موقعیت‌های زیر امکان‌پذیر است:

الف) قبل از شروع حرکت (ابتدا خودرو روی بنزین روشن شده و سپس بر روی گاز سوئیچ می‌شود).

ب) در حین رانندگی

ج) روشن کردن خودرو بر روی گاز به طور مستقیم.**

هشدار

** این حالت فقط در موارد اضطراری نظیر عدم وجود بنزین، به کار گرفته می‌شود و در شرایط عادی، استفاده از این روش به دلیل آسیب دیدن قطعات گازسوز به هیچ وجه توصیه نمی‌شود.

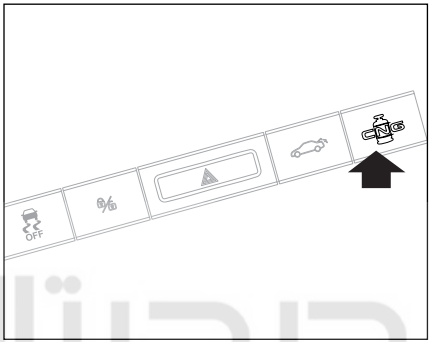

کلید تبدیل نوع سوخت*

کلید تبدیل نوع سوخت، روی مجموعه کلید در کنسول وسط داشبورد قرار دارد و از آن برای تبدیل نوع سوخت مصرفی از حالت بنزین به گاز و بالعکس استفاده می‌شود. برای تبدیل نوع سوخت مصرفی می‌توان با فشار دادن کلید مربوطه، نوع سوخت را انتخاب کرد.

روشن کردن موتور*

موتورهمواره در حالت بنزین روشن می شود. به همین منظور همیشه مقداری بنزین جهت روشن کردن خودرو درون باک لازم است. در این موتور چنانچه مشکلی در سیستم بنزین بوجود آمده باشد، هنگام روشن شدن پس از چند استارت اولیه به صورت اتوماتیک روی گاز روشن می‌شود.

روشن کردن موتور بر روی گاز به طور مستقیم*

یادآوری می‌شود که روش فوق فقط در موارد خاص از قبیل عدم وجود بنزین در باک، قابل استفاده بوده و در این روش ابتدا سوئیچ را باز کرده و سپس کلید تبدیل سوخت را به مدت ۵ ثانیه فشار دهید تا نشانگر گاز بر روی صفحه نمایش جلو داشبورد روشن شود و سپس استارت بزنید.

در صورتی که مشکل فنی در سیستم گاز نباشد، موتور بر روی حالت گاز روشن خواهد شد.

* درصورت نصب در خودروی شما

WWW.DIGITALKHODRO.COM 021 62 99 92 92

WWW.DIGITALKHODRO.COM
021 62 99 92 92

تبدیل از حالت بنزین به گاز*

هنگامیکه موتور با سوخت بنزین در حال کار می‌باشد، با فشردن کلید تبدیل سوخت و رها کردن آن، نشانگر گاز بر روی صفحه نمایش جلو داشبورد شروع به چشمک زدن می‌کند که بیانگر این است که هنوز تبدیل سوخت بنزین به گاز صورت نگرفته است. پس از گذشت زمانی که مدت آن تابع دمای آب موتور در هنگام فشردن کلید تبدیل می‌باشد، (برای مثال در دمای آب موتور ۳۵ درجه سانتیگراد، این زمان در حدود ۱۵۰ثانیه بوده که در دماهای بالاتر کاهش می‌یابد) نشانگر گاز از حالت چشمک زن خارج شده و بصورت دائم روشن می‌ماند که بیانگر این است که تبدیل به سوخت گاز صورت گرفته و موتور در حال استفاده از سوخت گاز می‌باشد.

نکته:
در صورتیکه هنگام فشردن کلید تبدیل، دور موتور بالاتر از ۴۰۰۰ دور در دقیقه باشد و خودرو در حالت شتابگیری باشد، نشانگر گاز بر روی صفحه نمایش شروع به چشمک زدن کرده و تا خارج شدن از این محدوده، تبدیل سوخت انجام نمی‌شود.

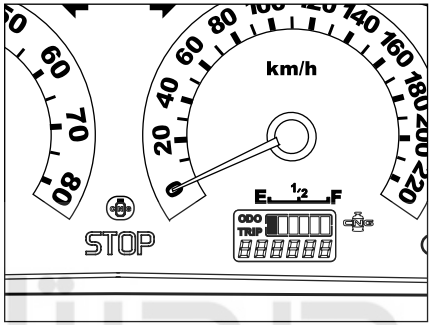

تبدیل از حالت گاز به بنزین*

با فشردن کلید تبدیل سوخت در صورت عدم وجود مشکل فنی در سیستم بنزینی، نشانگر گاز روی صفحه نمایش جلو داشبورد خاموش می‌شود که بیانگر این است که تبدیل از حالت سوخت گاز به بنزین صورت گرفته است.

لازم به ذکر است در دو حالت ذیل موتور بصورت خودکار (بدون نیاز به فشردن کلید تبدیل) از حالت گاز به بنزین می‌رود:

- در صورت بوجود آمدن مشکل فنی درسیستم گاز
- در صورتیکه در مخزن به اندازه کافی سوخت گاز وجود نداشته باشد.

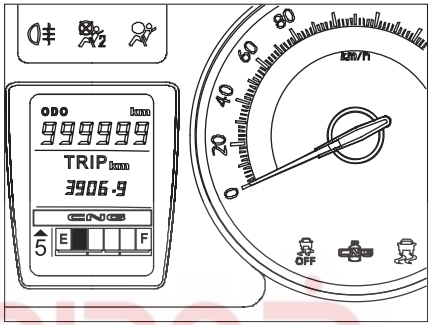

اخطار:
- درجاده‌های لغزنده، وضعیت دنده را برای ترمز گرفتن تغییر ندهید.
- هیچگاه کودکان را در حالی که خودرو روشن است بدون مراقبت تنها نگذارید.
- در هنگام توقف کامل خودرو، ترمز دستی را بکشید.
- خودروی خود را در حال روشن بودن در مکان‌هایی که امکان تماس با مواد و اجسام قابل اشتعال مانند علف و یا برگ یا اگزوز داغ خودرو وجود دارد، پارک نکنید.

توجه:
روشن بودن نشانگر سبز رنگ وضعیت سوخت CNG درجلوآمپر به معنای عملکردخودرو درحالت گازسوز است. درصورت خاموش شدن نشانگر CNG و یا تبدیل سوخت گاز به بنزین، خودرو همچنان در حالت بنزین به حرکت ادامه می‌دهد.

* درصورت نصب در خودروی شما

WWW.DIGITALKHODRO.COM
021 62 99 92 92

WWW.DIGITALKHODRO.COM 021 62 99 92 92

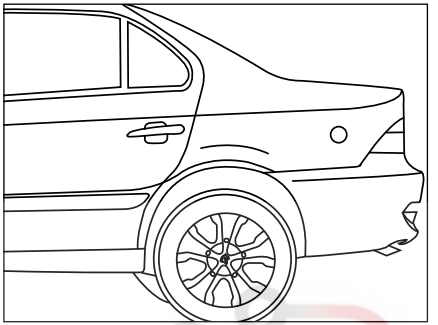

مراحل سوخت‌گیری CNG*

۱- زمان حضور در جایگاه سوخت‌گیری، از استعمال دخانیات و استفاده از تلفن همراه، اکیداً خودداری کنید.

۲- هنگام حضور در جایگاه سوخت‌گیری از توقف کامل خودرو و خاموش بودن آن اطمینان حاصل نمایید (ترمز دستی کشیده باشد).

هشدار

از سوخت‌گیری در جایگاه‌های سوخت CNG مربوط به اتوبوس‌ها و خودروهای سنگین، جداً خودداری نمایید، زیرا احتمال خرابی شیر سر مخزن و متعلقات آن با توجه به بالاتر بودن دبی خروجی جایگاه، وجود دارد.

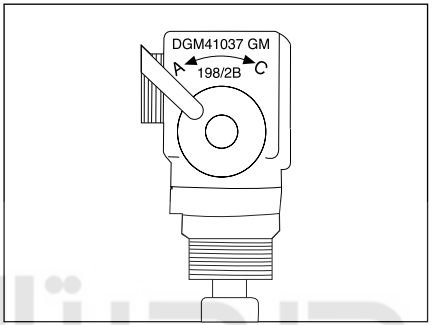

۳- اپراتور جایگاه، پس از کنترل برچسب مجوز سوخت‌گیری، عملیات سوخت‌گیری را انجام می‌دهد.

۴- پس از هربار سوخت‌گیری از بسته بودن درپوش شیر پرکن گاز اطمینان حاصل کنید. (جهت جلوگیری از ورود گرد و غبار و ایجاد اشکال در سیستم گاز).

۵- حداکثر فشار مجاز سوخت‌گیری ۲۰۰بار می‌باشد که به صورت خودکار توسط جایگاه سوخت‌گیری کنترل می‌شود.

جهت کسب اطلاع از آخرین وضعیت استقرار جایگاه‌های سوخت CNG فعال، می‌توانید به آدرس اینترنتی www.IFCO.ir مربوط به سازمان بهینه‌سازی مصرف سوخت، مراجعه و یا با شماره تلفن‌های ۵-۸۸۶۰۴۷۶۰ تماس بگیرید

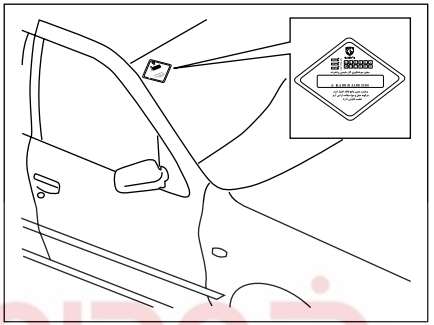

تعویض برچسب مجوز سوخت‌گیری*

مدت اعتبار برچسب سوخت‌گیری از زمان صدور ۱۲ ماه می‌باشد و بدون آن، امکان سوخت‌گیری خودرو وجود نخواهد داشت. لذا حداقل یک ماه قبل از اتمام مهلت اعتبار برچسب، برای انجام بازرسی به مراکز مجاز بازرسی خودروهای دوگانه سوز، مراجعه نمایید.

نمایندگی‌های مجاز که خدمات سیستم گازسوز ارائه می‌دهند در قسمت نمایندگی‌های مجاز مشخص گردیده‌اند.

همچنین هر سی و شش ماه یکبار نیز مخزن گاز و سایر تجهیزات مربوطه باید توسط مراکز بازرسی و بازسنجی مورد تأیید مؤسسه استاندارد مورد بازرسی قرار گیرد.

* درصورت نصب در خودروی شما

WWW.DIGITALKHODRO.COM 021 62 99 92 92

WWW.DIGITALKHODRO.COM
021 62 99 92 92

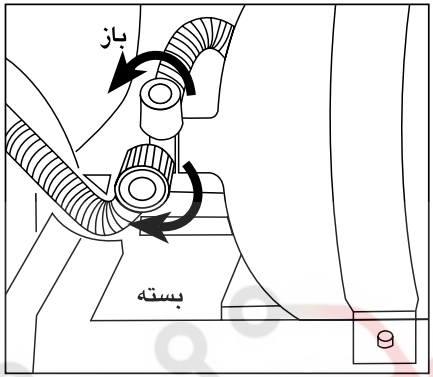

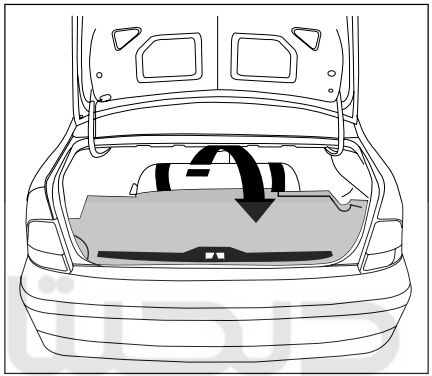

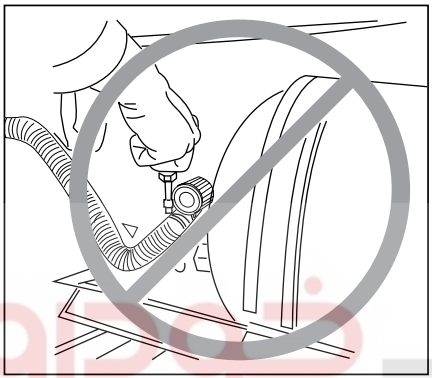

روش برخورد، در صورت بروز نشتی گاز*

علی‌رغم اینکه در سیستم گاز نکات ایمنی فراوانی مدنظر قرار داشته، با این وجود ضرورت دارد از موارد ذیل آگاهی داشته باشید:

- هر روز خودروی خود را برای اطمینان از عدم نشتی گاز بررسی نمایید.
- هرگونه نشتی گاز در اتصالات لوله فشار قوی، در صندوق عقب، از طریق لوله خرطومی تهویه به خارج از صندوق منتقل می‌شود.
- اگر خودرو را در مکان‌های بسته‌ای که سیستم تهویه ندارند، پارک می‌نمایید توصیه می‌شود که شیر سر مخزن را ببندید.
- در صورت بروز نشتی و استشمام بوی گاز از محفظهٔ صندوق عقب و یا داخل اتاق، کلید تبدیل سوخت را در حالت بنزین قرار داده و شیر سرمخزن را ببندید و جهت رفع اشکال به نمایندگی مجاز، مراجعه نمایید.

اخطار

هرگونه دستکاری و انجام تعمیرات در سیستم گاز، توسط افراد غیر مجاز، باعث خدشه دار شدن شرایط گارانتی شده و امکان بروز صدمات و خسارات را در پی دارد. لذا کلیهٔ تعمیرات فقط توسط پرسنل نمایندگی‌های مجاز صورت می‌گیرد.

اخطار

هرگونه تعمیرات در مخزن نظیر تعویض یا تعمیر شیر سر مخزن و یا تعمیر و سرویس کلی رگولاتور، صرفاً توسط فرد آموزش دیده و مورد تأیید شرکت سازنده و در نمایندگی مجاز صورت می‌گیرد. همچنین از آنجایی که مخزن، متعلقات مخزن و رگولاتور جزء قطعات قابل ردیابی می باشند، هرگونه تعمیر و تعویض در آنها می‌بایست در شناسنامه تعمیراتی مربوطه ثبت گردد.

* در صورت نصب در خودروی شما

WWW.DIGITALKHODRO.COM
021 62 99 92 92

WWW.DIGITALKHODRO.COM 021 62 99 92 92

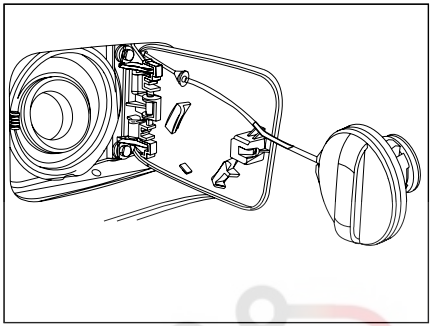

پر کردن مخزن سوخت

هنگامی که سطح سوخت در مخزن کم بوده (حدود ۷ لیتر) و نشانگر هشدار سوخت روشن باشد، لازم است در اسرع وقت نسبت به اقدام نمایید. بدین منظور:

- خودرو را خاموش کنید.
- قفل مرکزی را غیر فعال کنید.
- با فشار دادن سمت راست درپوش آن را باز کنید.
- درِ باک را به آرامی پیچانده، باز کنید و آن را در جای مخصوص داخل درپوش قرار دهید.
- اقدام به سوخت‌گیری کنید و باک را تا سومین دفعه قطع نازل پر کنید. (بیش از حد پر نشود)
- درِ باک را پیچانده و به طور کامل ببندید.
- درپوش را با فشار دست ببندید.

توجه: یک برچسب بر روی درپوش درِ باک، نوع سوختی که باید برای این خودرو استفاده شود را معرفی نموده است.

اخطار

از آنجا که بخار بنزین بسیار خطرناک و قابل اشتعال است، هنگام سوخت‌گیری خودرو باید خاموش باشد. همچنین در نزدیکی محل سوخت‌گیری، نباید جرقه، شعلهٔ آتش، سیگار، کبریت و ... وجود داشته باشد.

هشدار

- از افزودن هر نوع مکمل به سوخت، خودداری نمایید.
- از آنجا که بنزین داخل باک ممکن است تحت فشار باشد، جهت جلوگیری از بروز صدمات، درِ باک را به سرعت باز نکنید.
- باز کردن درِ مخزن ممکن است منجر به هجوم آوردن هوا به داخل مخزن شود. این خلأ ایجاد شده کاملاً عادی بوده و ناشی از آ ب‌بندی سیستم سوخت است.
- در صورت عدم تطابق ویژگی‌های سوختِ مورد استفاده با مشخصات تعریف شده در فصل اطلاعات فنی یا عدم استفاده از بنزین بدون سرب، امکان بروز مشکلات فنی و تخریب قطعات داخلی موتور وجود خواهد داشت.

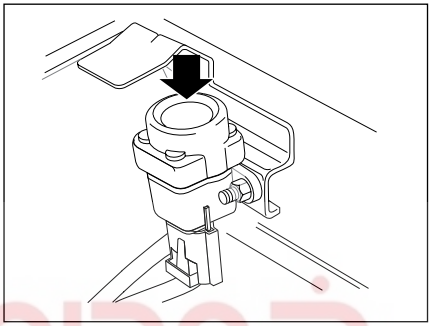

قطع اضطراری سوخت رسانی

در صورت وارد آمدن ضربه شدید به خودرو، یک سیستم ایمنی باعث قطع عمل سوخت‌رسانی به موتور خودرو خواهد شد. در اینصورت و پس از حصول اطمینان از عدم نشتی سوخت، می‌توانید با فشردن کلیدی که در محفظهٔ موتور و بر روی گلگیر داخلی سمت سرنشین قرار دارد، مجدداً جریان سوخت به موتور را برقرار نمایید.

مبدل کاتالیزوری (کاتالیست)

در این خودرو از مبدل کاتالیزوری یا کاتالیست جهت تبدیل مواد آلایندهٔ خروجی از موتور به گازهایی با کمترین آلودگی استفاده شده است. لذا با توجه به اینکه سرب موجود در سوخت موجب تخریب یا از کار افتادن کاتالیست می‌شود، استفاده از بنزین بدون سرب در این خودرو ضروری می‌باشد.

WWW.DIGITALKHODRO.COM 021 62 99 92 92

WWW.DIGITALKHODRO.COM 021 62 99 92 92

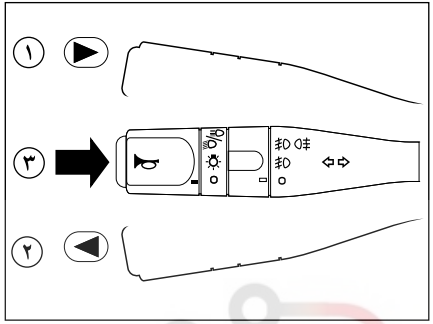

چراغ راهنمای چپ و راست

وضعیت ۱،۲: قبل از گردش بـــه چپ، اهرم را به طرف پایین و قبل از گردش به راســـت اهـــرم را به طرف بالا حرکت دهید.

(چراغ هشـــدار دهندهٔ ســـبز روی صفحه نمایشِ جلو داشبورد در جهت گردش چشمک خواهد زد.)

بوق

وضعیت۳: برای بوق زدن، کلید انتهای دســـتهٔ راهنما را بفشارید.

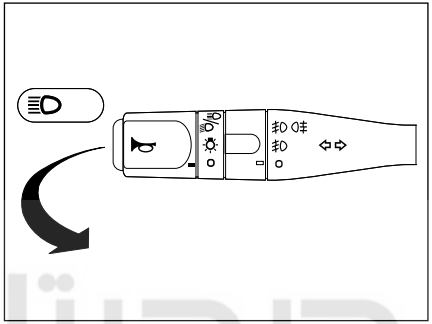

نور پایین و بالا

بـــرای تغییر نـــور پایین و بالا، اهـــرم را کاملاً به طرف فرمان بکشـــید (در این حالت نشانگر آبیِ نور بالا روشن می‌شود.)

برای علامت دادن با چراغ‌های اصلی (چراغ زدن)، اهرم را تا نیمه به طرف فرمان بکشید و رها کنید.

هـــر گاه راننده تصمیم به تغییر مســـیر خود در خطوط حرکتی داشـــته باشد، کافیست اشاره کوچکی به دسته راهنما به ســـمت پایین یا بالا نماید، دراین حالت چراغ راهنما با ســـرعت بیشـــتری و به تعداد ۳ بار به عنوان هشدار عمل می‌کند.

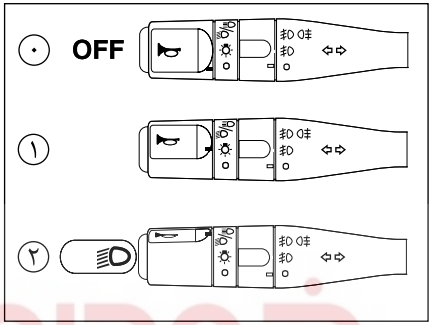

کلید چراغ‌ها

وضعیـــت ۰ : همهٔ چراغ‌ها خاموش

وضعیـــت ۱ : چراغ‌های کوچک جلو و عقب - نور زمینه جلو آمپر و کنسول وسط

وضعیـــت ۲ : چراغ‌های موقعیت جلو و عقب روشـــن و چراغ نور پایین جلو

ســـوت اخطار: راننده را هنگام خارج شدن از خودرو، متوجه روشن بودن چراغ‌های جلو می‌کند و در صورتی بـــه صدا در می‌آید که در راننده و یا شـــاگرد باز بوده و سوئیچ بسته باشد.

شرکت دیجیتال خودرو سامانه (مسئولیت محدود)
اولین سامانه دیجیتال تعمیرکاران خودرو در ایران

WWW.DIGITALKHODRO.COM 021 62 99 92 92

WWW.DIGITALKHODRO.COM 021 62 99 92 92

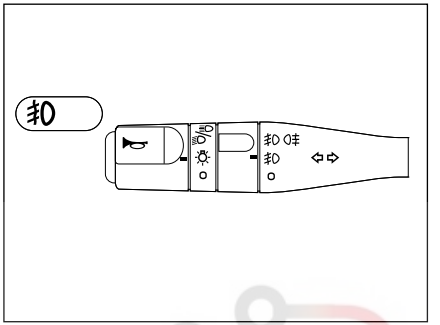

چراغ‌های مه‌شکن جلو

برای روشن کردن چراغ‌های مه شکن جلو، بخش میانی دستهٔ راهنما را یک مرحله به طرف بالا بچرخانید. هنگامی که چراغ‌های مه شکن روشن هستند، همزمان نشانگری روی صفحه نمایش جلو داشبورد روشن می‌شود.
این چراغ‌ها تنها هنگامی روشن می‌شوند که چراغ‌های کوچک روشن باشند.

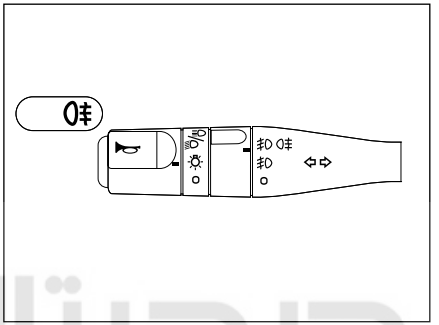

چراغ‌های مه شکن عقب

برای روشن کردن چراغ‌های مه شکن عقب، بخش میانی دستهٔ راهنما را دو مرحله به طرف بالا بچرخانید، هنگامی که چراغ‌های مه شکن روشن هستند همزمان نشانگری روی صفحه نمایش جلو داشبورد روشن می‌شود.
این چراغ‌ها روشن می‌شوند به شرطی که:
- چراغ‌های کوچک روشن باشند.
- چراغ‌های مه‌شکن جلو (در صورت وجود) روشن باشند.

توجه داشته باشید از چراغ مه شکن **فقط** در مواردی استفاده کنید که محدودهٔ دید کم باشد زیرا در شرایط دید عادی باعث ناراحتی رانندگان دیگر می‌شود.

اخطار

- قبل از شروع رانندگی در شب :
از عملکرد صحیح تجهیزات الکتریکی اطمینان حاصل کرده و چراغ‌های خودرو را تنظیم کنید.
(در صورت حمل بار بیش از حد معمول). بطور کلی، دقت کنید که چراغ‌ها پوشیده شده نباشند.
(کثیفی، گل، برف و یا هرگونه شیء روی آنها را نپوشانده‌باشد).
- درهوای صاف یا بارانی چه روزوچه شب ازچراغ‌های مه‌شکن جلو و عقب استفاده نکنید زیرا نور خیره کننده آنها باعث کاهش دید و ایجاد خیرگی رانندگان دیگر می شودواحتمال بروز تصادف را بالا می‌برد.

اخطار

چراغ‌های مه‌شکن را فقط در هوای برفی و مه‌آلود مورد استفاده قرار دهید.

WWW.DIGITALKHODRO.COM 021 62 99 92 92

WWW.DIGITALKHODRO.COM 021 62 99 92 92

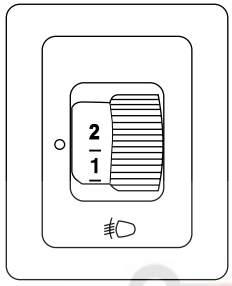

تنظیم ارتفاع نور چراغ‌های جلو

این کلید برای تنظیم ارتفاع چراغ‌های جلو توسط راننده در شرایط مختلف رانندگی و برحسب سنگینی بار خودرو می‌باشد تا شرایط دید بهتری را فراهم کند.

0. حالت عادی، ۱ یا ۲ نفر سرنشین در صندلی‌های جلو
1. سرنشینان جلو و عقب
2. راننده با ۳ نفر سرنشین عقب و یا حداکثر بار مجاز صندوق عقب

توجه: تنظیم شیب اولیه چراغ‌های جلو می‌باید در حالت 0 انجام شود.

هشدار

بهتر است تغییر وضعیت کلید در هر مرحله (۰،۱،۲ و بالعکس) با مکث کوتاهی انجام شود.

چراغ حرکت در روز
(Day-Time Running Light)

چراغ حرکت در روز خودرو، پس از روشن شدن خودرو، به صورت خودکار روشن می‌شود و با فعال شدن چراغ دیگری مانند چراغ موقعیت یا نور پایین، غیر فعال خواهد شد. این چراغ‌ها جهت بهتر دیده شدن خودرو در روز، تعبیه شده‌اند.

توجه :

- پس از روشن شدن خودرو، همراه با چراغ حرکت در روز چراغ‌های موقعیت عقب نیز روشن شده و تا زمانی که خودرو خاموش نشود، روشن خواهد ماند.

اخطار

- قبل از شروع رانندگی در شب :

از عملکرد صحیح تجهیزات الکتریکی اطمینان حاصل کرده و چراغ‌های خودرو را تنظیم کنید. (در صورت حمل بار بیش از حد معمول). بطور کلی، دقت کنید که چراغ‌ها پوشیده شده نباشند. (کثیفی، گل، برف و یا هرگونه شیء روی آنها را نپوشانده‌باشد).

WWW.DIGITALKHODRO.COM 021 62 99 92 92

WWW.DIGITALKHODRO.COM 021 62 99 92 92

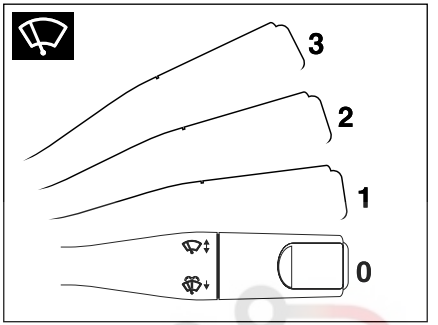

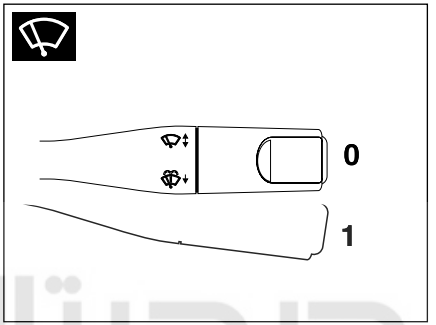

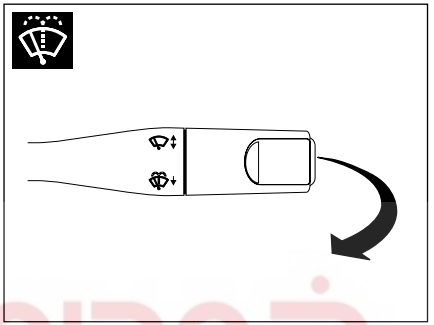

برف‌پاک‌کن

کنترل برف‌پاک‌کن‌ها و شیشه‌شوی توسط دستهٔ سمت راست فرمان و فقط در حالتی که سوئیچ باز است، انجام می‌گیرد.

0- خاموش

1- بـــرف پاک‌کن زمانی (در این حالت، فاصله زمانی بین حرکت برف پاک کن متناســـب با سرعت خودرو تنظیم می‌شود و با افزایش سرعت خودرو افزایش می‌یابد)

2- سرعت کند

3- سرعت تند

حرکت تکی برف پاک‌کن (تنها یک رفت و برگشت)

برای یک بار حرکت برف پاک‌کن، اهرم را با یکبار به طرف پایین بکشید و رها کنید.

با نگه داشـــتن اهرم به طرف پایین، بـــرف پاک‌کن بطور پیوسته حرکت خواهد کرد.

شست و شوی شیشه

برای شست و شوی شیشه، اهرم را به طرف خود بکشید. با یک بار کشیدن اهرم، برف پاک کن‌ها سه بار حرکت می‌کنند. در صورتی که اهرم را نگه دارید، شیشه‌شـــوی به مدت حداکثر ۵ ثانیه کار می‌کند.

با کشیـــدن ا هرم، بلافاصله پاشـــش آب آغاز و پس از پاشـــش آب به مدت۰/۷ ثانیه، برف پاک‌کن‌ها شـــروع به حرکت می‌نمایند. مادامیکه اهرم را نگاه داشـــته‌اید، عمل پاشش آب فقط به مدت ۵ ثانیه صورت می‌پذیرد و شستشو بدون توقف انجام می‌شود؛ ولی به محض رها نمودن اهرم، برف پاک‌کن‌ها پس از ســـه مرتبه حرکت باز می‌ایســـتند که نهایتاً پس از گذشت۳ ثانیه از توقف، حرکت چهـــارم برف‌پاک‌کن جهت پـــاک کردن کامل شیشه صورت می‌پذیرد.

هشدار

در هنگام یخ زدگی، اطمینان حاصل کنید که تیغه های برف پاک کن یخ نزده باشد (خطر داغ کردن موتور برف پاک کن).

وضعیت تیغه‌ها را بررسی نمایید. هنگامی که کارایی تیغه‌ها پایین می‌آید، باید آنها را تعویض نمود.(تقریباً هر سال)

شیشـــهٔ جلـــوی خودرو را به طور مرتب تمیز کنید، در صورتی که قبل از متوقف کـــردن برف پاک‌کن‌ها (حالت 0 موتور را خاموش کنید، تیغه های برف پاک کن به وضعیت صفر برمی‌گردد.

هنگام بازکردن در موتور اطمینان حاصل کنید که دسته برف پاک‌کن در وضعیت 0 (توقف) قرار دارد.(خطر ایجاد جراحت)

WWW.DIGITALKHODRO.COM 021 62 99 92 92

WWW.DIGITALKHODRO.COM 021 62 99 92 92

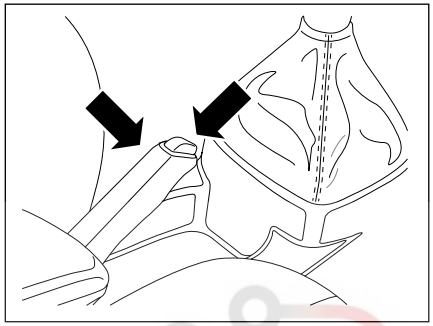

ترمز دستی

ترمز دستی، تنها چرخ‌های عقب را قفل می‌کند. برای استفاده از ترمز دستی، اهرم را بالا بکشید. همیشه هنگام پارک کردن خودرو ترمز دستی را (بدون فشردن دکمهٔ روی آن) **بطور کامل** بالا بکشید. برای خلاص کردن ترمز دستی، اهرم را کمی بالا بکشید و دکمهٔ روی اهرم را تا انتها فشار دهید و اهرم را پایین ببرید. هنگامی که ترمز دستی کاملاً خوابیده باشد چراغ هشدار دهندهٔ صفحه نمایش جلو داشبورد خاموش می‌شود. هنگام پارک خودرو در جاده‌های شیبدار علاوه بر استفاده از ترمز دستی، اگر خودرو درخلاف جهت شیب قرار دارد از دنده‌های جلو (مثلاً دنده یک) و چنانچه در جهت شیب قرار دارد از دندهٔ عقب استفاده کنید.

اگر هنگام رانندگی، به هر دلیلی موتور خاموش شد، با رعایت ایمنی خودرو را به نزدیک ترین مکان مناسب برای توقف هدایت کنید، از ترمز کردن بی‌مورد خودداری کنید چون باعث از بین رفتن نیروی کمکی باقیمانده در بوستر ترمز می‌شود.

هشدار

هنگام رانندگی، مراقب باشید که ترمز دستی کاملاً خوابیده باشد. (نشانگر ترمز خاموش) زیرا احتمال داغ شدن لنت‌های ترمز وجود خواهد داشت.

- روشن شدن آیکون (P)(!) و آیکون **STOP** نشان‌دهندهٔ این موضوع است که سطح روغن ترمز پایین آمده است.

هشدار

عملکرد ترمز ABS مستقل از فشار وارده بر پدال ترمز عمل می کند. بدین ترتیب، در وضعیت بحرانی، توصیه می شود که یک فشار قوی و مداوم را بر روی پدال ترمز وارد کنید. لزومی ندارد که فشارهای پی در پی وارد کنید. (پر کردن پمپ ترمز)

هشدار

- هنگام توقف در یک محل شیب دار چرخ‌ها را به سمت پیاده رو بچرخانید و ترمز دستی را بکشید.
- روشن شدن آیکون (P)(!) نشان دهندهٔ این موضوع است که ترمز دستی آزاد نشده یا بد آزاد شده است.

ترمزپایی مجهز به بوستر

ترمزپایی مجهز به بوستر است. اما تنها هنگامی که موتور روشن باشد فعال است. بدون استفاده از این سیستم برای توقف خودرو نیاز به فشار بیشتری بر روی پدال ترمز است و در این حالت خودرو در مسافت طولانی تری متوقف می‌شود. همیشه به نکات زیر توجه داشته باشید:

- **هرگز** با دندهٔ خلاص و موتور خاموش حرکت نکنید.
- **همیشه** وقتی خودرو را با موتور خاموش بکسل می‌کنید، بسیار مراقب باشید.

اخطار

چنانچه موتورخاموش باشد، سیستم کمکی ترمز عمل نمی‌کند و فشار بیشتری باید بر پدال وارد شود که در این حال فاصلهٔ توقف خودرو افزایش خواهد یافت. قبل از حرکت خودرو کلیهٔ تدابیر احتیاطی را مورد توجه قرار دهید.

WWW.DIGITALKHODRO.COM 021 62 99 92 92

WWW.DIGITALKHODRO.COM 021 62 99 92 92

برای ارتقای سیستم ترمز، مجموعه‌ای از سیستم‌های مکمل هستند که امکان دستیابی به عملیات بهینه ترمز را در شرایط کاملاً ایمن در موقعیتهای اضطراری برای شما فراهم می‌کنند:

- سیستم ترمز ضد قفل (ABS)
- سیستم توزیع الکترونیکی نیروی ترمز (EBD)
- سیستم کمکی ترمز (HBA)*
- دستیار حرکت در سربالایی (HSA)*
- سیستم ضد لغزش (TCS)
- سیستم کنترل پایداری (ESC)

هشدار

- این سیستم‌ها، هیچ‌گاه عاملی برای تشویق به شتاب گرفتن ناگهانی و رانندگی با سرعت بیشتر نبوده و نمی‌تواند جایگزین دقت، احتیاط و مسئولیت راننده هنگام رانندگی شود.حرکت در سراشیبی با موتور خاموش منجر به از بین رفتن قدرت کمکی‌های ترمز می‌شود.
- عملکرد صحیح این سیستم‌ها به رعایت توصیه‌های سازنده در ارتباط با چرخ‌ها (تایرها و رینگ‌ها)، اجزاء ترمز، دینامیک خودرو و ... بستگی دارد.

* درصورت نصب در خودروی شما

ترمز ضد قفل (ABS)
Anti Lock Braking System

ترمز ضد قفل یکی از سیستم‌های کنترلی خودرو است که از قفل شدن چرخ‌ها هنگام ترمزگیری بر روی جاده‌های لغزنده و یا هنگام ترمزگیری شدید جلوگیری نموده و به این ترتیب باعث کاهش فاصلهٔ توقف، افزایش فرمان‌پذیری، بهبود پایداری و به طور کلی افزایش ایمنی خودرو می‌گردد.

در صورتی که در حین عمل ترمزگیری، چرخ‌ها دچار لغزش شوند علاوه بر افزایش مسافت ترمزگیری، کنترل و هدایت خودرو نیز به مخاطره می‌افتد. در چنین حالتی لزوم بکارگیری ترمز ضد قفل ABS مشخص می‌شود. این سیستم با جلوگیری از قفل شدن کامل چرخ‌ها به راننده امکان می‌دهد تا هنگام ترمزگیری ناگهانی و شدید بتواند وسیلهٔ نقلیهٔ خود را هدایت نماید. این سیستم در هنگام ترمزگیری نقش بسزایی در افزایش ایمنی دارد چرا که در مواقع لازم فشار ترمزگیری را به صورت الکترونیکی کنترل و تنظیم نموده و خود را با تغییرات سطح جاده تطبیق می‌دهد.

در ترمزهای هیدرولیکی مرسوم، با افزایش اعمال نیرو به پدال ترمز، فشار ترمزی با گذشت زمان بر روی چرخ‌ها افزایش می‌یابد و این باعث قفل شدگی چرخ‌ها در حین ترمزگیری می‌شود.

سیستم‌های هدایت و پایداری مانند ABS از قفل شدگی چرخ‌ها در این وضعیت و ایجاد شرایط بحرانی و وخیم رانندگی جلوگیری بعمل می‌آورد. ABS در واقع هر یک از چرخ‌ها را تحت نظر داشته و می‌تواند فشار ترمز را چنان تنظیم کند که هر چرخ از حداکثر نیروی ممکن ترمز برخوردار شود بدون آنکه چرخ در حین کار قفل کند و این می‌تواند بدون قفل شدن‌های مکرر و سُر خوردن تایرها، بهترین شرایط ترمزگیری با حفظ پایداری و قابلیت‌های هدایت برای خودرو بخصوص در جاده‌های لغزنده را به ارمغان آورد.

مزایای ترمز ضد قفل (ABS):

۱- قابلیت هدایت و حفظ پایداری خودرو به هنگام ترمزگیری (در مسیرهای مستقیم و سرپیچ‌ها)

۲- حفظ فرمان‌پذیری به هنگام ترمزگیری (در مسیرهای مستقیم و سرپیچ‌ها)

۳- جلوگیری از فرسایش تایرها به سبب ممانعت از قفل‌شدن‌های مکرر و سُرخوردن تایرها

هشدار

- احساس لرزش پدال ترمز در زیر پا هنگام ترمزگیری بر روی جاده‌های لغزنده و یا هنگام ترمزگیری شدید طبیعی بوده و ناشی از فعالیت ترمز ضد قفل می‌باشد.
- هنگام فعال شدن سیستم ABS همانند ترمزگیری معمولی با افزایش فشار پا، نیروی ترمزی افزایش می‌یابد.

WWW.DIGITALKHODRO.COM 021 62 99 92 92

WWW.DIGITALKHODRO.COM 021 62 99 92 92

هنگام استفاده از خودرو مجهز به ترمز ضد قفل همواره به موارد ذیل توجه داشته باشید:

- از آنجایی که ترمز ضد قفل تنها یک متعادل‌کنندهٔ نیروی ترمزی می‌باشد، در هنگام ترمزگیری با رعایت اصول ایمنی، ترمز را بسیار محکم فشار داده و پای خود را رها نکنید.
- شنیده شدن صدا هنگام ترمزگیری بر روی جاده‌های لغزنده و یا هنگام ترمزگیری شدید از ناحیه چرخ‌های جلو و چرخ‌های عقب طبیعی بوده و ناشی از فعالیت ترمز ضد قفل مجهز به عیب‌یاب خودکار است که در صورت بروز اشکال نشانگر اخطار ترمز ضد قفل (ABS) را در صفحه نمایش جلو داشبورد روشن می نماید.
- هنگام روشن شدن خودرو، نشانگر اخطار ترمز ضد قفل ESC و (ABS) ABS EBD در صفحه نمایش جلو داشبورد روشن شده و پس از چند ثانیه خاموش می‌گردد.
- چنانچه نشانگر اخطار هنگام روشن کردن خودرو روشن نشود، یا به صورت روشن باقی بماند و یا نشانگرهای اخطار ترمز ضد قفل با هم (ABS) ABS EBD در صفحه نمایش جلو داشبورد روشن باشند، این حالت‌ها نشانه وجود اشکال در ترمز ضد قفل است، در چنین شرایطی خودرو را با رعایت اصول ایمنی به نمایندگی مجاز منتقل نمایید.
- در هنگام رانندگی بر روی سطوح لغزنده، توجه داشته باشید که مسافت توقف شما بیشتر خواهد بود.
- پس از عبور خودرو از گودال آب و یا در صورت شست و شوی خودرو که منجر به خیس شدن مجموعهٔ دیسک و لنت‌ها می‌شود، با رعایت جوانب ایمنی اقدام به ترمزگیری نمایید تا شرایط ترمزها به حالت نرمال درآید.

سیستم توزیع نیروی ترمز الکترونیکی (EBD)
Electronic Brake Force Distribution System

سیستم توزیع نیروی ترمز الکترونیکی EBD باعث تنظیم نسبت نیروی ترمزگیری بر روی چرخ‌های جلو و عقب خودرو می‌شود و از ترمزگیری بیش از حد در عقب خودرو و متعاقباً از بین رفتن تعادل خودرو جلو گیری می‌نماید. از آنجا که این سیستم یک نسبت نیروی ترمز ایده‌آل و بهینه را بین محورهای جلو و عقب خودرو فراهم می کند، می‌تواند بهترین نسبت توزیع ترمزگیری را روی هر چرخ ایجاد نماید و از حداکثر راندمان ترمز استفاده نماید. سیستم EBD در ترمزگیری، تقسیم بهینه ترمز روی چرخ‌ها را تضمین می‌نماید.

سیستم کمکی ترمز اضطراری (HBA)*
Hydraulic Brake Assist

در شرایط اضطراری، این سیستم به شما این امکان را می‌دهد که سریع‌تر به بهترین فشار ترمزی دست پیدا کرده و بدین ترتیب فاصله توقف را کاهش می‌دهد.

این سیستم بر اساس سرعت فشار پدال ترمز راه‌اندازی می‌شود. عملکرد این سیستم با کاهش مقاومت پدال و افزایش کارآمدی ترمز احساس می‌شود.

دستیار حرکت در سربالایی (HSA)*
Hill Start Assist

در سربالایی‌ها زمانی که پا از روی پدال ترمز برداشته می‌شود، دستیار حرکت در سربالایی خودرو را ۳ ثانیه ثابت نگه داشته و مانع از حرکت آن می‌شود. پس از این زمان یا با فشردن پدال گاز، ترمزها رها شده و خودرو به حالت عادی برمی‌گردد.

بالعکس در سرپائینی‌ها زمانی که دنده در وضعیت R (دنده عقب) قرار داشته باشد و پا از روی پدال ترمز برداشته شود. این سیستم خودرو را ۲ ثانیه ثابت نگه داشته و مانع از حرکت آن می‌شود. پس از این زمان با فشردن پدال گاز ترمزها رها شده و خودرو به حالت عادی برمی‌گردد.

* درصورت نصب در خودروی شما

WWW.DIGITALKHODRO.COM 021 62 99 92 92

WWW.DIGITALKHODRO.COM 021 62 99 92 92

سیستم ضد لغزش (TCS)
Traction Control System
و سیستم کنترل پایداری الکترونیکی (ESC)
Electronic Stability Control

سیستم ضد لغزش (که همچنین تحت عنوان کنترل کشش شناخته می‌شود)، به عنوان یک سیستم ایمنی فعال و به منظور محدود کردن لغزش چرخ‌ها بوسیله ترمز چرخ‌های محرک و موتور، کشش خودرو را بهینه می‌کند.

اگر اختلافی بین مسیر خودرو با آنچه راننده می‌خواهد ایجاد شود، ESC تشخیص داده و با ترمز یک یا چند چرخ و عملکرد موتور وارد عمل شده و خودرو را در مسیر صحیح با توجه به قوانین فیزیک هدایت می‌کند.

این سیستم به صورت خودکار هر بار که خودرو استارت زده می‌شود، فعال می‌گردد.

این سیستم در صورت لیز خوردن یا خروج از مسیر خودرو فعال می‌شود.

فعال شدن سیستم با چشمک‌زدن این چراغ هشدار بر روی صفحه نمایش مشخص می‌شود.

غیرفعال‌سازی

در شرایط استثنایی (استارت زدن خودرویی که گیر کرده است، در برف فرو رفته است، بر روی سطح نرم قرار دارد و ...)، توصیه می‌شود که سیستم‌های TCS و ESC غیرفعال شوند تا چرخ‌ها بتوانند آزادانه گردش

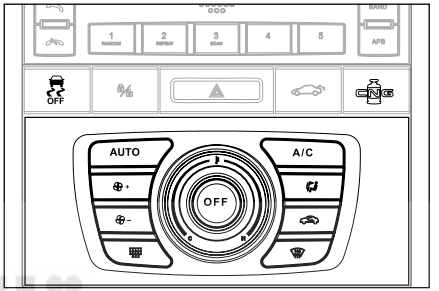

کنند و اصطکاک خود را به دست آورند.

- برای غیر فعال‌سازی، این دکمه را (در محل مربوطه) فشار دهید تا اینکه علامت مربوطه در صفحه نمایش نشانگر ابزار ظاهر شود.

نمایش این علامت به معنای آن است که سیستم‌های TCS و ESC غیرفعال شده‌اند.

فعال‌سازی مجدد

این سیستم هر بار که سوئیچ استارت مجدداً روشن می‌شود یا در صورت غیرفعال‌سازی به صورت دستی با عبور خودرو از سرعت ۵۰ کیلومتر بر ساعت به صورت خودکار فعال می‌شود.

- برای فعال‌سازی مجدد به صورت دستی، این دکمه را فشار دهید.

این علامت نیز بر روی صفحه نمایش خاموش می‌شود که به معنای فعال‌سازی مجدد سیستم‌های TCS و ESC است.

اشکال در عملکرد

روشن شدن این چراغ هشدار بر روی صفحه نمایش به معنای ایراد عملکرد این سیستم است به یکی از نمایندگی‌های ایران خودرو مراجعه نمایید تا سیستم مورد بازبینی قرار گیرد.

نکته

عبارت ESP مترادف ESC بوده و هر دو به سیستم کنترل پایداری اشاره دارند

هشدار

- پس از وارد شدن ضربه، این سیستم را توسط یکی از نمایندگی‌های ایران خودرو مورد بازبینی قرار دهید.

اولین سامانه دیجیتال تعمیرکاران خودرو در ایران

WWW.DIGITALKHODRO.COM 021 62 99 92 92

WWW.DIGITALKHODRO.COM
021 62 99 92 92

سیستم فرمان برقی EPS *

سیستم فرمان برقی، سیستم کمکی برای راننده جهت چرخاندن غربیلک فرمان می‌باشد. تفاوت سیستم فرمان برقی نسبت به فرمان هیدرولیک، نحوه اضافه کردن نیروی کمکی به دست راننده است. در سیستم فرمان برقی به جای پمپ هیدرولیک، از یک موتور الکتریکی مجهز به یک ECU مستقل استفاده می‌شود. در سیستم فرمان برقی عملاً تجهیزات هیدرولیکی نظیر شلنگ، پمپ، مخزن و روغن هیدرولیک حذف می‌شوند سیستم فرمان هیدرولیک، همزمان با روشن شدن موتور خودرو، از طریق پمپ هیدرولیک دائماً از موتور خودرو توان دریافت می‌کند. در حالی که سیستم فرمان برقی، تنها در حالت چرخاندن غربیلک، توان لازم را از طریق آلترناتور از موتور خودرو دریافت می‌کند.

همچنین نیروی وارد شده به غربیلک فرمان با افزایش سرعت خودرو افزایش و با کاهش سرعت خودرو کاهش خواهد یافت. به عبارت دیگر، در سرعت‌های بالاتر، فرمان سفت‌تر و در سرعت‌های پایین، فرمان نرم‌تر می‌باشد. این استراتژی باعث هدایت بهتر و ایمن‌تر خودرو خواهد شد.

به علت وجود اتصال مکانیکی سیستم فرمان برقی با مجموعه چرخ‌های جلو خودرو، در صورتی که موتور خودرو خاموش بوده و یا سیستم فرمان برقی دچار عیب شود، رانندگی با خودرو امکان‌پذیر است. اما نیروی بیشتری باید به غربیلک وارد گردد.

عملکرد "حفاظت از گرم شدن موتور الکتریکی EPS": بعد از به راست و چپ پیچیدن‌های مداوم غربیلک فرمان، عملکرد سیستم فرمان برقی به تدریج تحلیل رفته و طبیعتاً نیروی مورد نیاز برای چرخاندن فرمان افزایش می‌یابد. این وضعیت نشان‌دهنده‌ی عملکرد سیستم حفاظت در برابر گرم شدن بیش از حد موتور الکتریکی و ECU فرمان برقی می‌باشد که هدف آن جلوگیری از آسیب دیدن واحدهای برقی بر اثر جریان الکتریکی بیش از حد در ECU است.

این موضوع نگران‌کننده نبوده و عملکرد حفاظت در برابر گرم شدن، بطور اتوماتیک ۵ دقیقه پس از توقف چرخش غربیلک فرمان غیرفعال می‌شود و سیستم فرمان به حالت عادی برمی‌گردد.

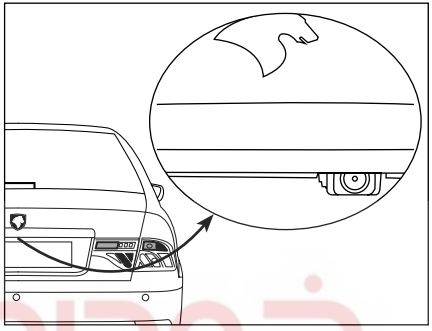

دوربین دید عقب*

با درگیر شدن دنده عقب نمائی از محیط پیرامونی پشت خـــودرو را به همراه یک نمودار بر روی صفحه به نمایش درمی‌آید با رســـیدن به منطقه قرمز از تصویر سپر عقب برای توقف دقیق استفاده نمائید.

اولین سامانه دیجیتال تعمیرکاران خودرو در ایران

هشدار

در صورتی که سیستم فرمان برقی دچار عیب شده و عملکرد مورد انتظار را نداشته باشد، چراغ هشدار فرمان ( ) در جلوآمپر نمایش داده خواهد شد. در این حالت امکان دارد چرخاندن غربیلک فرمان به سختی صورت پذیرد. در این صورت در اسرع وقت به نمایندگی‌های مجاز مراجعه فرمائید.

هشدار

مراقب باشید دوربین دید از عقب پوشیده نشده باشد. (کثیفی گل و لای و برف)

* درصورت نصب در خودروی شما

WWW.DIGITALKHODRO.COM
021 62 99 92 92

WWW.DIGITALKHODRO.COM 021 62 99 92 92

۴ نگهداری خودرو

دیجیتال خودرو
شرکت دیجیتال خودرو سامانه (مسئولیت محدود)
اولین سامانه دیجیتال تعمیرکاران خودرو در ایران

بازبینی سطح مایعات ۱۱۶
نگهداری و مراقبت خودرو ۱۲۰
کاهش مصرف سوخت ۱۲۲

WWW.DIGITALKHODRO.COM 021 62 99 92 92

WWW.DIGITALKHODRO.COM 021 62 99 92 92

سطح کلیه مایعات (مانند روغن موتور، روغن ترمز، مایع خنک‌کننده، مایع شیشه‌شوی و...) را علاوه بر برنامه بازدید دوره‌ای ارائه شده، به صورت منظم بازبینی کنید و در صورت نیاز مخازن را پر کنید، مگر اینکه به گونه‌ای دیگر قید شده باشد. اگر یکی از سطوح مایع موجود در مخازن به میزان قابل توجهی افت کرد، سیستم مربوطه را توسط یکی از نمایندگی‌های ایران خودرو مورد بازبینی قرار دهید.

برای مشاهده‌ی:

- موقعیت اجزای مختلف موتور خودرو، به فهرست تصویری محفظه موتور
- ظرفیت و مشخصات مایعات مختلف به فصل اطلاعات فنی
- جدول سرویس‌های دوره‌ای و برنامه بازدید و کنترل به قسمت راهنمای گارانتی مراجعه نمائید.

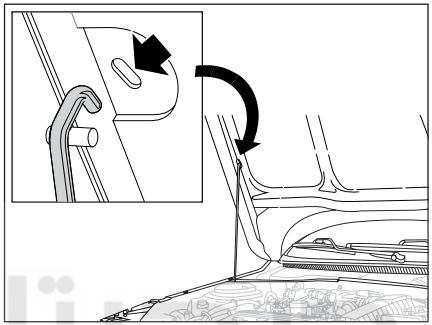

باز کردن درِ موتور

اهرم باز کن درِ موتور، واقع در قسمت چپ زیر داشبورد را بکشید.

اهرم ایمنی درِ موتور (زیر درِ موتور) را کشیده و درِ موتور را بلند کنید.

میله نگهدارنده را جا بزنید تا در موتور را باز نگه دارد.

بستن درِ موتور

میله نگهدارنده را به محل خود برگردانید.

درِ موتور را پایین بیاورید و از فاصله حدود ۳۰ سانتی‌متری رها کنید و کنترل نمایید که درِ موتور قفل شده باشد.

اخطار

- هنگامی که زیر در موتور کار می‌کنید، مراقب باشید زیرا برخی قسمت‌های موتور ممکن است بسیار داغ باشند (خطر سوختگی).
- از آنجا که پروانه خنک‌کن موتور ممکن است هر لحظه (حتی هنگامی که سوئیچ استارت خاموش است) به کار بیفتد، مراقب اشیاء و البسه خود باشید.
- از تماس طولانی‌مدت پوست با روغن‌ها یا مایعات استفاده شده خودداری کنید.

هشدار

- کلیه بازبینی‌ها باید در زمان خاموش بودن خودرو، انجام شود

روغن‌ها یا مایعات مستعمل را در شبکه فاضلاب یا بر روی زمین نریزید.

WWW.DIGITALKHODRO.COM 021 62 99 92 92

WWW.DIGITALKHODRO.COM 021 62 99 92 92

بررسی سطح روغن موتور

برای حصول اطمینان از قرائت صحیح، خودرو باید بر روی یک سطح مسطح و بدون شیب پارک شده باشد و موتور حداقل برای ۳۰ دقیقه خاموش و سرد شده باشد

- میل مدرج را از دسته آن گرفته و به طور کامل بیرون بیاورید.
- انتهای میل مدرج را با استفاده از یک پارچه تمیز بدون کرک پاک‌کنید.
- میل مدرج را دوباره جا زده و به طور کامل به پایین فشار دهید، سپس آن را بیرون بکشید تا سطح روغن را به صورت چشمی بازبینی کنید:

سطح مناسب روغن بین دو علامت مشخص شده در پایین میل مدرج (۱ حداکثر و ۲ حداقل) است.

اگر مشاهده کردید که سطح روغن از علامت اول بیشتر یا از علامت دوم پایین‌تر است، موتور را استارت نکنید.

- اگر سطح روغن بالاتر از حد باشد، با یکی از نمایندگی‌های ایران خودرو تماس بگیرید. (خطر آسیب دیدن موتور)
- اگر سطح روغن کمتر از حد باشد، باید روغن موتور اضافه کنید.

افزایش سطح روغن موتور

- درپوش پرکن روغن را باز کنید تا به دهانه پرکن دسترسی پیدا کنید.
- روغن را در مقادیر کم اضافه کنید تا از پاشش آن بر روی اجزای موتور جلوگیری شود. (خطر آتش‌سوزی)
- قبل از بازبینی مجدد سطح روغن با استفاده از میل مدرج چند دقیقه صبر کنید.
- در صورت نیاز روغن بیشتری اضافه کنید.
- پس از بازبینی سطح، به دقت درپوش پرکن روغن و میل مدرج را در جای خود قرار دهید.

برای تعویض روغن موتور، مطابق برنامه ارائه شده در قسمت گارانتی، به نمایندگی‌های مجاز مراجعه نموده و سوابق تعویض روغن را ثبت نمایید.

توصیه می‌گردد تخلیه روغن موتور به طریقه مکش از محل نشانگر سطح روغن صورت پذیرد.

در صورت نیاز به تخلیه روغن از محل پیچ محفظه روغن می‌بایست سینی محافظ زیر موتور دمونتاژ گردد.

اخطار

- هنگام اضافه کردن روغن دقت کنید که روغن روی قطعات موتور نریزد زیرا احتمال آتش‌سوزی وجود خواهد داشت. بستن درپوش را فراموش نکنید، زیرا خطر ایجاد آتش‌سوزی به دلیل پاشیدن روغن بر روی قطعات داغ موتور وجود دارد.
- اگر در حالی که موتور داغ است روغن آن را تعویض می‌کنید (که توصیه نمی‌شود)، مراقب باشید بر اثر پاشیده شدن روغن دچار سوختگی نشوید.

هشدار

- افزودن هرگونه مکمل به روغن موتور مجاز نمی‌باشد.
- نمایشگر فقط در صورت کاهش سطح روغن از حداقل میزان لازم، اخطار می‌دهد و هیچ‌گاه گذشتن از حداکثر را نشان نمی‌دهد و فقط با خواندن گیج قابل تشخیص است.

بررسی سطح روغن ترمز

سطح روغن ترمز از روی بدنه مخزن روغن ترمز قابل رؤیت می‌باشد. سطح روغن باید بین دو خط مشخص شده روی مخزن باشد و چنانچه از خط حداقل پایین‌تر بیاید چراغ هشدار روشن شده و باید برای بررسی و رفع عیب به نمایندگی‌های مجاز مراجعه نمایید.

اخطار

روغن ترمز شدیداً سمی است و باید در ظرف در بسته و دور از دسترس کودکان قرار گیرد. چنانچه اتفاقاً از آن خورده شد، سریعاً به پزشک مراجعه نمایید.

- از تماس روغن ترمز با دست و چشم جلوگیری کنید. در صورت تماس با پوست، محل را فوراً با آب فراوان بشویید و در صورت تماس با چشم، پس از شست و شو به پزشک مراجعه کنید.

هشدار

- روغن ترمز سطوح رنگ شده را خراب می‌کند. لذا در صورت تماس روغن ترمز با این سطوح، ابتدا روغن را با یک تکه پارچه تمیز جمع کنید. سپس محل را با آب و شامپوی خودرو بشویید.
- در صورت سوراخ شدن مخزن روغن ترمز، فوراً به نمایندگی‌های مجاز مراجعه نمایید.
- در صورت تعویض لنت ترمز، به افزایش سطح روغن ترمز در مخزن توجه نمایید.

WWW.DIGITALKHODRO.COM 021 62 99 92 92

WWW.DIGITALKHODRO.COM 021 62 99 92 92

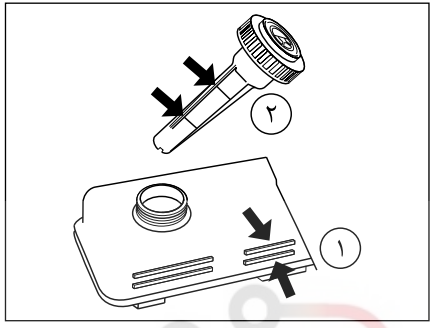

بررسی سطح روغن هیدرولیک فرمان

برای بررسی سطح روغن هیدرولیک فرمان به یکی از دو روش زیر عمل نمایید:

۱- در صورت شفاف بودن بدنه مخزن روغن هیدرولیک، سطح روغن از روی بدنه قابل رؤیت بوده و میزان این روغن باید بین دو خط مشخص شده روی مخزن باشد.

۲- در صورتی که سطح روغن قابل مشاهده نباشد، ابتدا برای جلوگیری از ورود گرد و خاک به مخزن، درِ مخزن را کاملاً تمیز و سپس باز کنید. در را بردارید و با تکه پارچه تمیز بدون پرز میله آن را پاک کنید. آن را دوباره جاگذاری و برای بررسی سطح روغن از مخزن خارج کنید. میزان این روغن باید بین دو خط مشخص شده روی میله باشد.

در هر دو حالت، در صورتی که میزان روغن از خط حداقل پایین‌تر باشد به مقدار مناسب روغن هیدرولیک فرمان اضافه نمایید.

بیش از اندازهٔ لازم در مخزن روغن نریزید!

در صورت کاهش متوالی یا ناگهانی در سطح روغن، تحت هیچ شرایطی از خودرو استفاده نکنید و با نمایندگی‌های مجاز تماس حاصل نمایید.

اگر مشخص شود افت روغن کُند است می‌توانید با ریختن روغن اضافی در مخزن، خودرو را با طی مسافتی کوتاه برای عیب‌یابی به نزدیک‌ترین تعمیرگاه مجاز برسانید.

اخطار

روغن هیدرولیک فرمان شدیداً سمی است و باید در ظرف در بسته و دور از دسترس کودکان قرار گیرد. چنانچه اتفاقاً از آن خورده شد، سریعاً به پزشک مراجعه نمایید.

- در صورت تماس روغن هیدرولیک با پوست یا چشم، محل را فوراً با آب فراوان شست و شو دهید.
- به دلیل احتمال آتش‌سوزی مراقب باشید روغن هیدرولیک روی موتور گرم نریزد.

هشدار

روغن هیدرولیک سطوح رنگ شده را خراب می‌کند. لذا در صورت تماس روغن هیدرولیک با این سطوح، ابتدا روغن را با یک تکه پارچه تمیز جمع کنید. سپس محل را با آب و شامپوی مخصوص خودرو بشویید.

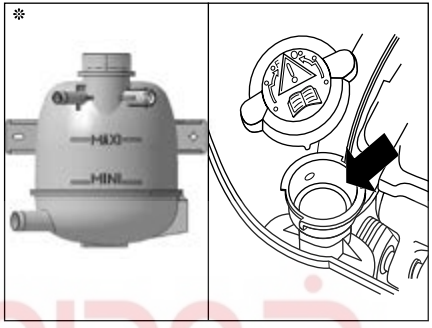

بررسی مایع خنک‌کننده

سطح مایع خنک‌کننده باید بطور منظم و هنگامی که خودرو در سطح کاملاً افقی پارک شده و موتور سرد شده است، بر اساس علامت‌های روی دیواره منبع انبساط یا رادیاتور، بازرسی شود. سطح مایع باید بین علامت‌های حداقل (MIN) و حداکثر (MAX) بوده و در صورت نیاز مایع خنک‌کننده اضافه شود.

افزایش سطح مایع خنک‌کننده

در صورت داغ بودن موتور، حدود یک ساعت صبر کنید تا آمپر آب به محدوده پایینی برسد. سپس با احتیاط درِ منبع انبساط یا رادیاتور را دو دور بچرخانید و اجازه دهید فشار داخل آن افت کند.

سپس به میزان لازم مایع خنک‌کننده اضافه کرده و مجدداً درِ آن را ببندید.

مطمئن شوید که در به شکل مناسب و کامل بسته شده است.

* درصورت نصب در خودروی شما

WWW.DIGITALKHODRO.COM 021 62 99 92 92

WWW.DIGITALKHODRO.COM 021 62 99 92 92

ضد یخ

ضدیخ حاوی موادی با خواص ضد خوردگی اســـت. در نتیجه نه تنها در شرایط سرد بلکه در طول سال نسبت مناســـب ضد یخ به آب موجود در سیستم خنک‌کننده باید رعایت شود.

در مواقع اضطراری و تنها هنگامی که ضدیخ توصیه شده در دســـترس شما نیست برای پر کردن منبع انبساط از آب تمیز اســـتفاده کنید، اما توجه داشته باشید که این کار باعـــث کاهش خاصیت ضد یـــخ مایع خنک‌کننده خواهد شد.

اخطار

محلول ضد یخ شدیداً سمی است و باید در ظرف در بسته و دور از دسترس کودکان قرار گیرد. چنانچه اتفاقاً از آن خورده شد، سریعاً به پزشک مراجعه نمایید.

- از تماس محلول ضدیخ با پوست و چشمانتان جلوگیری کنید. در صورت وقوع، ناحیه تماس را با آب فراوان بشویید.
- از باز نمودن در منبع انبساط تا یک ساعت پس از خاموش شدن موتور اجتناب نمایید.

هشدار

- چنانچه هر قطعه‌ای از سیستم خنک‌کننده (به غیر از در منبع انبساط) باز یا تعویض شود، بایستی هواگیری مجدداً توسط نمایندگی‌های مجاز مطابق دستورالعمل انجام پذیرد.
- برای جلوگیری از رسوب گرفتگی سیستم خنک‌کاری موتور، گیربکس و بخاری، از مخلوط آب مقطر و ضد یخ، به عنوان مایع خنک‌کننده استفاده شود.
- اگر به بیش از یک لیتر مایع اضافی برای پر کردن منبع انبساط نیاز باشد، سیستم خنک‌کنندهٔ خودرو باید توسط نمایندگی مجاز بازرسی شود.
- برای اطمینان از خاصیت ضدخوردگی در مایع خنک‌کننده، محلول ضد یخ خودرو باید توسط نمایندگی مجاز بازرسی و تعویض شود.

مایع شیشه شوی

مخزن مایع شیشه‌شوی را در مواقع لزوم (بسته به میزان استفاده)، پر از مایع کنید.

در صورت عدم دســـترسی به مایع شیشه‌شوی مناسب ایـــن خـــودرو، می‌توانید از مخلوط آب و یک شـــوینده مناسب استفاده نمائید.

هشدار

- هرگز از مخلوط ضدیخ و آب برای مخزن شیشه‌شوی استفاده نکنید. این کار به رنگ خودرو آسیب می‌رساند.

* درصورت نصب در خودروی شما

WWW.DIGITALKHODRO.COM 021 62 99 92 92

WWW.DIGITALKHODRO.COM
021 62 99 92 92

نکات مهم در نگهداری و شستشوی بدنه خودرو

- پس از تحویل خودرو طی مدت زمان کوتاهی پوشش‌ها، اسفنج‌های ضربه‌گیر و برچسب‌ها را جدا نمائید زیرا در صورت باقی ماندن طولانی مدت آنها امکان باقی ماندن چسب و آسیب به قطعات داخلی یا خارجی خودرو وجود دارد.
- از قرار دادن طولانی مدت خودرو در مقابل عوامل محیطی مانند برف و باران، رطوبت مداوم، مواد شیمیایی، هوای آلوده شهرها، گل و لای کف خیابان و نور مستقیم خورشید که باعث خوردگی بدنه خودرو، تخریب رنگ و ایجاد ظاهر نامناسب در خودرو می‌گردد، خودداری نمایید.
- حتی‌الامکان خودرو را زیر درختان پارک نکنید زیرا احتمال آلودگی بدنه خودرو با شهد، صمغ درختان و فضولات پرندگان زیاد است. در صورت آلوده شدن بدنه با اینگونه مواد، به منظور جلوگیری از نفوذ در رنگ بدنه و تخریب آن هرچه سریعتر و قبل از خشک شدن اقدام به تمیز کردن نمائید.
- حتی‌الامکان خودرو را در نزدیکی کارگاه‌های نقاشی، کارخانه‌های رنگ‌سازی و ریخته‌گری‌ها پارک نکنید، زیرا ذرات ناشی از فرآیند آنها اثرات جبران ناپذیری را روی رنگ خودرو خواهد گذاشت.
- در توقف‌های طولانی مدت (خصوصاً زیر آفتاب)، روی خودرو را با چادر مناسب بپوشانید.
- توصیه می‌شود هفته‌ای یکبار خودرو را با آب تمیز و فاقد آلودگی بشویید یا از خدمات کارواش استفاده نمائید تا آلودگی‌ها روی رنگ انباشته نشود. در صورت لزوم، از دستمال‌های مخصوص شست و شوی خودرو که دارای بافت و الیاف نرم باشند استفاده کنید. البته بهتر است ابتدا سطح خودرو را با آب بشوئید.
- در مورد خودروهایی با رنگ متالیک و دو پوشش، استفاده از کارواش‌های اتوماتیک که از برس‌های دوار جهت شستشو استفاده می‌نمایند، توصیه نمی‌شود.
- توجه داشته باشید شستشو را حداقل بعد از نیم ساعت از اتمام کارکرد خودرو شروع کنید.
- قبل از شست و شو از جدا شدن مواد جامد و ذرات ماسه از روی بدنه اطمینان حاصل کنید.
- خودرو را با آب هم دمای بدنه (آب داغ اکیداً استفاده نشود)، فشار آب مناسب و فاصله حداقل ۳۰ سانتی‌متری نازل تا بدنه خودرو بشویید. توجه داشته باشید نازل مدت زمان زیادی بر روی یک سطح نگه داشته نشود.
- با توجه به اینکه غبارهای ترمز بسیار خورنده است، برای شستشوی خودرو ابتدا چرخ‌ها شسته شده و پس از تعویض دستمال و ظرف آب، بقیه قسمت‌های خودرو را از بالا به پایین بشویید.
- برای شستشوی سپرهای رنگ شده، قسمت‌های آسیب دیده و چراغ‌ها از آب پرفشار استفاده نکنید.
- در هنگام شستشو در نواحی لاستیک‌های آب‌بندی شیشه‌ها و درها، دوربین‌ها، سنسورها و ... احتیاط لازم را به عمل آورید تا به این قسمت‌ها آسیبی وارد نشود.
- همچنین از اسپری آب توسط نازل به صورت مستقیم به قفل‌ها خودداری کنید.
- برای شستشوی محفظه موتور، از آب پرفشار استفاده نکنید.
- جهت شست و شو از مواد شوینده قوی مانند پودر لباسشویی و مایع ظرفشویی استفاده نکنید.
- از شست و شوی خودرو زیر آفتاب مستقیم خودداری کنید و اجازه ندهید مواد شوینده روی رنگ خشک شود.
- در حین شستشو یا خشک کردن، نباید روی رکاب خودرو ایستاد یا روی سقف و بدنه خودرو فشار وارد کرد.
- توصیه می‌شود جهت پاک کردن یا برق انداختن، برای جلوگیری از خط و خش روی بدنهٔ خودرو از دستمال چرمی یا کتانی استفاده نمایید.
- جهت شستشوی رینگ‌های آلومینیومی و صفحات فلزی کرومی(نوارهای کرومی، آرم‌ها و ...)، از یک پارچه نرم و تمیز آغشته به مخلوط آب و صابون ملایم استفاده نمایید. توجه داشته باشید سطوح رینگ‌ها مانند سطوح رنگ شدهٔ بدنهٔ خودرو حساس بوده و نباید از مواد شیمیایی قوی و نیز مواد فرسایشی و خورنده سطوح استفاده شود.
- پس از شستشو، خودرو را با آب تمیز آب‌کشی و با یک تکه جیر خشک کنید و برای خشک کردن لنزها، شیشه‌ها، چراغ‌ها و ... از پارچه‌های خشک و زبر و یا مواد پاک کننده حلال استفاده نکنید.

WWW.DIGITALKHODRO.COM
021 62 99 92 92

WWW.DIGITALKHODRO.COM 021 62 99 92 92

- هنگام شست و شـــو با آب پرفشار در نواحی درزهای بین درها و اطراف شیشه‌ها احتیاط بیشتری به عمل آید. از پاشش، مستقیم آب به لاستیک‌های آب‌بندی درها و پنجره‌ها خودداری نمایید.
- در صـــورت نفوذ آب به صندوق عقب و قســـمت‌های داخلی، آن نواحی را حتماً خشک کنید.
- در صـــورت لزوم، به ویـــژه در زمســـتان، گل و لای چسبیده به قســـمت‌های زیرین خودرو مثل محفظه چرخ‌ها و درزهای شاســـی (کـــه معمولاً گل و لای در آنجا جمع می‌شوند) را با آب بشویید.
- برای حفظ کیفیـــت رنگ بدنه خـــودرو می‌توانید از واکس یا پولیش مناسب و مرغوب استفاده نمائید.
- برای جلوگیری از آسیب به رنگ خودرو، از قرار دادن هرگونه جســـم خارجی (فلزی، چوبی، پلاســـتیکی، لاستیکی و ...) روی سطح بدنه، حتی برای مدت کوتاه، خودداری نمایید.
- از سر ریز شدن بنزین هنگام سوخت‌گیری جلوگیری نمایید زیرا عـــلاوه بر هدر رفتن ســـوخت و آلودگی محیط زیست، ممکن اســـت روی رنگ خودرو اثرات نامطلوب بگذارد. در صورت سر ریز شدن، محل تماس بنزین را با آب فروان بشویید و حتی‌الامکان از دستمال استفاده نکنید.
- بـــرای پاک کردن لکه‌های قیـــر و چربی از روی رنگ خودرو ، از الکل سفید استفاده کرده و بلافاصله با آب و صابون بشویید.
- برای پیشگیری از پیشـــرفت خرابی‌هایی که در بدنه ایجاد شـــده اســـت (تصادف، برخورد سنگ، خراش و غیره) آنها را هرچه سریع‌تر ترمیم کنید.
- توجـــه داشـــته باشـــید؛ در خودروهـــای دو رنگ و خودروهایی که ســـقف پانوراما دارند، ممکن است نوع و ضخامت رنگ ســـقف با نـــوع و ضخامت رنگ بدنه متفاوت باشد.

نکات مهم در نگهداری تجهیزات داخلی خودرو

- برای پاک کردن آلودگی‌ها یا تمیز کردن قسمت‌های پلاستیکی داخلی خودرو از پاک کننده‌های استاندارد و پارچه‌های نرم استفاده نموده و از بکارگیری الکل یا پاک کننده‌های نفتی خودداری نماید.
- جلو داشبورد را برق نیندازید، این محل باید غیر براق باشد تا انعکاس آن در شیشه مانع دید نشود.
- برای شستشـــوی زیرپایی‌ها، از شـــوینده‌های خانگی مانند شـــامپو فرش اســـتفاده نموده و آنها را در سایه خشـــک نمائید. به هیچ عنوان برای خشک کردن این موکت‌هـــا را روی بدنه خودرو قرار ندهید زیرا به رنگ خودرو آسیب می‌زند.
- با توجـــه به پارچه‌ای بـــودن قســـمت‌های زیادی از تجهیزات داخلی خودرو، برای برطرف کردن هر گونه لک از روی پارچه از شامپو فرش استفاده نمایید.
- در نگهداری قسمت‌های چرمی خودرو مراقبت ویژه‌ای بعمـــل آورید تا زیبایی و دوام خود را حفظ کند. برای پاک کردن این قسمت‌ها از پاک‌کننده‌های مخصوص چرم اســـتفاده نماییـــد. برای اطمینـــان از عدم تأثیر نامطلوب پاک‌کننـــده بر رنگ و ظاهر چرم، ابتدا روی بخش‌هایی که در معرض دید نیستند آزمایش کنید.
- جهت مراقبت از داشبورد نیازی به استفاده از روکش نمی‌باشد زیرا در مقابل نور خورشید، گرما وسرما مقاوم است. برای پاک نمودن اثر چربی و سایر آلودگی‌های داشـــبورد فقط از مواد پاک‌کنندهٔ استاندارد استفاده کنید.
- ســـمت داخلی شیشـــه عقب را توســـط پارچهٔ نرم و بـــا حرکت چپ و راســـت تمیز کنید تا خســـارتی به گرمکن‌های شیشه وارد نشود. همچنین این شیشه را با مواد شوینده ساینده (که به گرمکن‌ها صدمه می‌زند) پاک نکنید.
- بـــرای زدودن یخ از ســـطح آینه‌هـــا، از کاردک‌های پلاســـتیکی استفاده نموده و هرگز از مواد پاک کنندهٔ ساینده یا کاردک‌های فلزی کمک نگیرید.
- از نگهداری کلیه مواد قابل اشتعال (مانند بنزین، الکل، فندک گازی، برف شـــادی، اســـپری و ...) در خودرو، مخصوصاً در فصل تابستان، خودداری نمایید.

WWW.DIGITALKHODRO.COM 021 62 99 92 92

WWW.DIGITALKHODRO.COM 021 62 99 92 92

با به کار بستن نکات زیر می‌توانید علاوه بر رانندگی امن‌تر و اقتصادی‌تر، در کاهش آلودگی محیط زیست و مصرف سوخت سهمی داشته باشید.

- از سوخت و روغن موتور توصیه شده توسط سازنده استفاده کنید.
- از سر ریز شدن سوخت هنگام سوخت‌گیری جلوگیری کنید.
- همواره با بازدیدهای دوره‌ای و نگهداری خودرو بر اساس اطلاعات این کتابچه، از سلامت خودرو اطمینان حاصل کنید.
- دقت کنید سیستم‌های اگزوز، سوخت و روغن، نشتی نداشته باشند.
- بعد از روشن کردن خودرو بلافاصله و به آرامی شروع به حرکت کنید.
- در توقف‌های بیش از ۲ دقیقه، در ترافیک یا پشت چراغ قرمز، موتور را خاموش کنید.
- با آرامش رانندگی کنید و از شتاب‌گیری و ترمزگیری بی‌مورد هنگام رانندگی پرهیز کنید تا علاوه بر کاهش آلاینده‌های اگزوز از فرسایش قطعات مکانیکی خودرو جلوگیری شود.
- بطور منظم و در فصول مختلف سال، باد تایرها را تنظیم و در صورت لزوم آنها را بالانس کنید.
- استفاده از کولر خودرو را به حداقل برسانید، این کار مصرف سوخت را کاهش می‌دهد.
- اگر خودتان روغن موتور خودرو را عوض می‌کنید، (که توصیه نمی‌شود) روغن سوخته را دور نریزید و آن را برای بازیافت به جایگاه‌های تعویض روغن تحویل دهید.
- سفرهای درون شهری خود را طوری برنامه‌ریزی کنید که در ساعت/ مسیرهای ترافیک سنگین نباشید.
- سفرهای درون و برون شهری خود را طوری برنامه‌ریزی کنید که کمترین تردد را در زمان‌ها و مسیرهای پرترافیک داشته باشید.
- در صورت امکان از رانندگی در خیابان‌های شلوغ و ساعت‌های پر رفت و آمد خودداری کنید.
- در صورت عدم نیاز، تجهیزات الکتریکی اضافی خود را خاموش نمایید ولی توجه فرمایید ایمنی در اولویت قرار دارد، چراغ ها را به محض اینکه دید کم شود روشن نمایید.
- برای داشتن هوای تازه در کابین خودرو، از دریچه‌های روی داشبورد استفاده نمایید و از بازکردن شیشه‌های جانبی خودداری نمایید. زیرا باعث افزایش مصرف سوخت می‌شود.
- از تایر مناسب خودرو (مطابق بخش مربوطه در کتابچهٔ راهنما) استفاده نمایید. استفاده از تایر تأیید نشده توسط کارخانهٔ سازنده می‌تواند مصرف سوخت را افزایش دهد.
- چرخ کم باد مصرف سوخت را افزایش می‌دهد.
- از دو تایر همسان در محور جلو یا محور عقب خودرو استفاده نمایید.
- با توجه به تأثیر بالای وزن خودرو بر مصرف سوخت، بار و تجهیزات اضافی و غیر ضروری را از خودرو خارج کنید. همچنین در صورتی که از باربند استفاده نمی‌کنید، آن را باز کنید.
- هنگام رانندگی در سراشیبی از دنده سنگین مناسب (به طوری که نیاز به فشردن پدال ترمز نباشد)، استفاده کنید.
- استفاده از فیلتر هوا و فیلتر روغن مورد تأیید سازنده، باعث کاهش مصرف سوخت خواهد شد.

WWW.DIGITALKHODRO.COM 021 62 99 92 92

WWW.DIGITALKHODRO.COM 021 62 99 92 92

۵ فوریت‌های فنی

دیجیتال خودرو
شرکت دیجیتال خودرو سامانه (مسئولیت محدود)
اولین سامانه دیجیتال تعمیرکاران خودرو در ایران

تعویض چرخ‌ها ۱۲۴
سامانه پایش فشار باد تایرها TPMS ۱۲۹
حمل خودرو ۱۳۰
باتری ۱۳۲
فیوزها ۱۳۶
تعویض لامپ‌ها ۱۵۴

WWW.DIGITALKHODRO.COM 021 62 99 92 92

WWW.DIGITALKHODRO.COM 021 62 99 92 92

در صورت نیاز به تعویض هر یک از چرخ‌ها، مراحل زیر را طی کنید:

پارک کردن خودرو

- فلاشر را روشن کنید.
- حتی‌الامکان خودرو را در محلی سخت، صاف، هموار، بدون لغزندگی و دور از مسیر تردد اصلی پارک نمائید.
- ترمز دستی را کشیده و دسته دنده را در دنده ۱ یا عقب (وضعیت P برای گیربکس اتوماتیک) قرار دهید.
- با چرخش فرمان، چرخ‌های جلو را دروضعیت کاملاً مستقیم قرار دهید.
- مثلث خطر را از صندوق عقب بیرون آورده و آن را در فاصله ۵۰ تا ۱۰۰ متری پشت سر خودرو (به طوری که دید کافی داشته باشد) قرار دهید.
- سرنشینان را از خودرو خارج و به محل مناسبی راهنمایی کنید.

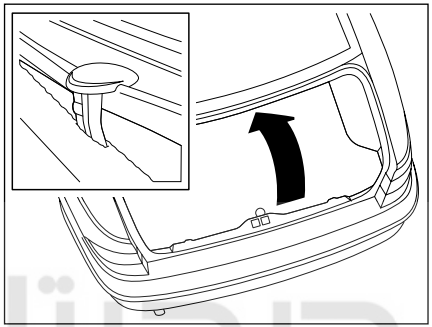

دسترسی به چرخ زاپاس

- موکت کف صندوق عقب را با بالا کشیدن دستگیرهٔ آن بلند کنید.
- دستگیره را مطابق تصویر، روی لبه صندوق عقب (زیر شیشه عقب) قلاب کنید.
- تسمهٔ نگهدارندهٔ چرخ زاپاس را آزاد کرده و پس از برداشتن جعبه جک، زاپاس را خارج کنید.

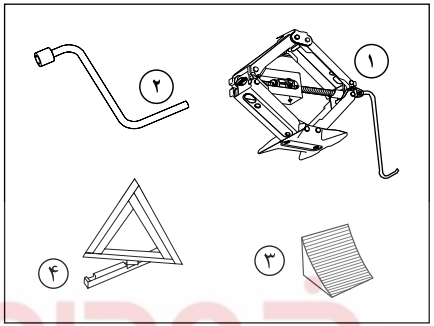

ابزارهای در اختیار شما

جعبه جک :

۱- جک بالابر

۲- آچارچرخ

۳- گوِه

کف صندوق عقب :

۴- مثلث خطر

دیجیتال خودرو
شرکت دیجیتال خودرو سایپا (مسئولیت محدود)
اولین سایت دیجیتال تعمیرکاران خودرو در ایران

اخطار

چرخی که پنچر شده را در اسرع وقت تعویض نمائید. از پیمایش مسیر (حتی کوتاه) با چرخ پنچر جداً خودداری نمایید.

WWW.DIGITALKHODRO.COM 021 62 99 92 92

WWW.DIGITALKHODRO.COM 021 62 99 92 92

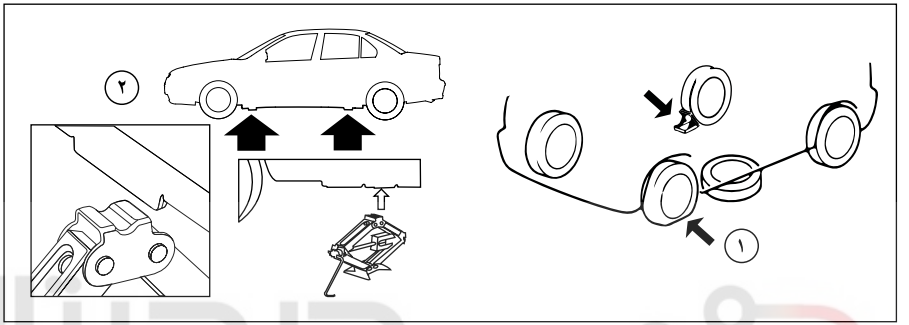

خارج کردن چرخ پنچر

- چرخی که در جهت قطری چرخ مورد نظر می‌باشد را، با استفاده از گوِه در جهت مناسب مهار کنید تا از حرکت خودرو هنگام بالا بردن جلوگیری شود. (مطابق تصویر ۱)
- چرخ زاپاس را در نزدیکی محلی که خودرو بلند شده است (مطابق تصویر ۱) زیر خودرو بگذارید.
- قالپاق را بیرون بیاورید.*
- با استفاده از آچار چرخ، پیچ‌های چرخ را چند دور باز کنید.
- جک را در یکی از چهار محل تعبیه شده در قسمت زیر خودرو که به چرخ تعویضی نزدیک‌تر است، به شکل مناسب قرار دهید. (مطابق تصویر ۲)
- جک را ابتدا به اندازه ای باز کنید که لبه ی آن در محل مورد نظر قرار گرفته و کف آن کاملاً روی زمین باشد. سپس با باز کردن کامل جک، خودرو را بالا ببرید.
- پیچ‌ها را به طور کامل باز و چرخ را خارج کنید.
- چرخ پنچر را به جای زاپاس، زیر خودرو بگذارید.

جا زدن چرخ زاپاس

- چرخ زاپاس را به جای چرخ پنچر قرار دهید.
- ابتدا پیچ ها را با دست چند دور بپیچانید سپس با آچار چرخ تاحد ممکن سفت کنید.
- جک را به آرامی جمع کرده و از زیر خودرو خارج کنید.
- با آچار چرخ پیچ‌ها را بصورت ضربدری (روبروی هم) کاملاً سفت و محکم کنید.
- قالپاق را در جای مناسب (شیار آن روبروی والو) قرار داده و جا بزنید.*
- چرخ، جک و ابزارها را جمع کرده و در جای خود در صندوق قرار دهید.

توجه:

- چرخ زاپاس به عنوان یک چرخ موقت برای تعویض در شرایط اضطراری تعریف شده و ممکن است با سایر چرخ‌ها تطابق نداشته باشد. همچنین این چرخ فاقد TPMS می‌باشد.
- حداکثر سرعت مجاز هنگام استفاده از چرخ زاپاس، ۸۰ کیلومتر بر ساعت می‌باشد.
- وقتی پیچ رینگ‌های آلومینیومی برروی رینگ فولادی بسته شود، واشر پیچ با رینگ تماس پیدا نمی‌کند. این امر طبیعی بوده و مانع از محکم شدن پیچ‌ها نمی‌شود.

* درصورت نصب در خودروی شما

WWW.DIGITALKHODRO.COM 021 62 99 92 92

WWW.DIGITALKHODRO.COM 021 62 99 92 92

اخطار

- چرخ پنچر شـــده را در اســـرع وقت مورد بازبینی و تعمیر (توســـط یک متخصص) قرار دهید. پس از اطمینان از سلامت چرخ، آن را در اولین فرصت به جایگاه قبلی خود برگردانده و جایگزین زاپاس نمایید.
- از رانندگی با چرخ زاپاس برای مدت و مسافت طولانی خودداری نمایید.
- هرگز با وجود سرنشین داخل خودرو، از جک استفاده نکنید.
- مطمئن شوید که جک در سطح هموار، سخت و افقی قرار داشته و محور کف جک نسبت به محل مورد استفاده عمود باشد.
- هنگامی که خودرو با جک بالا رفته است، هرگز آن را روشن نکنید و زیر خودرو نروید.
- خودرو را فقط از یکی از چهار محلی که برای جک زدن تعیین شده است، بالا ببرید.
- هرگز از هیچ جکی غیر از جک خودروی خودتان استفاده ننموده و نیز از این جک برای بلند کردن سایر خودروها استفاده ننمایید.
- از مهار مناسب چرخ ها با گوِه اطمینان حاصل نمایید تا از حرکت اتفاقی خودرو و افتادن از روی جک پیشگیری شود.
- جک این خودرو مخصوص تعویض چرخ‌ها بوده و نباید از آن برای عملیات دیگری از قبیل تعمیرات و یا دسترسی به زیرخودرو استفاده نمود.
- هرگز از پیچ چرخی غیر از پیچ چرخ‌های اصلی این خودرو استفاده نکنید. استفاده از پیچ‌های متفرقه و نامناسب و نیز بستن نادرست پیچ چرخ‌ها، باعث شل شدن پیچ‌ها و در نهایت خارج شدن چرخ خواهد شد.
- برای باز کردن پیچ‌ها از روغن روانکاری استفاده ننمایید. این کار منجر به شل شدن پیچ‌های چرخ می‌شود.
- اطمینان حاصل نمایید که چرخ، جک و ابزارآلات بعد از اســـتفاده در جای خود قرار گرفته و محکم شـــده‌اند. در غیر این صورت این اجزا ممکن است در هنگام تصادف یا ترمز اضطراری به اطراف پرتاب شده و موجب بروز حادثه باشند.

شرکت دیجیتال خودرو سامانه (مسئولیت محدود)
اولین سامانه دیجیتال تعمیرکاران خودرو در ایران

WWW.DIGITALKHODRO.COM 021 62 99 92 92

WWW.DIGITALKHODRO.COM 021 62 99 92 92

فشار باد تایرها

فشار باد همه تایرها (از جمله زاپاس)، باید حداقل ماهی یکبار و نیز قبل از هر مسافرت، در زمانی که تایرها خنک هستند، مطابق با جدول فشار باد تایرها (بخش مربوطه در کتابچه) یا برچسب فشـــار باد تایر کنترل شود. کم بودن فشار باد، موجب گرم شدن تایر شده و عمر آن را کاهش می‌دهد. از طرف دیگر فشـــار باد زیاد نیزموجب اثرات منفی روی راحتی و سواری خودرو خواهد شد.

اخطار

- همـــواره از تایرهای رادیال، با برند یکســـان و مشخصات استاندارد، مطابق با جدول مشخصات رینگ‌ها و تایرها (بخـــش مربوطه در کتابچه)، برای چرخ‌های جلو و عقب خودرو استفاده کنید.
- به هیچ عنوان از تیوب داخل این تایرها استفاده نکنید.
- رانندگی با تایرهایی که فشـــار باد آنها بیش از ۲۰ درصد مقدار توصیه شده کاهش یافته است، در جاده‌های ناهموار و کوهســـتانی ممکن است باعث آســـیب‌دیدگی رینگ و دفرمگی آن شود. ضمناً ریســـک منگنه شدن شـــن ریزه‌ها بین رینگ و تایر افزایش یافته و باعث تخلیه آنی باد می‌شود که ممکن است حادثه‌ساز باشد.

هشدار

- فشار کم باد تایر باعث فرسودگی سریع‌تر، گرم شـــدن غیر طبیعی تایرها و نیز افزایش مصرف ســـوخت می‌شـــود. همچنین پیامدهای ایمنی بســـیاری از جمله عملکرد بد در جاده، کاهش فرمان‌پذیری، از بین رفتن آج یا ترکیدن تایر را در پی خواهد داشت.
- از رانندگی با تایرهای معیوب، فرسوده، ساییده، صاف و یا تایرهایی که فشـــار بـــاد آنها تنظیم نیست، خودداری نمایید.
- بســـته نشـــدن یا درست نبســـتن درپوش والو می‌تواند باعث کم شـــدن فشـــار باد شـــود. لذا همیشه درپوش والو را به طور کامل ببندید.
- اگـــر از عمـــر چـــرخ زاپـــاس زمـــان زیـــادی گذشته اســـت، آن را برای بازرســـی به یکی از نمایندگی‌های مجاز نشـــان دهید تا از وضعیت آن برای استفاده‌ی بدون خطر اطمینان حاصل نمائید.

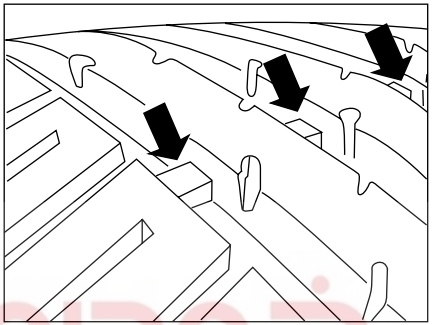

نشانگر ساییدگی تایر

تایرهای این خودرو ، دارای نشـــانگرهایی هستند که در چندین نقطـــه روی محیط تایر بین آج‌ها قرار گرفته‌اند (مطابق تصویر). هنگامی که تایرها تا اندازه‌ای ســـاییده شـــوند که ۱/۶ میلی‌متر از آج باقی بماند، این نشانگرها نمایان شده و در این زمان تایرها باید تعویض شوند.

توصیه می‌شود همواره به شرایط تایر خودرو توجه داشته و سطح آجدار و دیواره‌های جانبی تایر را از نظر خرابی، ترک، بریدگی، برآمدگی و ... بازدید کنید.

WWW.DIGITALKHODRO.COM 021 62 99 92 92

WWW.DIGITALKHODRO.COM 021 62 99 92 92

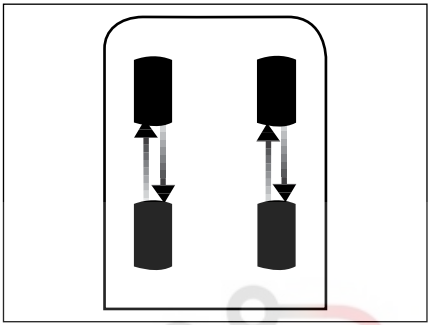

چرخش تایرها در خودرو

در خودروهای دیفرانسیل جلو، سایش تایرهای جلو به علت نیروهای ترمزی، رانشی و نیز عملکرد فرمان بیشتر از تایرهای عقب است. لذا به منظور سایش یکنواخت تایرها توصیه می‌شود که بعد از هر ۱۰۰۰۰ کیلومتر نسبت به جابجایی تایرها با یکدیگر (مطابق تصویر) اقدام شود.

تایر زمستانی و زنجیر چرخ

بهتر است جهت حفظ ایمنی خودرو و سرنشینان، برای رانندگی در جاده‌های برفی، از تایر زمستانی یا زنجیر چرخ استفاده نمایید. البته تایر زمستانی در اولویت می‌باشد.

جهت استفاده از این تجهیزات، موارد زیر را مد نظر داشته باشید:

- تایر زمستانی یا زنجیر چرخ را از نمایندگی‌های مجاز ایران خودرو و متناسب با مشخصات رینگ و تایر اصلی خودرو، تهیه نمایید.
- تایرهای زمستانی با حرف "S" و علامت قله‌ی کوه (⚠) روی تایر، شناخته می‌شوند.
- پس از نصب زنجیر چرخ، با احتیاط برانید و تا حد امکان از روی چاله، سرعت‌گیر و ... با کمترین سرعت عبور کنید.
- چرخ مجهز به زنجیر چرخ نباید در جایگاه زاپاس در صندوق عقب قرار گیرد. این کار می‌تواند به چرخ و بدنه خودرو آسیب برساند.
- در صورت استفاده از زنجیر چرخ در جاده‌های فاقد برف و یخ، تایرها و زنجیر چرخ دچار آسیب‌دیدگی خواهند شد.
- حداکثر ارتفاع زنجیر چرخ از سطح تایر نباید بیشتر از ۹ میلی‌متر باشد.
- استفاده از زنجیر چرخ بر روی رینگ‌های آلومینیومی، می‌تواند سبب ایجاد خراش در سطح رینگ شود.

WWW.DIGITALKHODRO.COM 021 62 99 92 92

WWW.DIGITALKHODRO.COM 021 62 99 92 92

سامانه TPMS به صورت خودکار فشار باد تایرها را د ر حین رانندگی و همچنین در حالت توقف با سوئیچ باز بازبینی و پایش نموده و اطلاعات ارسال شده از چهار سنسور داخل رینگ‌ها را با فشار باد استاندارد تایرها (مطابق با جدول فشار باد تایرها) مقایسه می‌کند

فعال شدن هشدار سامانه TPMS

در صورت تشخیص افت فشار، افزایش بیش از حد فشار، افزایش بیش از حد دمای باد داخل تایر و یا کاهش انرژی باتری سنسورها در یک یا چند تایر، این هشدار در جلو آمپر ثابت و بدون چشمک زدن فعال خواهد شد.

لازم به ذکر است در صورت رخ دادن موارد زیر:

۱- بروز هر ایراد در سخت افزار این سامانه

۲- تشخیص غیبت لاستیک دارای سنسور

(بدلیل خراب بودن سنسور و یا تعویض لاستیک دارای سنسور با لاستیک زاپاس بدون سنسور) منجر به فعال شدن هشدار فوق بدون هشدار صوتی شده پس از ۵ مرتبه چشمک زدن بصورت ثابت روشن می‌ماند. در این صورت لازم است به نمایندگی‌های مجاز مراجعه فرمایید.

در صورت مشاهده این هشدار:

– سرعت را کاهش داده، از حرکت ناگهانی فرمان یا ترمزهای شدید اجتناب کنید.

– در سریع‌ترین زمانی که خطری در پی ندارد خودرو را متوقف کنید.

– فشار چهار تایر را در هنگامی که سرد هستند بازبینی کنید. اگر بازبینی فشار تایرها در آن زمان امکان‌پذیر نباشد، با دقت و با سرعت کم رانندگی کنید.

این هشدار تا زمان تنظیم فشار باد تایر فعال بوده و پس از تنظیم باد و گذشت حداکثر ۲ دقیقه از حرکت خودرو (یا حداقل ۲۰ دقیقه توقف با سوئیچ باز) حذف خواهد شد.

چنانچه پس از تنظیم فشار باد تایرها و حصول اطمینان از عدم وجود نشتی در تایرها، هشدار همچنان فعال بود جهت رفع ایراد به نمایندگی مجاز مراجعه فرمائید.

در صورت جابه‌جایی یا تعویض رینگ‌ها و یا تعویض سنسور، عملیات شناسایی موقعیت سنسورها توسط این سامانه به صورت خودکار صورت می‌پذیرد. برای این منظور تنها کافی است خودرو ۵ ساعت خاموش و متوقف باشد و پس از آن حداقل ۲۰ دقیقه با سرعت ۳۵ کیلومتر بر ساعت رانده شود، تا عملیات شناسایی خودکار، کامل گردد. (عملیات شناسایی در نمایندگی‌های مجاز، با استفاده از تجهیزات خاص و توسط کارشناسان انجام می‌شود)

هشدار

- در صورت مشاهده اعلام هشدار کاهش سطح انرژی باتری سنسور در مالتی‌مدیا و یا بروز ایرادات سخت‌افزاری در این سامانه به نمایندگی‌های مجاز مراجعه فرمایید.
- TPMS یک سیستم کمکی برای راننده بوده و جایگزین کنترل فشار باد تایرها، به صورت ماهانه و قبل از هر مسافرت نمی‌شود.
- با توجه به اینکه محل قرارگیری سنسورها داخل رینگ می‌باشد، در هنگام تعویض رینگ با رینگ مناسب (متناسب با خودرو و سنسور TPMS) از انتقال یا نصب سنسور TPMS بر روی رینگ جدید مطمئن شوید.

WWW.DIGITALKHODRO.COM 021 62 99 92 92

WWW.DIGITALKHODRO.COM 021 62 99 92 92

نکات مهم در حمل خودرو

- قوانین و مقررات کشور در زمینه حمل خودرو را رعایت نمایید.
- چنانچه خودرو، امکان روشن شدن، حرکت و ترمزگیری داشته باشد، می‌توان از بکسل کردن برای جابجایی آن استفاده نمود. در غیر این صورت باید از خودروهای ویژه حمل استفاده شود.
- در نظر داشته باشید، در زمان حمل خودرو، مقصد و مسیر را به گونه‌ای انتخاب کنید که کمترین پیمایش ممکن انجام شود.

خودروهای ویژه حمل

- مطمئن‌ترین راه برای حمل و جلوگیری از هرگونه آسیب به خودرو، استفاده از کامیونت یا کفی‌های مخصوص حمل خودرو می‌باشد.
- درصورت خرابی خودرو در اتوبان‌ها و بزرگراه‌ها، لازم‌است از خدمات امداد و خودروهای ویژه حمل استفاده نمایید.

حمل روی دو چرخ، از قسمت جلوی خودرو

- در این حالت، چرخ‌های جلو بلند شده و خودرو روی دو چرخ عقب حرکت می‌کند. توجه داشته باشید، در این حالت استفاده از قلاب بکسل بند جلو، مجاز نمی‌باشد.

حمل روی دو چرخ، از قسمت عقب خودرو

- به طور کلی حمل خودرو به شکلی که چرخ‌های عقب بلند شده و روی دو چرخ جلو حرکت کند، توصیه نمی‌شود ولی در صورت ضرورت، از این روش تنها در مسافت‌های کوتاه استفاده نموده و با حداقل سرعت حرکت کنید. در این حالت لازم است فرمان در مسیر مستقیم تحت کنترل قرار گیرد.
- توجه داشته باشید، در این حالت نیز استفاده از قلاب بکسل بند عقب، مجاز نمی‌باشد.

بکسل کردن

- مطمئن شوید که وزن خودروی بکسل‌کننده از وزن خودروی بکسل شونده بیشتر است.
- برای بکسل کردن، فقط از محل و قلاب‌های معین که در ادامه تشریح شده است، استفاده نمایید.
- بطور کلی پیشنهاد می‌شود از میله ثابت جهت بکسل کردن استفاده شود. در غیر اینصورت و برای استفاده از تسمه، سیم و یا طناب، لازم است قبل از حرکت از صحت عملکرد ترمزها اطمینان حاصل نمایید.
- به دلیل خطرات احتمالی حضور سرنشین بجز راننده در خودرو بکسل شونده ممنوع می‌باشد.
- خودروی بکسل‌شونده باید روشن شود تا امکان عملکرد طبیعی سیستم‌های ترمز، فرمان و ... وجود داشته باشد. همچنین دنده در وضعیت خلاص بوده و ترمز دستی (یا ترمز پارک) آزاد باشد. در صورت ضرورت به خاموش کردن خودرو، سوییچ در وضعیت روشن قرار داده شود.
- فلاشر هر دو خودرو روشن شود.
- خودروی بکسل کننده، باید به آرامی و با سرعت پایین شروع به حرکت نموده و از شتاب گرفتن و ترمز ناگهانی اجتناب نماید.

WWW.DIGITALKHODRO.COM 021 62 99 92 92

WWW.DIGITALKHODRO.COM 021 62 99 92 92

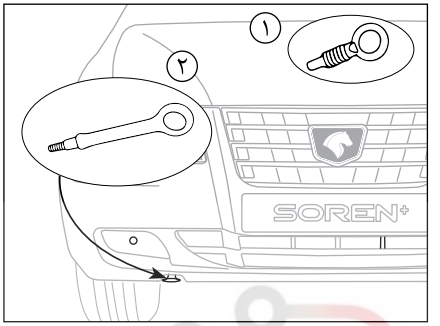

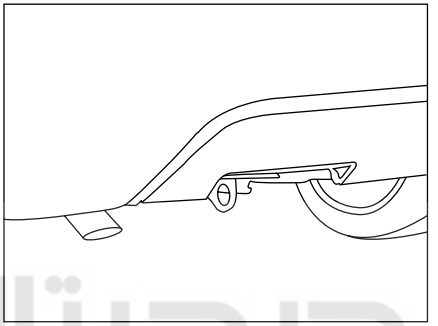

بکسل کردن خودروتوسط خودروی دیگر

برای بکسل کردن خودرو، قلاب پلاستیکی موجود در زیر سپر (شماره ۱ در تصویر) را باز کرده و قلاب فلزی که در جعبه جک خودرو قرار دارد (شماره ۲ در تصویر) را جایگزین آن کرده و سپس ابزار بکسل بند (میله، سیم، تسمه و غیره) را نصب می‌کنیم.

توجه داشته باشید که پس از پایان کار، قلاب پلاستیکی مجدداً در جای خود بسته شود.

بکسل کردن خودروی دیگر

برای بکسل کردن خودروی دیگر، درپوش روی سپر را برداشته (مطابق تصویر) و ابزار بکسل بند (میله، سیم، تسمه و غیره) را به قلاب فلزی نصب کنید.

توجه داشته باشید، پس از پایان کار، درپوش روی سپر را در جای خود قرار دهید.

دیجیتال خودرو
اولین سامانه دیجیتال تعمیرکاران خودرو در ایران

توجه

قبل از اقدام به بکسل شدن یا بکسل کردن، به نکات مهمی که در صفحه قبل ذکر شده است توجه نمایید.

WWW.DIGITALKHODRO.COM 021 62 99 92 92

WWW.DIGITALKHODRO.COM 021 62 99 92 92

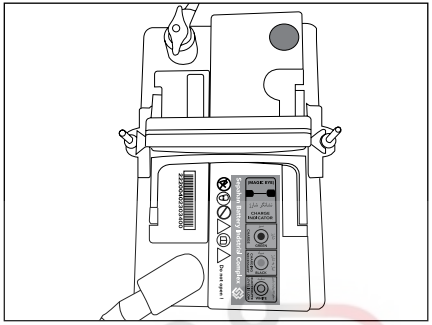

دسترسی به باتری

خودروی شما به یک باتری بدون نیاز به مراقبت ویژه مجهز می‌باشد که در محفظه موتور قرار دارد.

در مواقع لزوم برای دسترسی به آن در موتور را با استفاده از اهرم آزادکننده داخل خودرو و سپس دستگیره خارجی باز کنید

کلیه عملیاتی که روی باتری انجام می‌شود باید در یک محوطه با تهویه مناسب و دور از شعله‌های بدون حفاظ و منابع جرقه انجام شوند تا از خطر انفجار یا آتش‌سوزی جلوگیری شود. قبل از شروع کار در محفظه موتور به منظور حفظ امنیت خود، دستبند و کلیه زیورآلات را از خود جدا کنید.

پس از اتمام کار دستان خود را بشویید.

اخطار

با وجود آب‌بندی بودن مجموعه باتری، امکان نشتی اسید موجود در آن (به دلیل شکستگی بدنه) وجود دارد. لذا با توجه به سمی و خورنده بودن این اسید، قبل از کار برروی آن به موارد زیر توجه نمایید:

- در صورت ریختن آن روی لباس یا پوست، بلافاصله لباس آلوده را درآورید و پوست ناحیهٔ تماس را با آب فراوان بشویید و به پزشک مراجعه کنید.
- در صورت تماس با چشم بلافاصله چشم را حداقل به مدت ۱۵ دقیقه با آب تمیز بشویید و به سرعت به پزشک مراجعه کنید.
- در شرایط عادی، باتری‌ها، گاز هیدروژن متصاعد می‌کنند که می‌تواند منفجر و باعث ایجاد جراحات جدی شود. لذا جرقه و یا شعلهٔ مستقیم را از محفظهٔ موتور دور نگهدارید. در هوای تاریک از چراغ قوه و یا وسیله روشنایی مشابه استفاده نمایید و هرگز از کبریت و یا فندک استفاده ننمائید.
- باتری را دور از دسترس کودکان نگهداری نمایید

هشدار

- چنانچه خودرو بمدت بیش از ۶ روز بلا استفاده باشد، باید حداقل یک بار روشن شده و بمدت یک ساعت روشن بماند.
- در مواقعی که باتری اتومبیل شما مشکوک به یخ‌زدگی است موتور را روشن نکنید.
- به هیچ عنوان از هُل دادن برای روشن کردن خودرو استفاده ننمایید، در غیر اینصورت احتمال بریدن تسمه تایم وجود داشته و صدمات جدی به سیستم الکترونیک خودرو شما وارد می‌نماید
- هرگز بعد از روشن شدن خودرو سر باتری‌ها را جدا ننمایید زیرا این کار باعث خسارت به آلترناتور و سایر سیستم‌های الکتریکی خودرو می‌شود.
- در صورت خاموش بودن خودرو، جهت افزایش طول عمر باتری، از روشن نگاه داشتن وسایل برقی خودرو به مدت طولانی خودداری نمایید.
- در دماهای سرد از استارت‌های مکرر و طولانی پرهیز کنید. مابین استارت‌ها زمانی برای استراحت و افزایش ولتاژ باتری در نظر بگیرید.

از نگهداری باتری‌های مستعمل در خانه یا رهاسازی آنها در طبیعت خودداری کنید، آنها را در اختیار سازمان‌هایی که مسئولیت جمع‌آوری و بازیافت اینگونه باتری‌ها را دارند قرار دهید.

WWW.DIGITALKHODRO.COM 021 62 99 92 92

WWW.DIGITALKHODRO.COM 021 62 99 92 92

عیوب متداول باتری:

- شل بودن کابل‌های سر باتری
- خوردگی باتری
- یخ زدگی باتری
- عدم تطابق سایز و مشخصات باتری جایگزین با باتری اولیه.
- عدم شارژ باتری، به دلیل شل بودن یا پوسیدگی تسمه آلترناتور و یا معیوب بودن آلترناتور

شارژ اضطراری باتری

در صورتی‌که خودروی شما به دلیل ضعیف شدن و یا تخلیه باتری روشن نشود، پس از کنترل عیوب فوق، به یکی از روش‌های زیر و با ترتیب عنوان شده، جهت روشن نمودن خودروی خود اقدام نمایید.

الف) اتصال باتری به باتری (استفاده از خودروی کمکی)

۱- کنترل نمایید که هر دو خودرو دارای سیستم برقی ۱۲ ولت باشند. عدم رعایت این نکته، به سیستم سیم‌کشی خودرو صدمه خواهد زد.

۲- دو دستگاه خودرو را به نحو مناسب به یکدیگر نزدیک نمایید تا هیچ تماسی بین دو خودرو وجود نداشته باشد.

۳- کلیه تجهیزات برقی خودروها (سیستم صوتی، بخاری و...) و همچنین هر دو خودرو را خاموش نمایید.

۴- کنترل نمایید که هر دو خودرو در حالت دنده خلاص (گیربکس دستی) و حالت N (گیربکس اتوماتیک) قرار داشته باشند. همچنین ترمز دستی هر دو خودرو

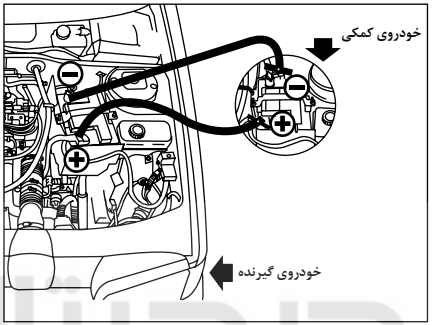

را بالا بکشید.

۵- درب موتور دو خودرو را باز نموده و محل قطب‌های مثبت و منفی باتری هر دو خودرو را شناسایی نمایید. در صورت عدم وجود نور کافی(تاریک بودن هوا)، از چراغ قوه و یا وسیله روشنایی مشابه ایمن استفاده نمایید.

۶- یک جفت کابل باتری به باتری (با ضخامت مناسب، عدم وجود آسیب‌دیدگی یا پارگی) تهیه نمایید. معمولاً کابل باتری به باتری، دو رشته سیم ضخیم به رنگ‌های قرمز و مشکی می‌باشد. مطابق شکل، ابتدا یکی از کابل‌ها را به قطب مثبت باتری کمکی و باتری تخلیه شده متصل نمایید و سپس کابل دیگر را به قطب منفی باتری کمکی و باتری تخلیه شده وصل کنید.

مطمئن شوید کابل‌های اتصال از لوله‌های بنزین، ترمز و قطعات متحرک هر دو موتور دور باشد.

۷- ابتدا خودرویی که باتری آن سالم است و پس از چند دقیقه خودروی گیرنده را روشن نمایید. اگر موتور مستقیماً استارت نخورد، سوئیچ را ببندید و پس از چند لحظه دوباره استارت بزنید.

۸- بعد از روشن شدن موتور کابل‌ها را به ترتیبِ عکس فرآیند نصب جدا کنید.

اخطار

- برای روشن نمودن خودرو با روش باتری به باتری، حتماً طبق ترتیب و فرآیند اشاره شده اقدام نمایید. در غیر این صورت ممکن است منجر به آتش‌سوزی، انفجار و یا صدمه به خودرو دیگر شود.

هشدار

- هنگام اتصال باتری به باتری، مطمئن شوید که ولتاژ هر دو باتری یکسان است (۱۲ ولت) و کابل‌های رابط دارای گیره‌های عایق‌دار بوده و برای استفاده در باتری‌های۱۲ ولتی مناسب هستند.
- هنگام اتصال باتری به باتری هرگز کابل‌های اصلی باتری تخلیه شده را از آن جدا نکنید.
- هرگز قطب مثبت باتری را به قطب منفی وصل نکنید.

WWW.DIGITALKHODRO.COM 021 62 99 92 92

WWW.DIGITALKHODRO.COM 021 62 99 92 92

ب) شارژ باتری با استفاده از شارژر باتری

جهت شارژ باتری با استفاده از شارژر مراحل زیر را طی نمایید:

۱- تمام تجهیزات مصرف‌کننده برق (سیستم صوتی، چراغ‌ها، برف‌پاک‌کن‌ها، دزدگیر و ...) را خاموش کنید.

۲- سوییچ استارت را در وضعیت خاموش قرار دهید.

۳- ابتدا کابل منفی باتری و سپس کابل مثبت باتری را جدا کنید.

۴- شارژر را قبل از متصل کردن کابلها به باتری خاموش کنید تا از ایجاد جرقه‌های خطرناک جلوگیری شود.

۵- کابل‌های شارژر را به شرح زیر وصل کنید:

- کابل (قرمز) مثبت (+) به ترمینال مثبت باتری
- کابل (سبز یا سیاه) منفی (-) به ترمینال منفی باتری خودرو.

۶- شارژر را روشن کرده و تا شارژ کامل باتری منتظر شوید.

۷- در پایان عملیات شارژ، قبل از قطع کردن کابل‌ها از باتری، شارژر را خاموش کنید.

توجه:

پس از باتری به باتری یا شارژ با استفاده از شارژر، در صورت رفع نشدن مشکل باتری با نمایندگی‌های مجاز تماس حاصل فرمایید.

هشدار

- باتری را هنگامی که به خودرو متصل است شارژ نکنید. این کار ممکن است به سیستم برق خودرو خسارت جدی وارد آورد.
- زمانی که موتور روشن است نباید کابل‌های اصلی را از باتری جدا نمود.
- هرگز باتری منجمد را شارژ نکنید. اگر باتری منجمد شده باشد، آن را توسط یکی از نمایندگی‌های ایران خودرو مورد بازبینی قرار دهید تا مشخص کنند که آیا اجزای داخلی آن آسیب دیده است یا خیر و آیا پوسته آن ترک خورده است یا خیر زیرا می‌تواند منجر به نشتی اسید سمی و خورنده شود.
- دستورالعمل‌های استفاده را که سازنده شارژر مشخص کرده است، رعایت کنید. هرگز قطب‌ها را معکوس نکنید.
- پس از شارژ باتری تا قبل از اتصال آن به خودرو، یک ساعت صبر کنید تا گازهای قابل اشتعال آن خارج و خطر اشتعال کم شود.
- در صورتی که ولتاژ باتری کمتر از ۱۰/۵ ولت باشد باتری می‌بایست تعویض گردد.
- در صورتی که ولتاژ باتری بین ۱۰/۵ تا ۱۲ ولت باشد نیاز به شارژ مجدد دارد.

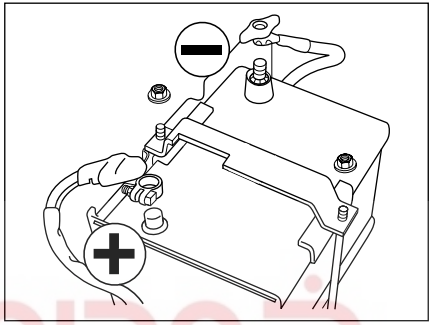

قطع و وصل کردن باتری

به منظور حفظ وضعیت شارژ کافی برای استارت موتور، توصیه می‌شود که اگر خودرو برای مدت زمان طولانی (بیشتر از یک ماه) استفاده نمی‌شود، کابل مثبت باتری از سر باتری جدا گردد. در این حالت هر چهار هفته یکبار باتری را شارژ نمایید.

اقدامات اولیه

- تمام لوازم مصرف‌کننده برق (سیستم صوتی، برف پاک‌کن‌ها، چراغ‌ها، دزدگیر و ...) را خاموش کنید.
- شیشه‌ها را قبل از خاموش کردن سوئیچ استارت کامل ببندید.
- سوییچ استارت را در وضعیت خاموش قرار دهید. کلید را از سوییچ خارج نموده و درهای خودرو را ببندید. پس از سه دقیقه جهت جدا کردن قطب مثبت اقدام نمایید.

WWW.DIGITALKHODRO.COM 021 62 99 92 92

WWW.DIGITALKHODRO.COM 021 62 99 92 92

- هنگام جدا کـــردن قطب مثبت مراقب باشـــید ابزار جداسازی با بخش‌های فلزی و بدنهٔ خودرو تماس پیدا نکند. هنگام اتصال نیز مراقب باشید قطب مثبت باتری با بخش‌های فلزی و بدنهٔ خودرو تماس پیدا نکند.

عملیات پس از وصل کردن مجدد باتری

پس از وصل کردن باتری، سوئیچ استارت را باز کرده و ۱ دقیقه صبر کنید (تا سیستم‌های الکترونیکی راه‌اندازی شوند) و سپس استارت بزنید. اگر اشکالاتی جزئی پس از این عملیات باقی ماند، با یکی از نمایندگی‌های ایران خودرو تماس بگیرید.

برخی موارد مانند تاریخ، ساعت، ایستگاه‌های رادیویی و ... را باید با مراجعه به بخش مربوطه، مجدداً راه‌اندازی نمایید.

برداشتن باتری

برای برداشـــتن باتری، ابتدا مهره‌های بست باتری را باز کنید و سپس بست‌ها را بردارید. برای جاگذاری مجدد، ابتدا باتری و بســـت آن را دقیقاً در محل خود قرار دهید و ســـپس مهره‌های بست را آنقدر محکم کنید که باتری تکان نخورد، اما بیش از حد سفت نشود.

توجه:

در برخی موارد خاص هنگامی که خودرو در حال حرکت است ممکن است با توجه به میزان جریان تأمین شده توسط آلترناتور و باتری برخی از کارکرد سیستم‌ها مانند تهویه مطبوع، گرم‌کن شیشه عقب و ... بصـــورت موقت غیرفعال شـــود که به محض رسیدن به شرایط نرمال مجدداً فعال خواهند شد.

هشدار

تعویض باتری

همواره از باتری‌هایی استفاده کنید که نوع، سایز و مشخصات آنها مانند باتری اصلی خودرو باشد. انواع دیگر ممکن است ظرفیت، اندازه و یا قطب‌های متفاوت داشته باشد.

از آنجا که اتصال باتری نامناسب می‌تواند با خطر آسیب به سیستم‌های برقی خودرو و حتی آتش‌سوزی همراه باشد، لازم و ضروری است که تعویض باتری در نمایندگی‌های مجاز و مطابق با مشخصات فنی توصیه شده توسط شرکت ایران خودرو انجام شود.

توصیه‌های ایمنی باتری

- از هرگونه تعمیر یا دســـتکاری باتری، جداً خودداری نمایید.
- بدنه باتری را همواره تمیز نگهداری نمائید.
- جهت جلوگیری از ســـولفاته شدن قطب‌ها، آن‌ها را با وازلین صنعتی یا گریس آغشته نمائید.
- از ضربه زدن بر روی قطب‌های باتری خودداری نمایید.
- از اتصـــال کوتاه قطب‌های مثبـــت و منفی به یکدیگر جلوگیری نمائید.
- هیچ‌گاه باتری را بیش از حد مجاز شارژ نکنید. زیرا در این حالت به صفحات باتری آسیب وارد شده و موجب کاهش راندمان و عمر باتری می‌گردد.
- باتری در محل نصب می‌بایســـت کاملاً محکم بســـته شـــود زیرا ضربات و تکان‌های شدید به آن آسیب وارد می‌سازد.
- از نگهداری باتری در حالت دشـــارژ جداً پرهیز نمایید زیرا در این صورت صفحات باتری تخریب شده و باتری غیرقابل استفاده خواهد شد.
- در صورت عدم استفاده از خودرو به مدت بیش از یک ماه، سرباتری‌ها جدا شود.

WWW.DIGITALKHODRO.COM 021 62 99 92 92

WWW.DIGITALKHODRO.COM 021 62 99 92 92

کنترل و تعویض فیوزها

کلیه مدارات الکتریکی روی خودرو مجهز به فیوز هستند تا ازآسیب‌دیدگی ابزارها به علت اتصال مدار کوتاه یا اضافه بار الکتریکی پیشگیری نمایند. این فیوزها در دو جعبه فیوز نصب شده‌اند:

- جعبه فیوز اتاق خودرو؛ که در سمت چپ زیر داشبورد قرار گرفته‌اند.
- جعبه فیوز محفظه موتور؛ که در زیر در موتور واقع است.

چنانچه هریک از تجهیزات الکترونیکی بطور عادی کار نکند، باید ابتدا فیوز مربوط به آن تجهیز را کنترل نمایید و در صورت نیاز اقدام به جایگزینی آن با فیوز سالم نمایید.

اگر فیوز جایگزین مجددا سوخته و تجهیز مورد نظر بطور مناسب کار نکرد، هرچه سریع‌تر با نمایندگی‌های مجاز شرکت ایران خودرو تماس حاصل نمایید.

جعبه فیوز اتاق خودرو

درصورت نیاز به تعویض یک فیوز، ابتدا جعبه فیوز اتاق را کنترل نموده و مطابق مراحل زیر اقدام به جایگزینی آن فیوز نمایید:

- سوییچ استارت و تجهیزات برقی خودرو را خاموش کنید.
- در جعبه فیوز اتاق را کشیده و باز کنید.
- فیوزها را مطابق با جدول و نقشه‌ای که در ادامه آمده است، کنترل نمایید.
- فیوز سوخته را، که سیم فلزی داخل آن ذوب شده است، با انبرک موجود در جعبه فیوز خارج کنید.

انبرک

- فیوز جدیدی با همان مشخصات (ظرفیت و رنگ) را وارد فضای خالی نموده و از نصب درست آن مطمئن شوید.
- در جعبه فیوز را ببندید.

جعبه فیوز محفظه موتور

اگر جعبه فیوز اتاق در حالت عادی باشد اما همچنان یکی از تجهیزات برقی بطور عادی کار نکند، جعبه فیوز محفظه موتور را کنترل نموده و مطابق مراحل زیر اقدام به جایگزینی آن فیوز نمایید.

- سوییچ استارت و تجهیزات برقی خودرو را خاموش کنید.
- با باز کردن گیره، در جعبه فیوز موتور را بازکنید.
- فیوزها را مطابق با جدول و نقشه‌ای که در ادامه آمده است، کنترل نمایید.
- فیوز سوخته را، که سیم فلزی داخل آن ذوب شده است، با انبرک موجود در جعبه فیوز خارج کنید.
- فیوز جدیدی با همان مشخصات(ظرفیت و رنگ) را وارد فضای خالی نموده و از نصب درست آن مطمئن شوید.
- در جعبه فیوز را ببندید و از آب بندی صحیح آن مطمئن شوید.

هشدار

- فیوز، ابزاری محافظ برای سیستم‌های برقی خودرو بوده و سوختن مکرر فیوز نشان‌دهنده وجود ایراد در تجهیزات مرتبط می‌باشد. در اینگونه مواقع به هیچ عنوان درنگ نکنید و نسبت به رفع مشکل توسط نمایندگی‌های مجاز اقدام نمایید.
- همواره از تعویض فیوز با فیوز هم ظرفیت اطمینان حاصل نمایید. در غیر این صورت سیستم‌های الکترونیکی خودرو صدمه دیده و ممکن است باعث بروز آسیب‌های جدی شود.
- برای تعویض رله‌ها و دیودها، حتی‌الامکان به نمایندگی‌های مجاز مراجعه نمایید.
- از دستکاری و قطع و وصل اتصالات فیوزها، رله و دیودها توسط خود و یا افراد غیر متخصص خودداری نمایید.

توجه:

اگر هیچ فیوز مناسبی در دسترس نبود می‌توانید بطور موقت از یک فیوز با ظرفیت مشابه از سایر تجهیزات (بطوری که در عملکرد خودرو اختلال ایجاد نکند) استفاده نموده و در اولین فرصت آن فیوز را جایگزین کنید.

WWW.DIGITALKHODRO.COM 021 62 99 92 92

WWW.DIGITALKHODRO.COM 021 62 99 92 92

جعبه فیوز و رله محفظه موتور

موقعیت : سمت چپ محفظه موتور (سمت راننده)

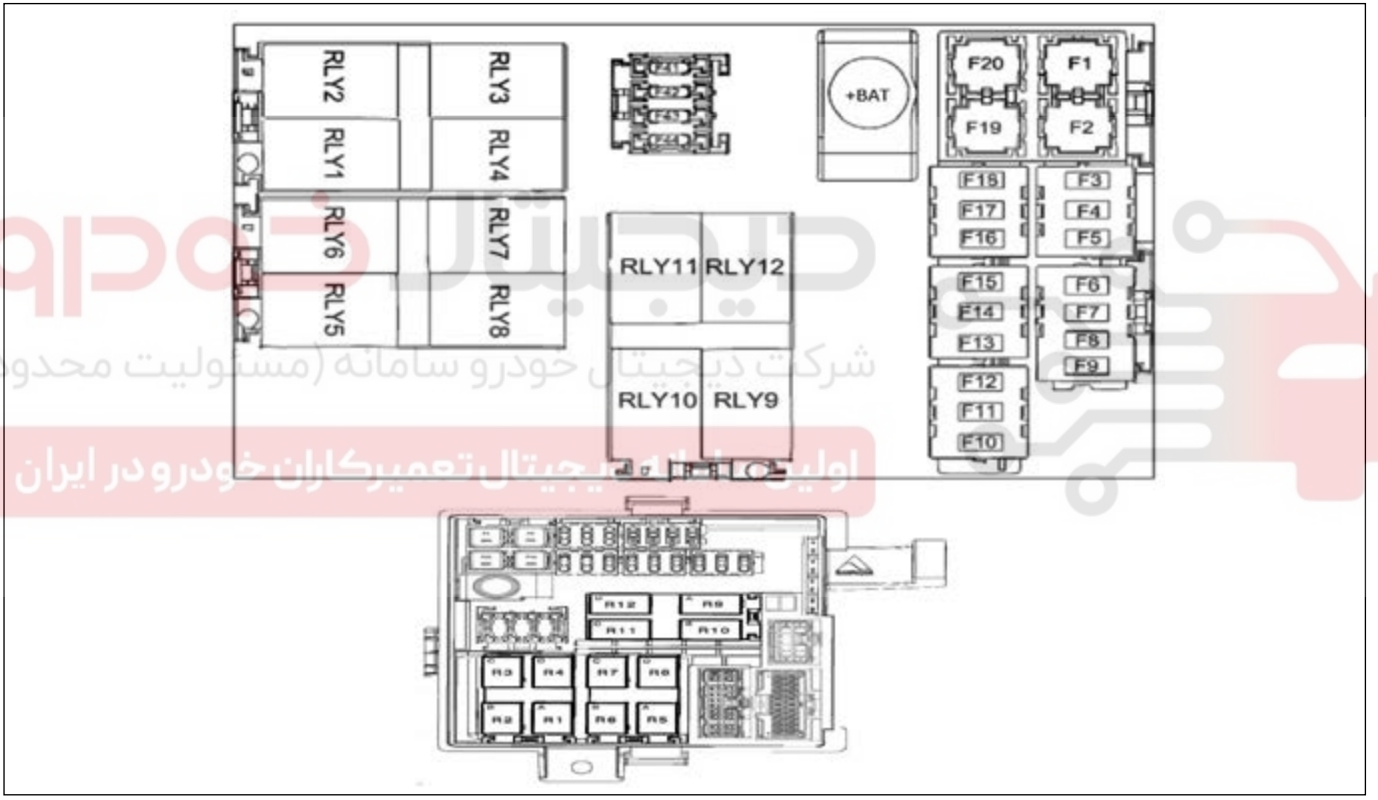

شرکت دیجیتال خودرو سامانه (مسئولیت محدود)
اولین اپلیکیشن دیجیتال تعمیرکاران خودرو در ایران

WWW.DIGITALKHODRO.COM 021 62 99 92 92

WWW.DIGITALKHODRO.COM 021 62 99 92 92

رله‌های محفظه موتور اتوماتیک و دستی

شمارهٔ رله	عملکرد	شدت جریان - نوع
RLY1	رله فن دور کند	40A - 1 Contact
RLY2	رله فن دور تند	40A - 1 Contact
RLY3	رله کمپرسور کولر	30A - 1 Contact
RLY4	رله فن موتور	30A - 2 Contact
RLY5	رله استارت	30A - 1 Contact
RLY6	رله مه شکن جلو	30A - 1 Contact
RLY7	رله چراغ جلو نور بالا	30A - 1 Contact
RLY8	رله بوق	30A - 1 Contact
RLY9	رله پمپ بنزین	30A - 1 Contact
RLY10	رله یونیت موتور ۱	30A - 1 Contact
*RLY11	رله یونیت موتور ۲ (برق کویل) - رزرو	30A - 1 Contact
RLY12	رزرو	30A - 1 Contact

فیوز باکس محفظه موتور اتوماتیک و دستی

شماره فیوز	شدت جریان	عملکرد
*F1	40A	تغذیه دور کند فن جلو
F2	40/50A	تغذیه ترمز ESC/ABS
F3	15A	تغذیه چراغ مه‌شکن جلو
F4	10A	تغذیه کمپرسور کولر
*F5	10A	تغذیه یونیت موتور و سنسور فشار گاز کولر- برق بوبین رله پمپ خلاء ترمز
F6	10A	تغذیه سنسور اکسیژن و سوئیچ‌اینرسی
F7	10A	تغذیه یونیت موتور
F8	5A	تغذیه بوبین رله فن جلو
F9	RES	رزرو
F10	10A	تغذیه رله پمپ بنزین
F11	30A	تغذیه رله موتور ۱
*F12	15/30A	تغذیه رله موتور ۲ (برق کویل و انژکتورها) - تغذیه یونیت گیربکس اتوماتیک / رزرو
F13	30A	تغذیه ترمز ABS
*F14	10A	رزرو - تغذیه یونیت سیستم هوشمند Telematic
F15	5A	تغذیه دائم یونیت موتور
F16	20A	تغذیه چراغ نور بالا
*F17	20A	تغذیه بوق
F18	10A	تغذیه جلو آمپر- ایموبیلایزر- دیاگ / تغذیه سوئیچ ترمز و سوئیچ کلاچ با سیستم Keyless
F19	40A	تغذیه دور تند فن جلو
*F20	40A	تغذیه سوئیچ استارت - تغذیه رله استارت با سیستم Keyless*
F21-F40	در فیوز باکس داخل اتاق قرار دارد	
*F41	5A	تغذیه سیستم یونیت Keyless
*F42	5A	تغذیه سیستم یونیت Keyless
*F43	30A	تغذیه رله پمپ خلاء بوستر ترمز / رزرو
*F44	30A	تغذیه استارت خودرو / رزرو

* درصورت نصب در خودروی شما

WWW.DIGITALKHODRO.COM 021 62 99 92 92

WWW.DIGITALKHODRO.COM 021 62 99 92 92

جعبه فیوز و رله داشبورد

موقعیت زیر داشبورد سمت چپ

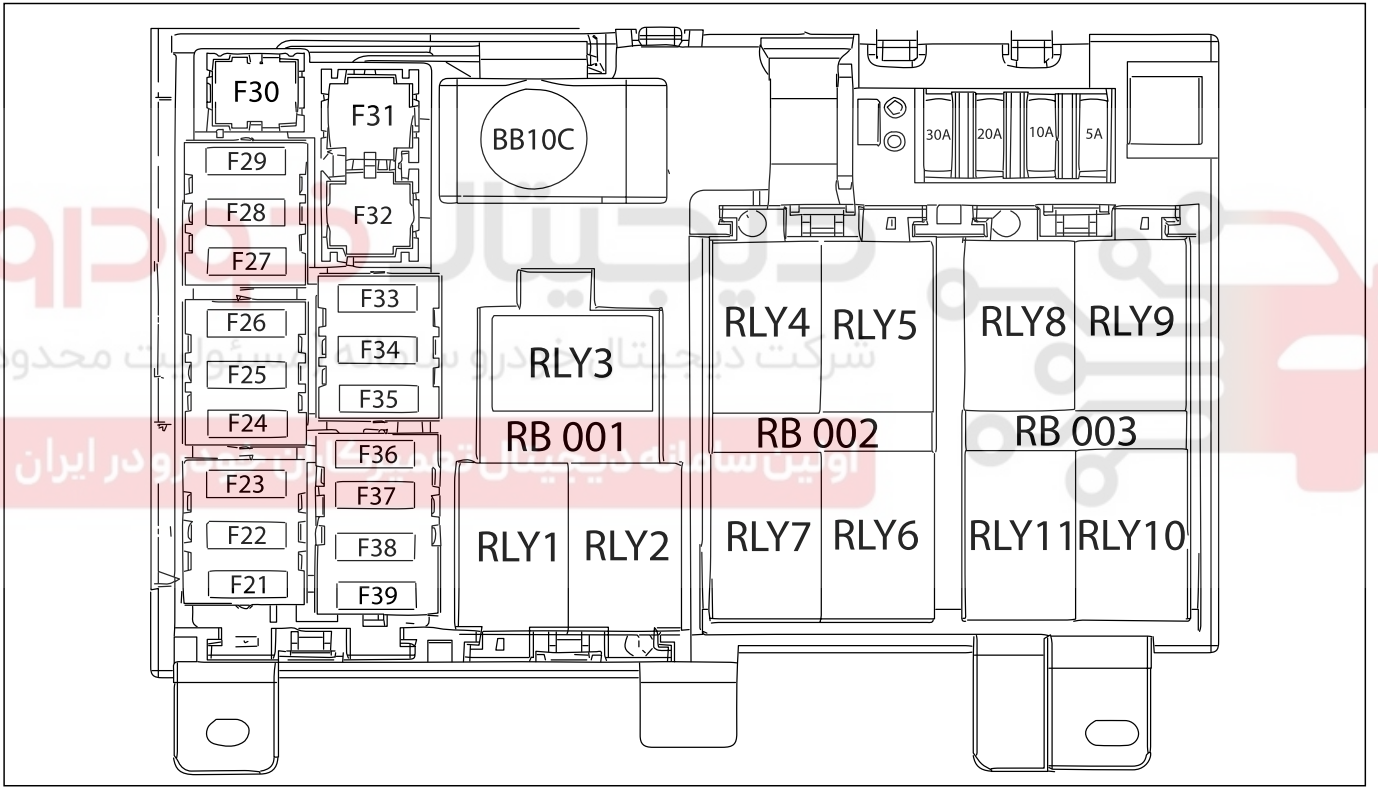

WWW.DIGITALKHODRO.COM 021 62 99 92 92

WWW.DIGITALKHODRO.COM 021 62 99 92 92

جدول راهنمای رله‌ها

شمارهٔ رله	عملکرد رله	شدت جریان – نوع
RLY1	محرک برقی در صندوق عقب	30A-1 Contact
RLY2	گرمکن شیشه عقب و آینه‌ها	30A-1 Contact
RLY3	محرک برقی فن بخاری	35A-1 Contact
RLY4	رزرو	❊ ❊ ❊ ❊ ❊
RLY5	رزرو	❊ ❊ ❊ ❊ ❊
RLY6	رزرو	❊ ❊ ❊ ❊ ❊
RLY7	رزرو	❊ ❊ ❊ ❊ ❊
RLY8	رزرو	❊ ❊ ❊ ❊ ❊
RLY9	رزرو	❊ ❊ ❊ ❊ ❊
RLY10	رزرو	❊ ❊ ❊ ❊ ❊
RLY11	رزرو	❊ ❊ ❊ ❊ ❊

جدول راهنمای فیوزها

شماره فیوز	شدت جریان	عملکرد
F21	RES	❊ ❊ ❊ ❊ ❊
F22	RES	❊ ❊ ❊ ❊ ❊
F23	RES	❊ ❊ ❊ ❊ ❊
F24	RES	
F25	30A	تغذیه شیشه بالابر عقب
F26	10A	تغذیه دائم رادیو
F27	20A	تغذیه نود مرکزی
F28	20A	تغذیه نود مرکزی
F29	30A	تغذیه نود مرکزی و تحریک رله‌های در صندوق و باز کن در جلو چپ
F30	RES	❊ ❊ ❊ ❊ ❊
F31	30A	شیشه گرمکن عقب
F32	40A	تغذیه فن بخاری
F33	30A	تغذیه صندلی برقی
F34	10A	تغذیه سوئیچ اصلی - وضعیت اول(تحریک رله‌های فن بخاری و شیشه گرمکن عقب، نود در راننده، سانروف، جلو آمپر، نود جلو)
F35	20A	تغذیه سوئیچ اصلی - وضعیت اول (فندک)
F36	10A	تغذیه سوئیچ اصلی - وضعیت دوم (سیستم ضد قفل ترمز ABS ، ایمو بلایزر ،جلو آمپر، کانکتور عیب‌یابی، سوئیچ ترمز)
F37	RES	❊ ❊ ❊ ❊ ❊
F38	10A	تغذیه سوئیچ اصلی - وضعیت دوم (نود مرکزی، سیستم تهویه)
F39	10A	تغذیه سوئیچ اصلی - وضعیت دوم (یونیت موتور، سنسورفشار گاز کولر)

❊ درصورت نصب در خودروی شما

WWW.DIGITALKHODRO.COM 021 62 99 92 92

WWW.DIGITALKHODRO.COM 021 62 99 92 92

جعبه فیوز و رله داشبورد

موقعیت زیر داشبورد سمت چپ

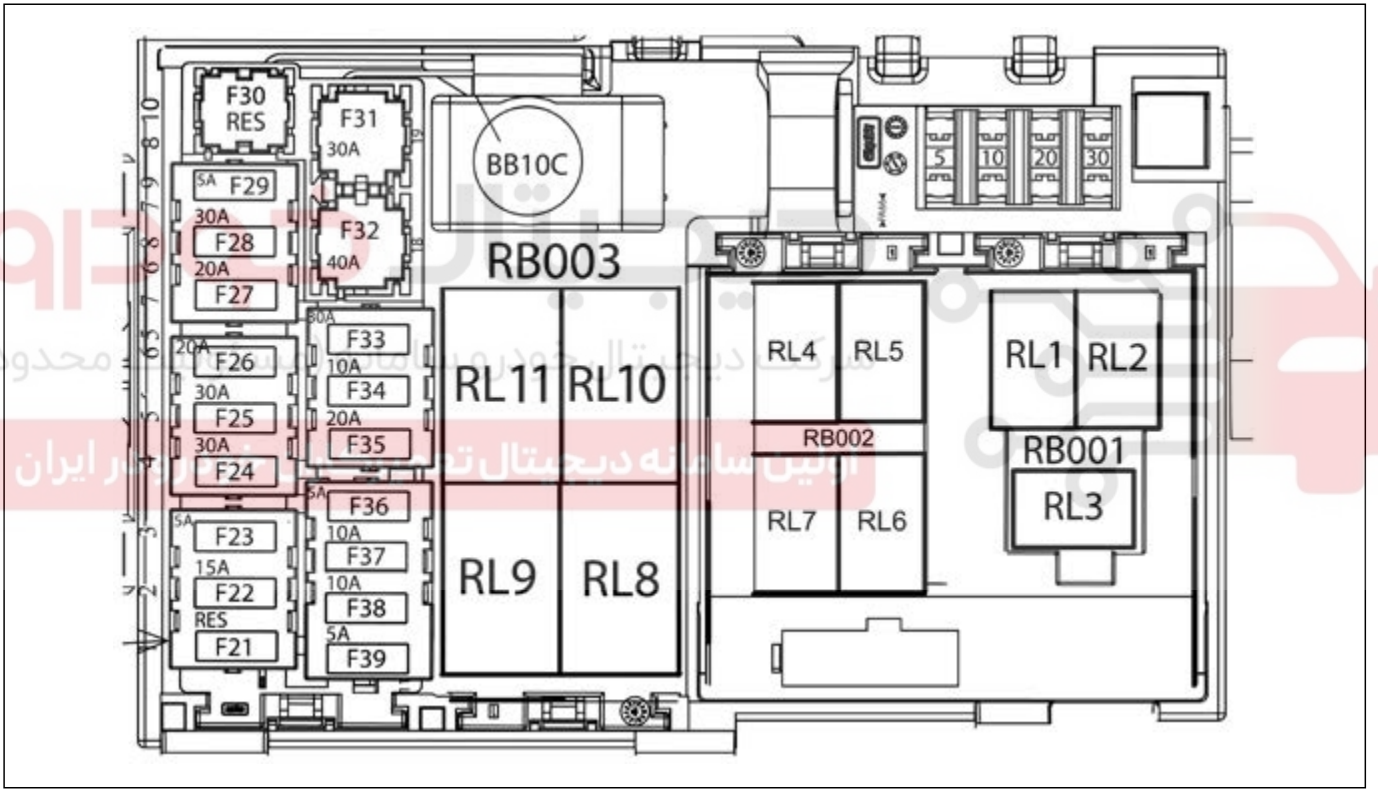

WWW.DIGITALKHODRO.COM 021 62 99 92 92

WWW.DIGITALKHODRO.COM 021 62 99 92 92

جدول راهنمای رله‌ها

شمارهٔ رله	عملکرد رله	شدت جریان – نوع
RLY1	محرک برقی در صندوق عقب	30A-1 Contact
RLY2	گرمکن شیشه عقب	30A-1 Contact
RLY3	محرک برقی فن بخاری	35A-1 Contact
RLY4	شیشه بالابر عقب چپ	30A-2 Contact
RLY5	شیشه بالابر عقب چپ	30A-2 Contact
RLY6	شیشه بالابر عقب راست	30A-2 Contact
RLY7	شیشه بالابر عقب راست	30A-2 Contact
RLY8	رله پمپ شیشه‌شوی	30A-1 Contact
RLY9	رله چراغ‌های روز	30A-1 Contact
RLY10*	رله چراغ‌های عقب	30A-2 Contact
RLY11	رزرو	* * * * *

جدول راهنمای فیوزها

شماره‌فیوز	شدت جریان	عملکرد
F21	RES	* * * * *
F22	15A	تغذیه یونیت بخاری، رادیو پخش و جلوآمپر
F23	5A	تغذیه پمپ شیشه‌شوی
F24	30A	نود مرکزی
F25 *	30A	تغذیه شیشه بالابر عقب
F26	20A	نود مرکزی - دیاگ - ایموبلایزر - جلو آمپر - MDF
F27	20A	تغذیه نود مرکزی
F28	30A	تغذیه نود مرکزی - تغذیه رله درِ صندوق عقب
F29 *	5A	تغذیه چراغ‌های روز - TPMS
F30	RES	* * * * *
F31	30A	شیشه گرمکن عقب و آینه‌های برقی
F32	40A	تغذیه فن بخاری
F33	30A	تغذیه صندلی برقی
F34	10A	تغذیه نود مرکزی (چراغ نقشه‌خوان - آنتن برقی - رادیو پخش - چراغ ترمز) - MFD
F35	20A	تغذیه سوئیچ اصلی - وضعیت اول (فندک)
F36	5A	تغذیه سوئیچ اصلی - وضعیت دوم (سیستم ضد قفل ترمز ABS ، ایمو بلایزر، جلو آمپر، سیستم تهویه)
F37	10A	تغذیه دیاگ - فشنگی دنده عقب - چراغ ترمز
F38	10A	تغذیه سوئیچ اصلی - وضعیت دوم (نود مرکزی، سیستم تهویه) - جلو آمپر
F39 *	5A	نود مرکزی - سنسور زاویه فرمان - TPMS
F40	RES	* * * * *

* درصورت نصب در خودروی شما

WWW.DIGITALKHODRO.COM 021 62 99 92 92

WWW.DIGITALKHODRO.COM 021 62 99 92 92

جعبه فیوز محفظهٔ موتور*

موقعیت : محفظه موتور

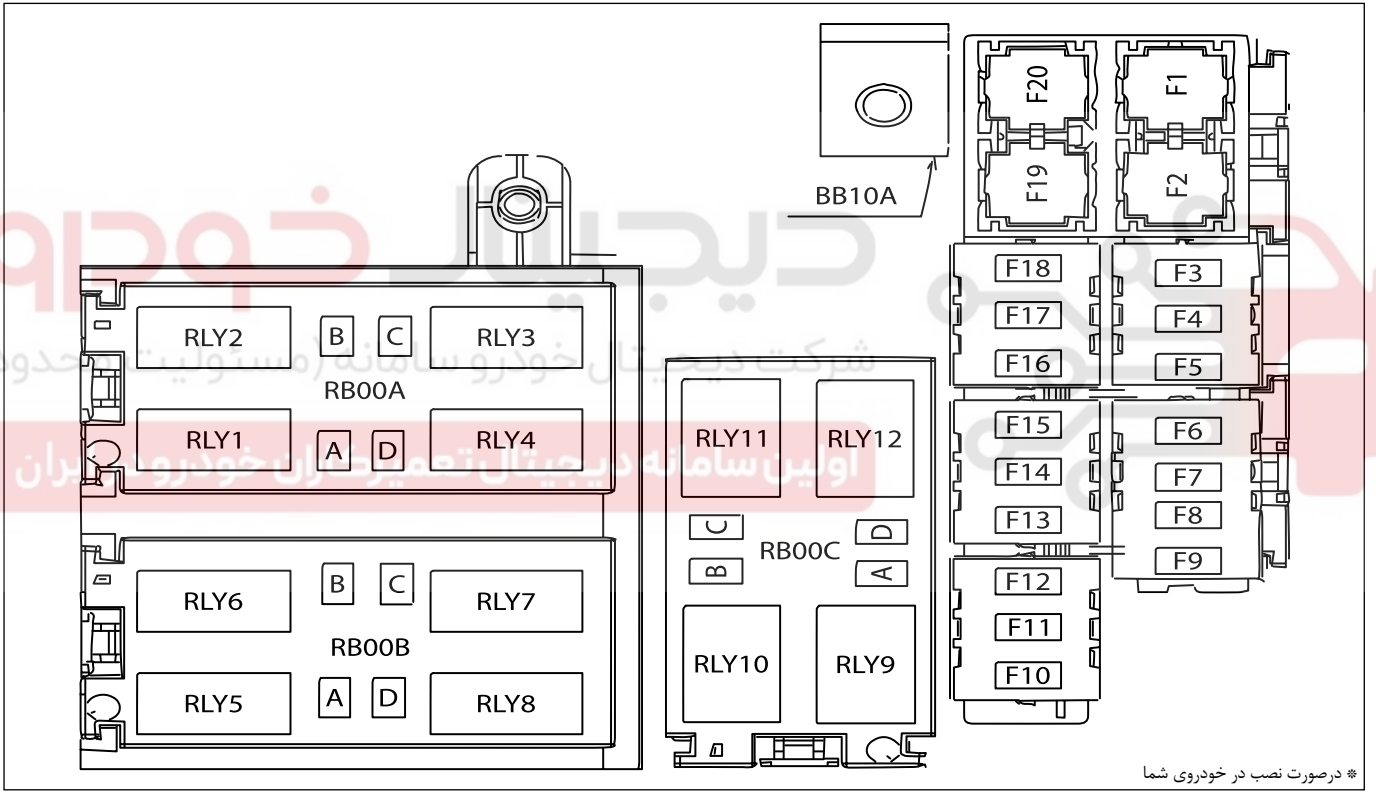

* درصورت نصب در خودروی شما

WWW.DIGITALKHODRO.COM 021 62 99 92 92

WWW.DIGITALKHODRO.COM 021 62 99 92 92

جدول راهنمای رله‌ها *

شمارهٔ رله	عملکرد رله	شدت جریان - نوع
R1	رله فن دور کند	30A-1 Contact
R2	رله فن دور تند	40A-1 Contact
R3	رله پمپ شیشه شوی	30A-1 Contact
R4	رله فن	30A-2 Contact
R5	رله برف پاک کن	30A-2 Contact
R6	رله برف پاک کن	30A-2 Contact
R7	رله مه شکن جلو	30A-1 Contact
R8	رله بوق	30A-1 Contact
R9	رله پمپ سوخت	30A-1 Contact
R10	رله کنترل موتور	30A-1 Contact
R11	رزرو	
R12	رله چراغ روز	30A-1 Contact

جدول راهنمای فیوزها *

شمارهٔ فیوز	شدت جریان	عملکرد فیوز
F1	30A	تغذیه استارتر
F2	40A	تغذیه برق سوئیچ استارت
F3	10A	مه شکن جلو
F4	5A	تغذیه رله چراغ روشنایی روز
F5	10A	تغذیه یونیت موتور
F6	10A	تغذیه یونیت موتور
F7	20A	تغذیه یونیت موتور
F8	5A	تغذیه بوبین فن جلو
F9	10A	تغذیه یونیت موتور
F10	10A	تغذیه رله پمپ بنزین
F11	30A	تغذیه رله موتور
F12	10A	تغذیه جلوآمپر،دیاگ،ایموبیلایزر
F13	30A	تغذیه ترمز ضد قفل (ABS)
F14	20A	تغذیه رله بوق
F15	30A	شیشه بالا بر جلو
F16	30A	تغذیه رله برف پاک کن وپمپ شیشه شوی
F17	15A	تغذیه نود جلو
F18	20A	تغذیه نود جلو
F19	40A	تغذیه رله های فن دور کند وتند
F20	40/50A	تغذیه ترمز ضد قفل ESC/ABS

* درصورت نصب در خودروی شما

WWW.DIGITALKHODRO.COM 021 62 99 92 92

WWW.DIGITALKHODRO.COM 021 62 99 92 92

جعبه فیوز محفظهٔ موتور*

موقعیت : محفظه موتور

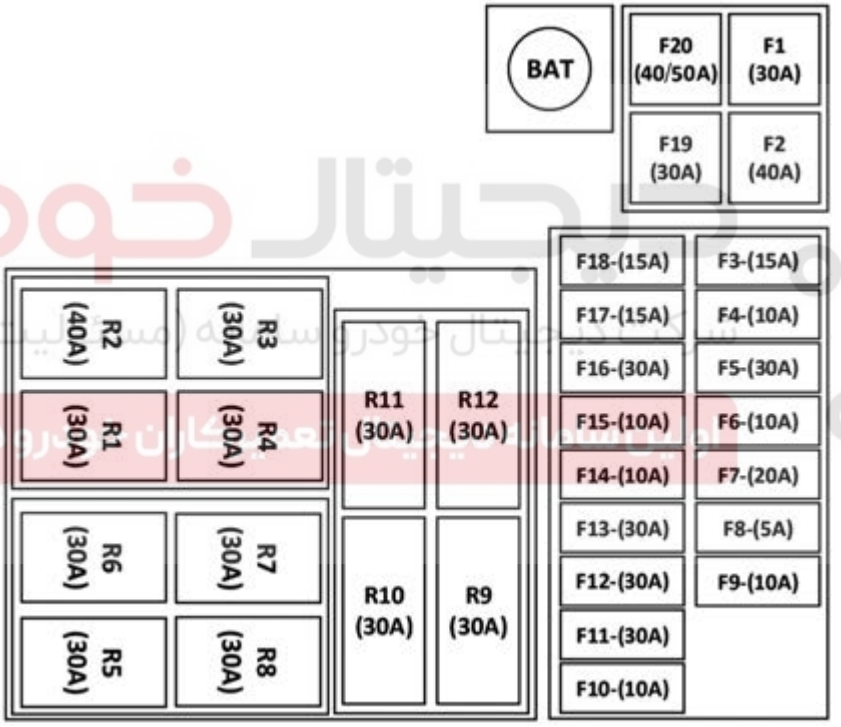

* درصورت نصب در خودروی شما

WWW.DIGITALKHODRO.COM 021 62 99 92 92

WWW.DIGITALKHODRO.COM 021 62 99 92 92

رله‌های محفظه موتور *

شمارهٔ رله	عملکرد رله	شدت جریان - نوع
R1	رله فن دور کند	30A-1 Contact
R2	رله فن دورتند	40A-1 Contact
R3	رله کمپرسورکولر	30A-1 Contact
R4	رله فن تهویه	30A-2 CONTACT
R5	رله برف پاک‌کن	30A-2 CONTACT
R6	رله برف پاک‌کن	30A-2 CONTACT
R7	رله چراغ‌های مه‌شکن	30A-1 Contact
R8	رله بوق	30A-1 Contact
R9	رله پمپ سوخت	30A-1 Contact
R10	رله یونیت موتور	30A-1 Contact
R11	رله چراغ نوربالا	30A-1 Contact
R12	رله چراغ نور پایین	30A-1 Contact

جعبه فیوز محفظه موتور *

شمارهٔ فیوز	شدت جریان	عملکرد فیوز
F1	30A	تغذیه رله فن کند
F2	40A	تغذیه سوئیچ استارت
F3	15A	تغذیه مه‌شکن‌های جلو
F4	10A	تغذیه یونیت موتور / رزرو *
F5	30A	تغذیه استارت
F6	10A	تغذیه سنسور اکسیژن
F7	20A	تغذیه انژکتور وکویل*
F8	5A	تغذیه رله‌های فن موتور
F9	10A	تغذیه یونیت کنترل موتور ECU
F10	10A	تغذیه رله پمپ سوخت
F11	30A	تغذیه جعبه رله‌ها وفیوزهای موتور
F12	30A	تغذیه رله موتور (کویل)/ رزرو*
F13	30A	تغذیه ترمز ABS/ESC
F14	10A	تغذیه بوق‌ها
F15	10A	تغذیه کمپرسور کولر
F16	30A	تغذیه یونیت رله‌های برف پاک‌کن
F17	15A	تغذیه چراغ‌های جلو نور پایین
F18	15A	تغذیه چراغ‌های جلو نور بالا
F19	30A	تغذیه فن دور تند
F20	40/50A	تغذیه ترمز ESC/ABS

* درصورت نصب در خودروی شما

WWW.DIGITALKHODRO.COM 021 62 99 92 92

WWW.DIGITALKHODRO.COM 021 62 99 92 92

جعبه فیوز محفظه موتور تک نود*

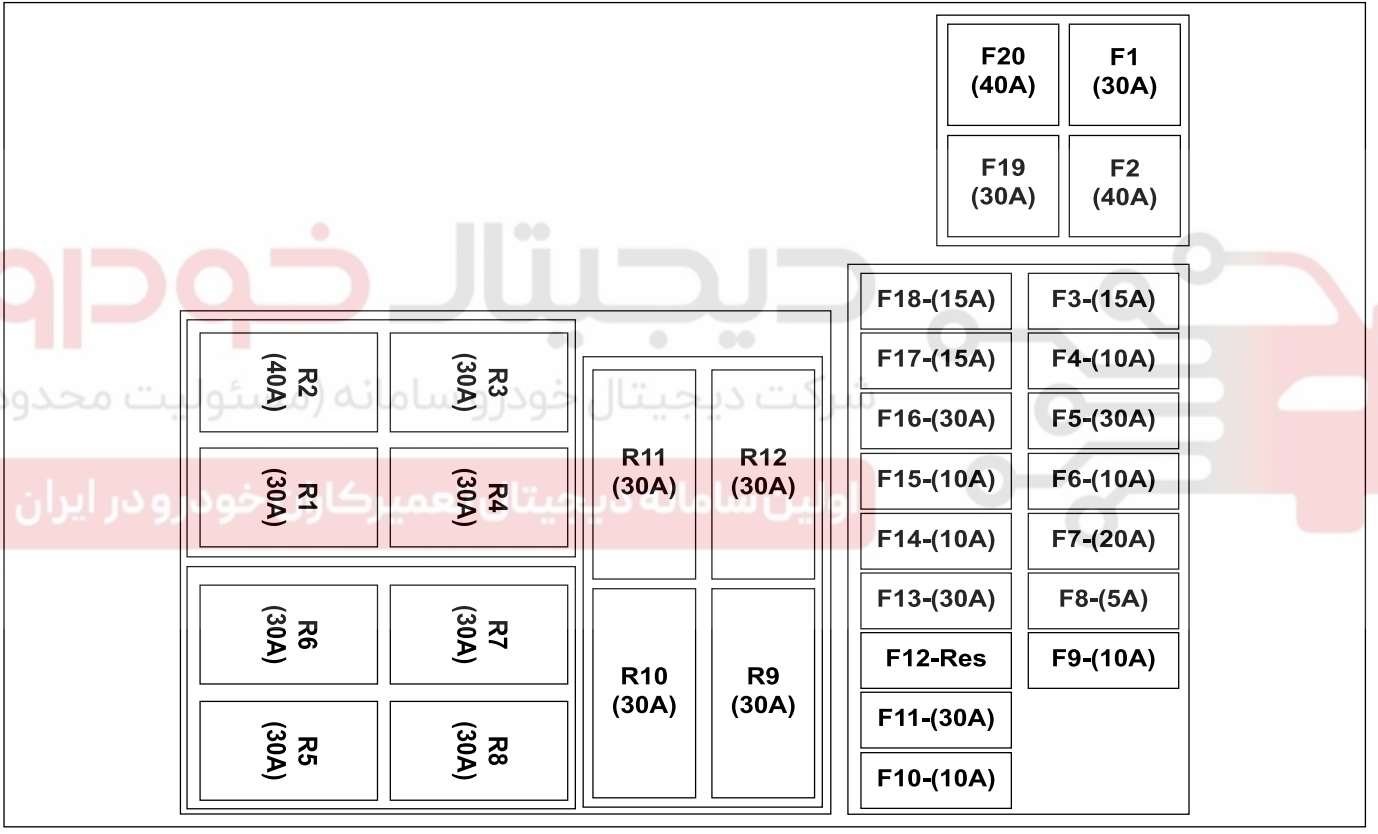

شرکت دیجیتال خودرو سامانه (مسئولیت محدود)
اولین سامانه دیجیتال تعمیرکاران خودرو در ایران

WWW.DIGITALKHODRO.COM 021 62 99 92 92

WWW.DIGITALKHODRO.COM 021 62 99 92 92

جدول راهنمای رله‌ها *

شمارهٔ رله	عملکرد رله	شدت جریان – نوع
R1	رله فن دور کند	30A-1 Contact
R2	رله فن دور تند	40A-1 Contact
R3	رله کمپرسور کولر	30A-1 Contact
R4	رله فن	30A-2 Contact
R5	رله برف پاک‌کن	30A-2 Contact
R6	رله برف پاک‌کن	30A-2 Contact
R7	رله مه‌شکن جلو	30A-1 Contact
R8	رله بوق	30A-1 Contact
R9	رله پمپ سوخت	30A-1 Contact
R10	رله کنترل موتور	30A-1 Contact
R11	رله چراغ نور بالا	
R12	رله چراغ نور پایین	30A-1 Contact

جدول راهنمای فیوزها *

شمارهٔ فیوز	شدت جریان	عملکرد فیوز
F1	30A	فن دور تند
F2	40A	برق سوئیچ استارت
F3	10A	مه‌شکن جلو
F4	5A	یونیت موتور
F5	10A	استارت
F6	10A	یونیت موتور
F7	20A	یونیت موتور
F8	5A	رله‌های فن موتور
F9	10A	یونیت موتور
F10	10A	پمپ سوخت
F11	30A	موتور
F12	10A	رزرو
F13	30A	ترمز ضد قفل (ABS)
F14	20A	بوق
F15	30A	کمپرسور کولر
F16	30A	برف پاک کن
F17	15A	چراغ نور پایین
F18	20A	چراغ نور بالا
F19	40A	فن دور کند
F20	40/50A	ترمز ضد قفل (ESC/ABS)

* درصورت نصب در خودروی شما

WWW.DIGITALKHODRO.COM 021 62 99 92 92

WWW.DIGITALKHODRO.COM 021 62 99 92 92

جعبه فیوز و رلهٔ داشبورد

موقعیت : زیر داشبورد سمت چپ

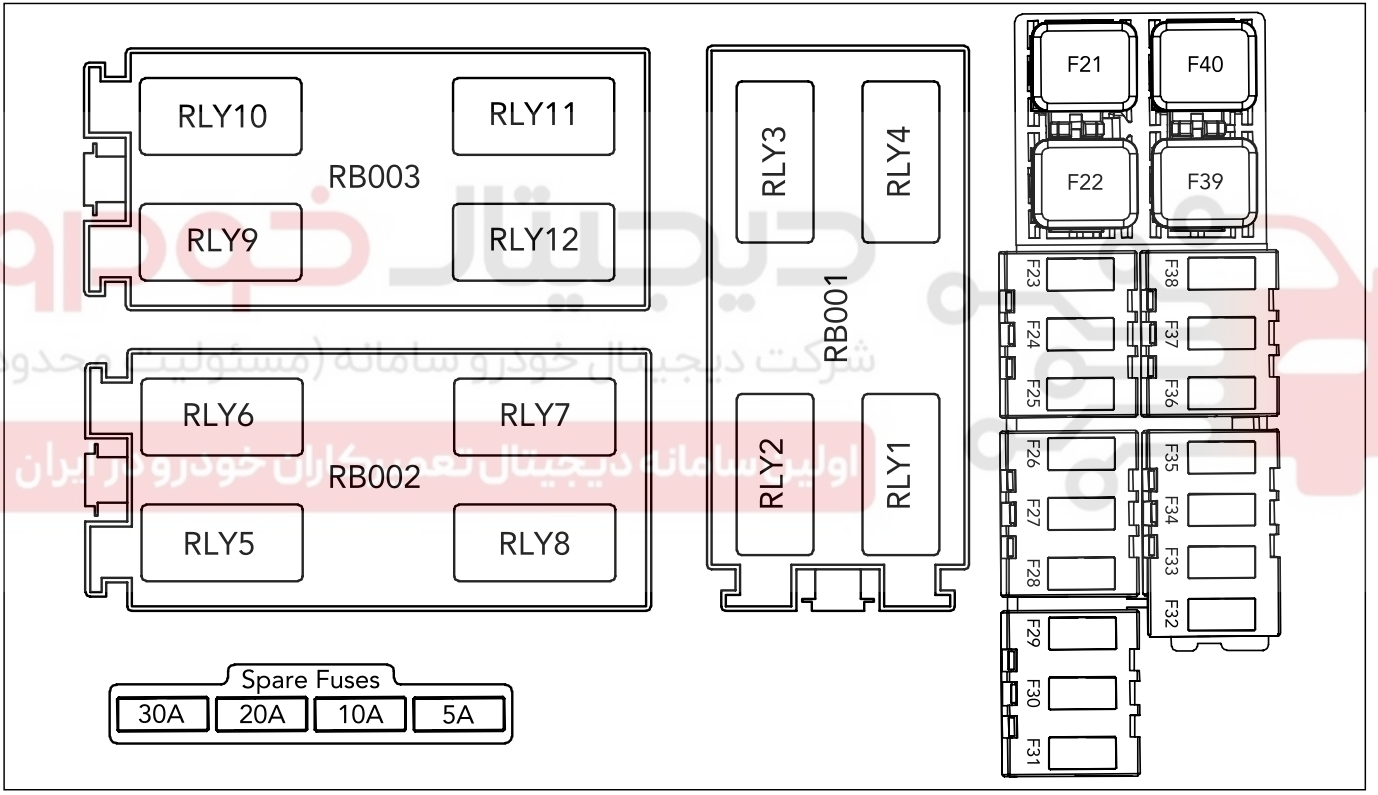

WWW.DIGITALKHODRO.COM 021 62 99 92 92

WWW.DIGITALKHODRO.COM 021 62 99 92 92

جدول راهنمای رله‌ها

شمارهٔ رله	عملکرد رله	شدت جریان - نوع
RLY1	رله ECO MODE	20A - 1 Contact
RLY2	رله شیشه گرم‌کن	40A - 1 Contact
RLY3	رزرو	----
RLY4	رله فن بخاری	40A - 1 Contact
RLY5	رله برف پاک‌کن (کنترل)	30A - 2 Contact
RLY6	رله برف پاک‌کن (سرعت)	30A - 2 Contact
RLY7	رزرو	----
RLY8	رله پمپ شیشه‌شوی	20A - 1 Contact
RLY9	رزرو	----
RLY10	رزرو	----
RLY11	رزرو	----
RLY12	رزرو	----

جدول راهنمای فیوزها

شماره فیوز	شدت جریان	عملکرد
F21	30A	تغذیه شیشه بالابرهای جلو
F22	40A	فن بخاری
F23	30A	تغذیهٔ NBCM (۱)
F24	30A	تغذیهٔ NBCM (۲)
F25	30A	تغذیهٔ NBCM (۳)
F26	30A	تغذیه شیشه بالابرهای عقب
F27	10A	تغذیهٔ دائم چراغ سقفی - تغذیهٔ حالت ECO جلو آمپر - یونیت کنترل درها (DSM) تغذیهٔ لامپ داخل داشبورد - تغذیهٔ لامپ سایه‌بان - تغذیهٔ لامپ نقشه‌خوان
F28	10A	رادیو - پنل HVAC - MFD
F29	30A	گرم‌کن شیشه عقب - گرم‌کن آینه‌ها
F30 ❊	5A	TPMS
F31	20A	برف پاک‌کن و شیشه‌شوی
F32	RES	رزرو
F33	20A	فندک
F34	30A	صندلی‌های برقی
F35 ❊	10A	تغذیهٔ NBCM (مرحلهٔ ۱ سوئیچ) - سیستم صوتی - MFD - یونیت کنترل درها (DSM) - تغذیهٔ رله بخاری - TPMS - سنسور زاویه فرمان
F36	5A	TPMS
F37 ❊	10A	سنسور زاویه‌فرمان - ABS مرحلهٔ ۲ سوئیچ (یونیت NBCM - جلو آمپر - دستگاه عیب‌یاب - HVAC اتوماتیک - ایموبلایزر - لامپ خطر عقب)
F38	5A	ایربگ
F39	RES	رزرو
F40	RES	رزرو

❊ درصورت نصب در خودروی شما

WWW.DIGITALKHODRO.COM 021 62 99 92 92

WWW.DIGITALKHODRO.COM 021 62 99 92 92

جعبه فیوز محفظهٔ موتور

موقعیت : محفظه موتور

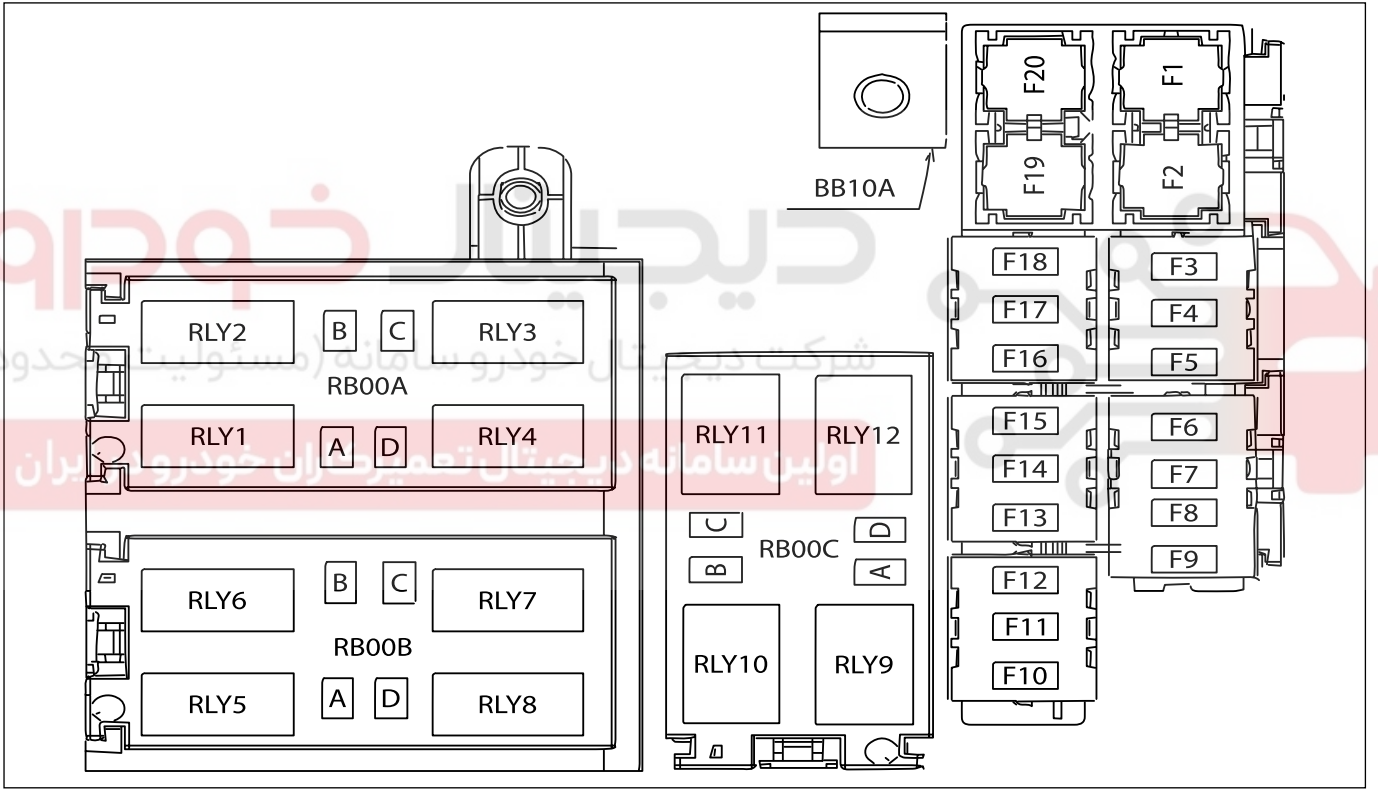

WWW.DIGITALKHODRO.COM 021 62 99 92 92

WWW.DIGITALKHODRO.COM 021 62 99 92 92

جدول راهنمای رله‌ها*

شماره رله	عملکرد رله	شدت جریان - نوع
R1	رله فن دور کند	40A - 1 Contact
R2	رله فن دور تند	40A - 1 Contact
R3 *	رله کمپرسور کولر	30A - 1 Contact
R4	رله فن موتور	30A - 2 Contact
R5	رله استارت	30A - 1 Contact
R6	رله مه‌شکن جلو	30A - 1 Contact
R7	رله چراغ جلو نور بالا	30A - 1 Contact
R8 *	رله بوق - رزرو	30A - 1 Contact
R9	رله پمپ بنزین	30A - 1 Contact
R10	رله یونیت موتور ۱	30A - 1 Contact
R11 *	رله یونیت موتور ۲ برق کویل - رزرو	30A - 1 Contact
R12	رزرو	----

جدول راهنمای فیوزها*

شماره فیوز	شدت جریان	عملکرد
F1 *	20A	رله کمپرسور کولر
F2	40/50A	تغذیهٔ ترمز ضد قفل ESC/ABS
F3	15A	تغذیه چراغ مه‌شکن جلو
F4 *	10A	تغذیه کمپرسور کولر
F5 *	10A	تغذیهٔ یونیت موتور و سنسور فشار گاز کولر و برق بوبین رله پمپ خلاء ترمز
F6	10A	تغذیهٔ سنسور اکسیژن و سنسور اینرسی
F7	10A	تغذیه یونیت موتور
F8	5A	تغذیهٔ بوبین فن جلو
F9	RES	رزرو
F10	10A	تغذیه رله پمپ بنزین
F11	30A	تغذیهٔ رله موتور ۱
F12 *	15/30A	تغذیهٔ رله موتور ۲ (برق کویل و انژکتورها) تغذیهٔ یونیت گیربکس اتوماتیک
F13	30A	تغذیهٔ ترمز ضد قفل ESC/ABS
F14 *	30A	تغذیهٔ استارت خودرو
F15	5A	تغذیهٔ دائم یونیت موتور
F16	20A	تغذیه چراغ نور بالا
F17 *	20A	تغذیه بوق
F18	10A	تغذیهٔ جلو آمپر - ایموبلایزر - دیاگ
F19	40A	تغذیه دور کند و تند فن جلو
F20	40A	تغذیه سوئیچ استارت - تغذیه رله استارت با سیستم Keyless*
F21-F40		در فیوز باکس داخل اتاق قرار دارد
F41 *	5A	تغذیه سیستم یونیت Keyless
F42 *	5A	تغذیه سیستم یونیت Keyless
F43 *	10A	تغذیه سوئیچ ترمز و سوئیچ کلاچ یا سیستم Keyless
F44 *	10A	تغذیه یونیت سیستم هوشمند Telematic

* درصورت نصب در خودروی شما

WWW.DIGITALKHODRO.COM 021 62 99 92 92

WWW.DIGITALKHODRO.COM 021 62 99 92 92

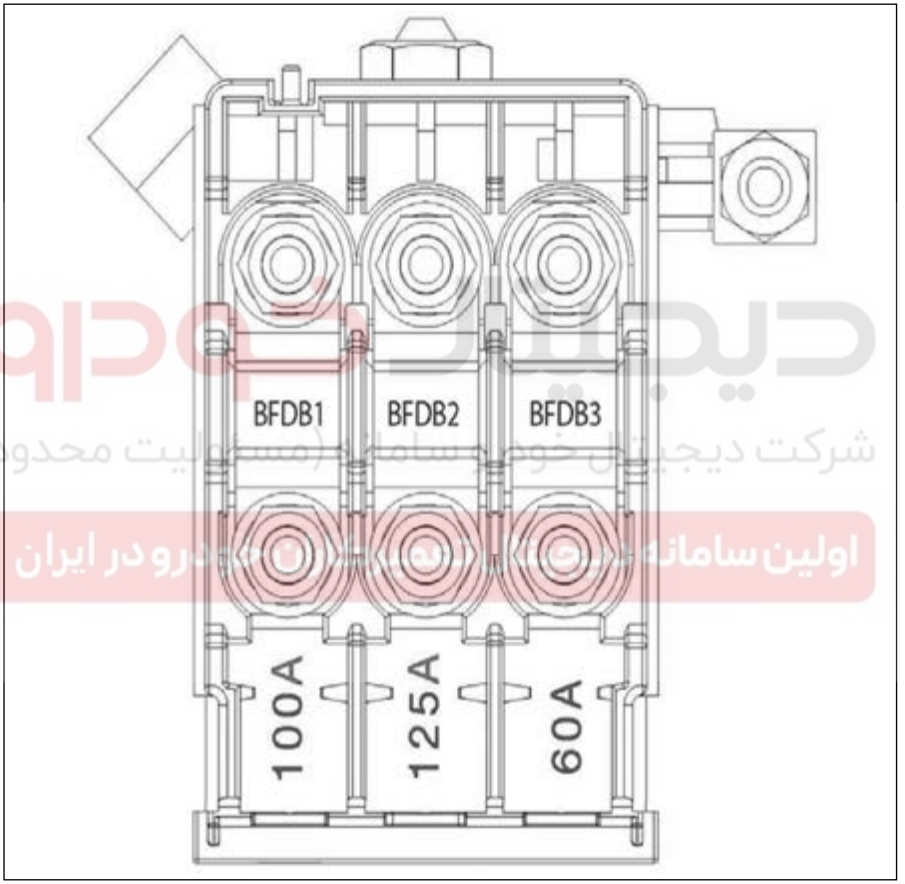

فیوزهای ترمینال کابل باتری

شمارهٔ فیوز	عملکرد فیوز	شدت جریان
BFDB1	برق اصلی فیوز باکس محفظه موتور	100A
BFDB2	برق اصلی فیوز باکس زیر داشبورد	125A
BFDB3	برق اصلی یونیت فرمان برقی*	60A

* درصورت نصب در خودروی شما

WWW.DIGITALKHODRO.COM 021 62 99 92 92

WWW.DIGITALKHODRO.COM 021 62 99 92 92

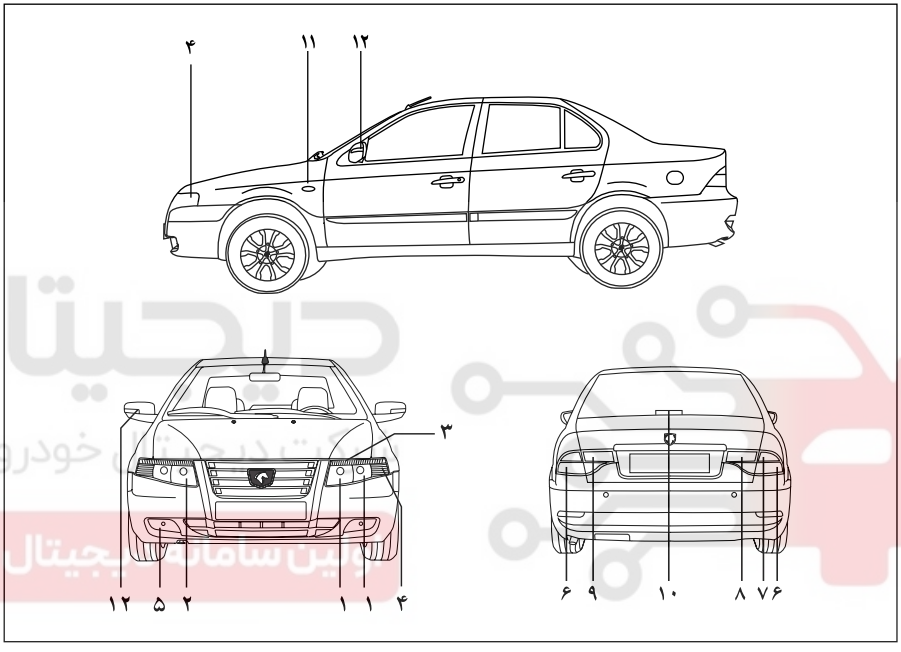

لامپ	وات
۱- چراغ جلو - نور پایین	۵۵
۲- چراغ جلو - نور بالا	۵۵
۳- چراغ موقعیت (کوچک)جلو	۵
۴- چراغ راهنمای جلو	۲۱
۵- چراغ مه شکن جلو	۵۵
۶- چراغ ترمز	LED
۷- چراغ راهنمای عقب	۲۱
۸- چراغ دنده عقب	۲۱
۹- چراغ مه شکن عقب	۲۱
۱۰- چراغ سوم خطر	LED
۱۱- چراغ راهنمای جانبی	۵
۱۲- چراغ راهنمای روی آینه	LED
۱۳- چراغ صندوق عقب	۵
۱۴- چراغ آینهٔ آرایش	۵
۱۵- چراغ‌های مطالعه	۵
۱۶- چراغ در	۵
۱۷- چراغ پلاک	۵
۱۸- چراغ جعبه داشبورد	۵

اخطار

عملکرد کلیهٔ چراغ‌های بیرونی را قبل از شروع به رانندگی بررسی کنید.
هنگام تعویض هر لامپ، کلید چراغ را خاموش کنید تا از اتصال کوتاه جلوگیری شود.

WWW.DIGITALKHODRO.COM 021 62 99 92 92

WWW.DIGITALKHODRO.COM 021 62 99 92 92

لامپ	وات
۱- چراغ جلو - نور بالا	۵۵
۲- چراغ جلو - نور پایین	۵۵
۳- چراغ موقعیت (کوچک)جلو، چراغ حرکت در روز (DRL)	LED
۴- چراغ راهنمای جلو	۲۱
۵- چراغ مه شکن جلو	۵۵
۶- چراغ موقعیت (کوچک) عقب	LED
۷- چراغ راهنمای عقب	۲۱
۸- چراغ مه شکن عقب	LED
۹- چراغ دنده عقب	LED
۱۰- چراغ ترمز	۲۱
۱۱- چراغ سوم ترمز	LED
۱۲- چراغ راهنمای جانبی	۵
۱۳- چراغ راهنمای روی آینه	LED
۱۴- چراغ جعبه داشبورد	۵
۱۵- چراغ آینهٔ آرایش	۵
۱۶- چراغ‌های مطالعه	۵
۱۷- چراغ در	۵
۱۸- چراغ پلاک	۵
۱۹- چراغ صندوق عقب	۵

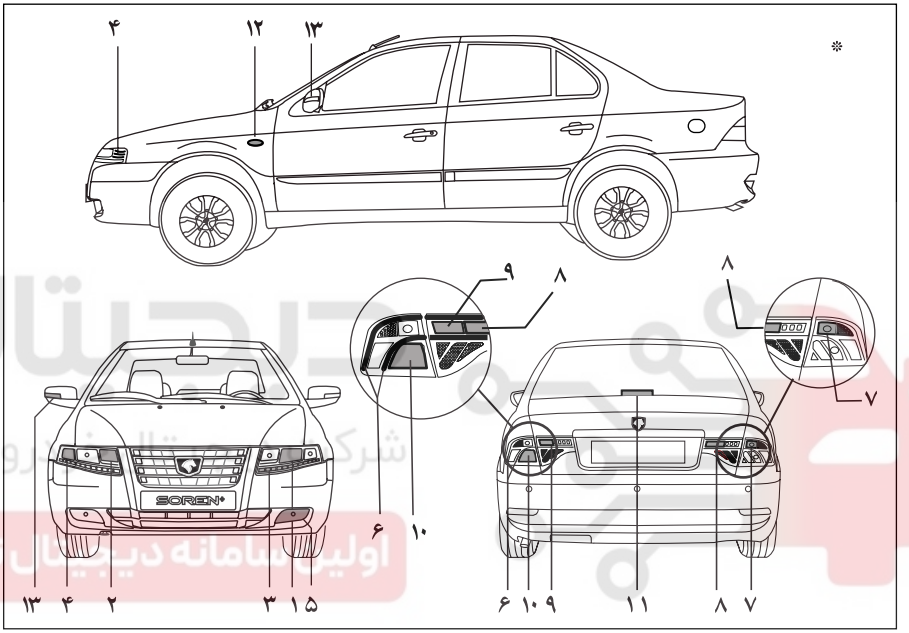

اخطار

عملکرد کلیهٔ چراغ‌های بیرونی را قبل از شروع به رانندگی بررسی کنید.

هنگام تعویض هر لامپ، کلید چراغ را خاموش کنید تا از اتصال کوتاه جلوگیری شود.

* درصورت نصب در خودروی شما

** چراغ‌های LED قابل تعویض نمی‌باشند.

WWW.DIGITALKHODRO.COM 021 62 99 92 92

WWW.DIGITALKHODRO.COM 021 62 99 92 92

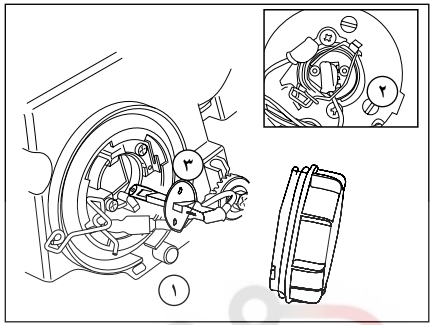

چراغ جلو نور بالا

۱- درپوش را باز کنید.
۲- برای برداشتن گیرهٔ فنری، آن را به طرف داخل فشار دهید و سپس بالا بکشید.
۳- لامپ را با دقت به جهت و موقعیت نصب درآورید.
۴- فیش سیم چراغ را از انتهای لامپ جدا کنید.
۵- بدون اینکه دست شما با شیشهٔ لامپ تماس پیدا کند، سرپیچ را وصل و لامپ را با علامت قرار گرفته بر روی منعکس کننده تنظیم کنید. سپس گیرهٔ فنری را جا بزنید.
با توجه به جهت و موقعیت در جای خود قرار داده و سپس گیره فنری را جا بزنید.
۶- درپوش را سرجای خود ببندید.

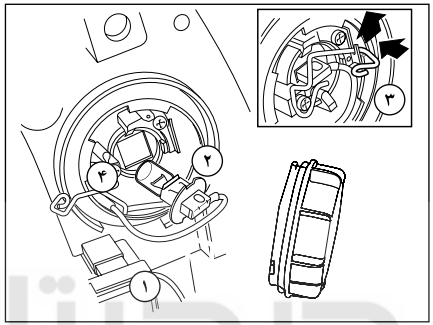

چراغ نور پایین

۱- درپوش را باز کنید.
۲- فیش پشت لامپ را جدا کنید.
۳- گیرهٔ فنری را آزاد کنید.
۴- بدون اینکه دست شما با شیشهٔ لامپ تماس پیدا کند، سرپیچ را وصل و لامپ را با توجه به جهت و موقعیت درجای خود نصب کرده و گیرهٔ فنری را جا بزنید.
۵- فیش پشت لامپ را وصل کنید.
۶- درپوش را سرجای خود ببندید.

اخطار
لامپ‌ها تحت خلاء هستند و ممکن است هنگام تعویض شکسته شوند و ایجاد جراحت نمایند.

** در بعضی از مدل‌ها LED و غیر قابل تعویض می‌باشد.

WWW.DIGITALKHODRO.COM 021 62 99 92 92

WWW.DIGITALKHODRO.COM 021 62 99 92 92

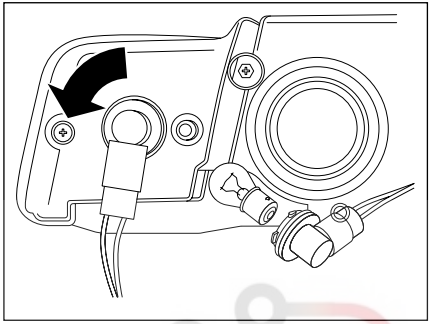

چراغ‌های راهنمای جلو

پایه را در جهت پاد ساعت‌گرد بچرخانید تا آزاد شود و آن را از جای خود خارج کنید. سرپیچ لامپ از نوع خاردار است. آن را به طرف داخل فشار دهید و درجهت پاد ساعت‌گرد بچرخانید تا از جای خود خارج شود. لامپ را عوض کنید.

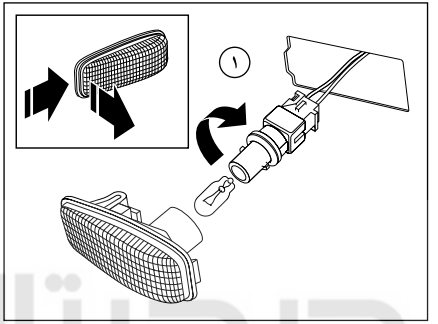

چراغ‌های چشمک زن بغل

مجموعهٔ چراغ را به طرف جلوی خودرو فشار دهید و به سمت بیرون بکشید تا از جای خود خارج شود. بدنهٔ چراغ را به دقت نگهدارید و پایهٔ لامپ را بچرخانید. لامپ را از پایه خارج و آن را تعویض کنید. پایه را سرجای خود قرار دهید و بچرخانید تا جا بیفتد. مجموعهٔ چراغ را سرجای خود جا بزنید.

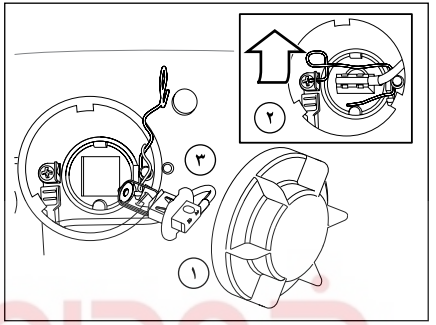

چراغ مه‌شکن جلو

دسترسی به چراغ مه‌شکن جلو از زیر قسمت جلوی خودرو امکان پذیر است.

۱- درپوش را باز کنید.

۲- گیرهٔ فنری را به طرف داخل فشار دهید و آن را بالا بکشید تا آزاد شود.

۳- لامپ را بردارید و فیش را از محل خود جدا کنید.

۴- بدون لمس حباب لامپ، فیش را جا بزنید و لامپ نو را سرجای خود قرار دهید.

۵- لامپ را با علامت راهنما هم راستا کنید و گیرهٔ فنری را جا بزنید.

۶- درپوش را ببندید.

اخطار

لامپ‌ها تحت خلاء هستند و ممکن است هنگام تعویض شکسته شوند و ایجاد جراحت نمایند.

WWW.DIGITALKHODRO.COM 021 62 99 92 92

WWW.DIGITALKHODRO.COM 021 62 99 92 92

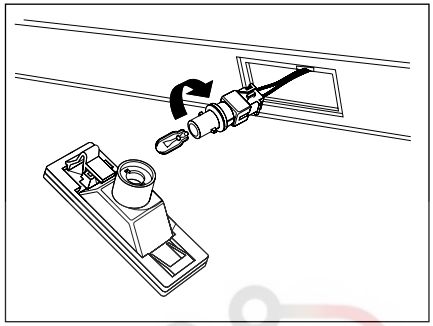

چراغ پلاک خودرو

چراغ را به سمت چپ فشار دهید و به سمت پایین بچرخانید تا از جای خود خارج شود. پایهٔ لامپ را بچرخانید و بیرون بکشید. لامپ را از پایهٔ لامپ خارج کنید. لامپ نو را نصب کنید.

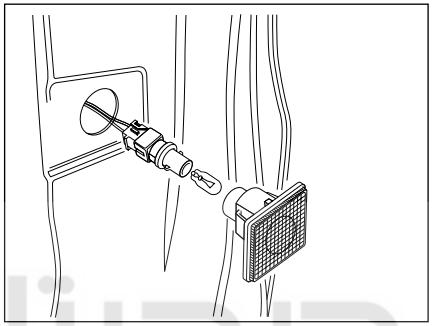

چراغ در

چراغ را به دقت از در بیرون بکشید. پایهٔ لامپ را بچرخانید و آن را خارج کنید. لامپ را از پایهٔ لامپ جدا کنید. لامپ نو را نصب کنید.

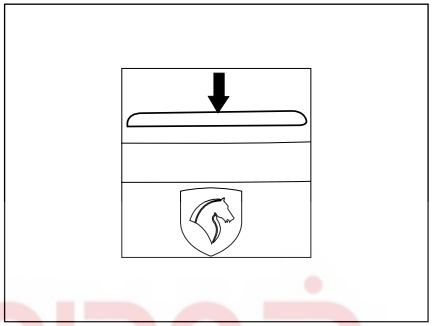

چراغ سوم خطر (قرمز)

این چراغ مجهز به LED است.

در صورت بروز اشکال به یکی از نمایندگی‌های مجاز ایران خودرو مراجعه کنید.

اولین سامانه دیجیتال تعمیرکاران خودرو در ایران

WWW.DIGITALKHODRO.COM 021 62 99 92 92

WWW.DIGITALKHODRO.COM 021 62 99 92 92

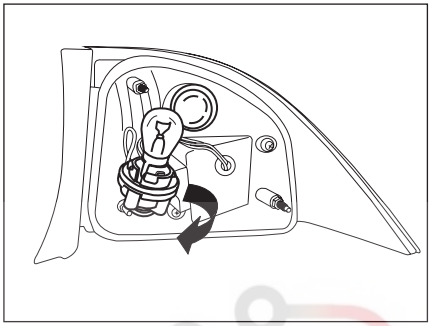

چراغ راهنمای عقب

از داخـــل صندوق عقب پایه لامـــپ را در خلاف جهت حرکت عقربه‌های ساعت بچرخانید تا آزاد شود و آن را از جای خود خارج کنید، لامپ‌ها از نوع خاردار هستند. آن را به طرف داخل فشار دهید و سپس در خلاف جهت حرکت عقربه‌های ساعت بچرخانید تا از جای خود خارج شـــوند. لامپ را عوض کنید و سرپیچ لامپ‌ها را مجدداً نصب نمایید.

توجه : چراغ‌های LED قابل تعویض نمی‌باشد.

اخطار

لامپ‌ها تحت خلاء هســـتند و ممکن است هنگام تعویض شکسته شوند و ایجاد جراحت نمایند.

دیجیتال خودرو
شرکت دیجیتال خودرو سامانه (مسئولیت محدود)
اولین سامانه دیجیتال تعمیرکاران خودرو در ایران

WWW.DIGITALKHODRO.COM 021 62 99 92 92

WWW.DIGITALKHODRO.COM 021 62 99 92 92

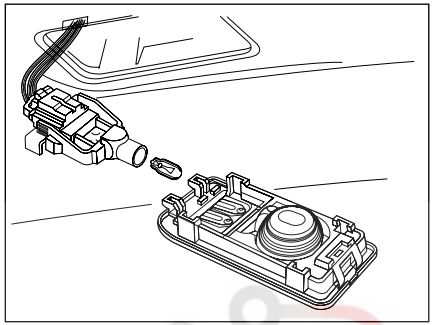

چراغ سقفی جلو

یک آچار پیچ گوشـــتی را با احتیاط درون شیار انتهای چراغ وارد و با اهرم کردن آن مجموعهٔ چراغ را از کنسول جدا کنید.

مجموعهٔ چراغ را نگهدارید و پایهٔ لامپ را باز کنید. لامپ را درآورید و تعویض کنید. اطمینان حاصل کنید که پایه محکم ســرجای خود قرار گرفته است سپس مجموعهٔ چراغ را سرجای خود نصب کنید.

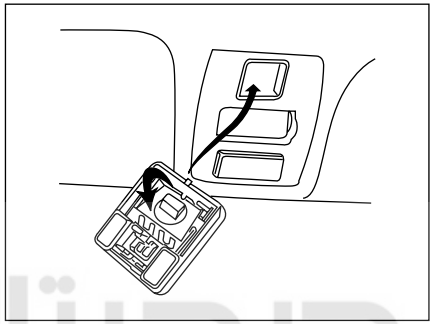

چراغِ نقشه خوانی (وسط)

جهت تعویض لامپ چراغ نقشه خوان ابتدا پیچ‌های قاب تزئینی کنسول سقف را باز نموده، قاب را در آورده و بعد ســوکت چراغ نقشــه خوان را آزاد کرده و سپس لامپ درون آن را در جهت خلاف حرکت عقربه‌های ســاعت چرخانده و درآورید و پس از تعویض مجدداً نصب نمائید.

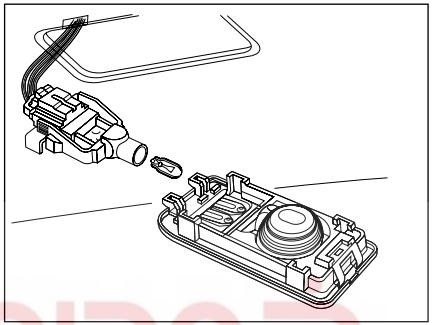

چراغ سقفی عقب

یک آچار پیچ گوشتی را به دقت درون شیار انتهای چراغ وارد کــرده و با اهرم کردن آن مجموعه چراغ را از محل خــود جدا کنید. مجموعه چراغ را نگهدارید و پایه لامپ را باز کنید. لامــپ را درآورید و تعویض کنید. اطمینان حاصل کنید که پایه محکم سرجای خود قرار گرفته است سپس مجموعه چراغ را سرجای خود نصب کنید.

WWW.DIGITALKHODRO.COM 021 62 99 92 92

WWW.DIGITALKHODRO.COM 021 62 99 92 92

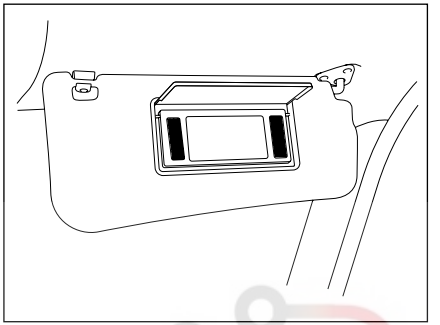

چراغ آینهٔ آرایش

لامـــپ چراغ آینـــهٔ آرایش قابل تعویض نیســـت، برای تعویض باید مجموعهٔ کامل آفتابگیر را از نمایندگی مجاز تهیه فرمایید.

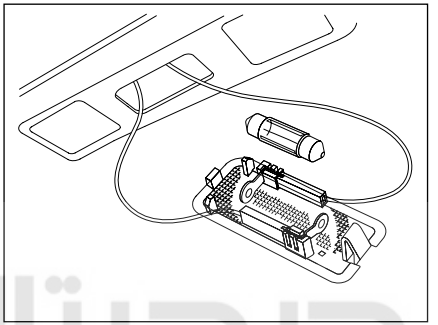

چراغ صندوق عقب

یک آچار پیچ گوشتی را به دقت درون شیار انتهای چراغ وارد کنید. با بیرون آوردن طلق به لامپ دست می‌یابید. لامپ را از دوسر اتصال خود جدا کنید. لامپ را تعویض کنید. چراغ را درجای خود مجدداً نصب کنید.

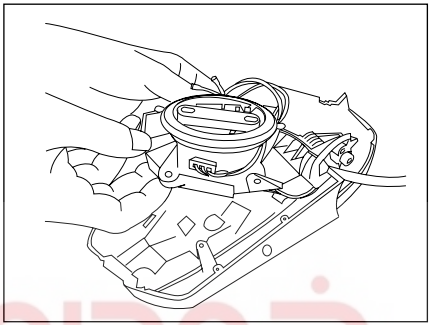

چراغ راهنمای روی آینه

ابتدا خار شیشـــه رنگی آینه های جانـــبی را آزاد کنید. سپس پیچ های اتصال موتور آینه و قاب آن را باز کرده و در انتها با بازکردن۲عدد پیچ چراغ LED آن را درآورده و با LED سالم تعویض کنید.

اولین سامانه دیجیتال تعمیرکاران خودرو در ایران

اخطار

لامپ‌ها تحت خلاء هســـتند و ممکن است هنگام تعویض شکسته شوند و ایجاد جراحت نمایند.

WWW.DIGITALKHODRO.COM 021 62 99 92 92

WWW.DIGITALKHODRO.COM 021 62 99 92 92

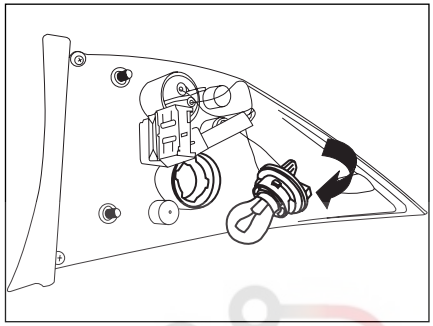

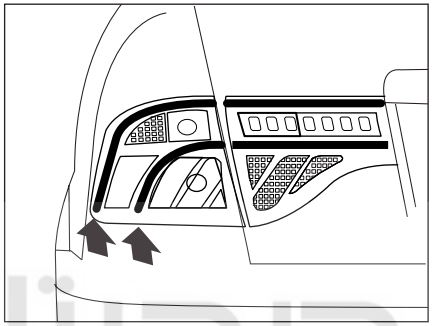

چراغ ترمز عقب

از داخـــل صندوق عقب پایه لامـــپ را در خلاف جهت حرکت عقربه‌های ساعت بچرخانید تا آزاد شود و آن را از جای خود خارج کنید، لامپ‌ها از نوع خارادر هستند. آن را به طرف داخل فشار دهید و سپس در خلاف جهت حرکت عقربه‌های ساعت بچرخانید تا از جای خود خارج شـــوند. لامپ را عوض کنید و ســـرپیچ لامپ را مجدداً نصب نمایید.

چراغ موقعیت (کوچک) عقب

چراغ موقعیت (کوچک) عقب LED می‌باشـــد و قابلیت تعویض ندارد.

دیجیتال خودرو
شرکت دیجیتال خودرو سامانه (مسئولیت محدود)
اولین سامانه دیجیتال تعمیرکاران خودرو در ایران

اخطار

لامپ‌ها تحت خلاء هســـتند و ممکن است هنگام تعویض شکسته شوند و ایجاد جراحت نمایند.

** چراغ‌های LED قابل تعویض نمی‌باشند.

WWW.DIGITALKHODRO.COM 021 62 99 92 92

WWW.DIGITALKHODRO.COM 021 62 99 92 92

۶ اطلاعات فنی

دیجیتال خودرو
شرکت دیجیتال خودرو سامانه (مسئولیت محدود)
اولین سامانه دیجیتال تعمیرکاران خودرو در ایران

عوامل شناسایی خودرو ۱۶۴
ابعاد خودرو ۱۶۵
اطلاعات فنی موتور ۱۶۷
مصرف سوخت ۱۶۸
اوزان خودرو ۱۶۹
ظرفیت‌ها و مشخصات ۱۷۰
مشخصات رینگ‌ها و تایرها ۱۷۱

WWW.DIGITALKHODRO.COM 021 62 99 92 92

WWW.DIGITALKHODRO.COM 021 62 99 92 92

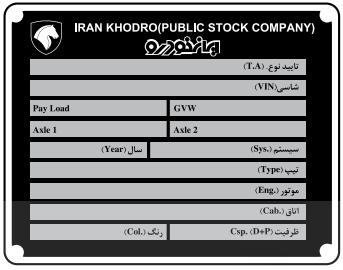

A- پلاک شناسایی

G- برچسب مصرف انرژی

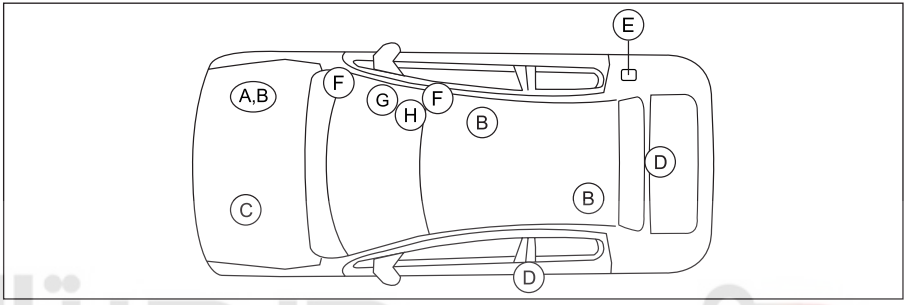

کد روی شکل	عنوان	موضوع	محل نصب
A	پلاک شناسایی	اطلاعات فنی خودرو	دیواره داخلی محفظه موتور
B	شماره VIN (حک شده)	شماره شناسایی خودرو (منحصر به فرد)	زیر صندلی جلو، سمت سرنشین زیر تشک صندلی عقب، سمت راننده در پلاک شناسایی
C	پلاک شماره موتور	شماره موتور	جلوی بلوک سیلندر بصورت عمودی
D	برچسب فشار باد تایر	میزان فشار باد تایرها در شرایط مختلف و سایز تایرها	درِ صندوق عقب
E	برچسب نوع سوخت مصرفی	ویژگی‌های مورد نظر برای سوخت خودرو	داخل در باک
F	برچسب کیسه هوا	هشدارهای مربوط به کیسه هوای سمت سرنشین	آفتابگیر سمت سرنشین دیواره جانبی داشبورد، سمت سرنشین
G	برچسب مصرف انرژی	میزان مصرف سوخت، کلاس محیط زیستی خودرو و ...	روی شیشه سمت سرنشین
H	برچسب QR code	جهت اسکن QR code و استفاده از قابلیت‌های آن	روی شیشه سمت سرنشین

WWW.DIGITALKHODRO.COM 021 62 99 92 92

WWW.DIGITALKHODRO.COM 021 62 99 92 92

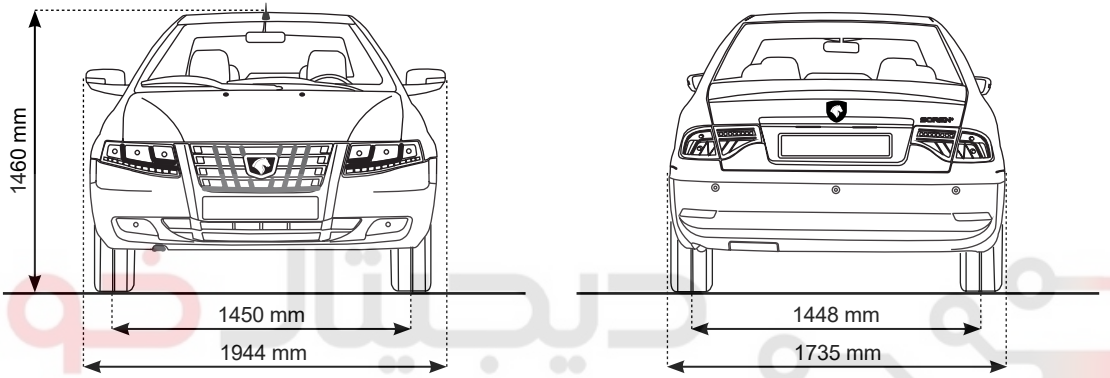

شرکت دیجیتال خودرو سامانه (مسئولیت محدود)
اولین سامانه دیجیتال تعمیرکاران خودرو در ایران

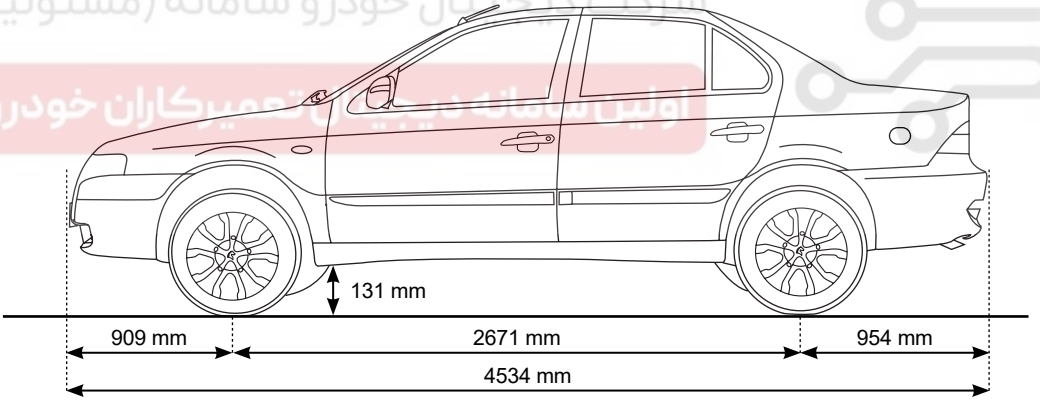

WWW.DIGITALKHODRO.COM 021 62 99 92 92

WWW.DIGITALKHODRO.COM 021 62 99 92 92

	ابعاد خودرو	سورن ELX و پلاس
۱	طول خودرو	۴۵۳۴ میلیمتر
۲	عرض خودرو - با آینه‌های جانبی - بدون آینه‌های جانبی	 ۱۹۴۴ میلیمتر ۱۷۳۵ میلیمتر
۳	ارتفاع خودرو	۱۴۶۰ میلیمتر
۴	فاصله طولی چرخ‌های محورهای خودرو	۲۶۷۱ میلیمتر
۵	فاصلهٔ عرضی چرخ‌های محور - جلو - عقب	 ۱۴۵۰ میلیمتر ۱۴۴۸ میلیمتر
۶	حداقل فاصله کف خودرو از زمین	۱۳۱ میلیمتر
۷	فاصله مرکز محور جلو از ابتدایی‌ترین نقطه جلوی خودرو	۹۰۹ میلیمتر
۸	فاصله مرکز محور عقب از انتهایی‌ترین نقطه عقب خودرو	۹۵۴ میلیمتر
۹	قطر دایرهٔ چرخش خودرو	۱۱ متر
۱۰	تعداد دور چرخش قفل به قفل فرمان	تقریباً ۳/۱ دور
۱۱	حداقل فاصله کف خودرو از زمین (در شرایط حداکثر وزن مجاز خودرو)	EF7,EF7P=135 TU5P=130 XU7P= 137 CNG=131

WWW.DIGITALKHODRO.COM 021 62 99 92 92

WWW.DIGITALKHODRO.COM 021 62 99 92 92

اطلاعات / واریانت	بنزینی EF7- NA 1.7L	دوگانه‌سوز EF7- NA 1.7L	بنزینی XU7P	بنزینی TU5
ظرفیت حجم موتور (cc)	۱۶۴۵	۱۶۴۵	۱۷۶۱	۱۵۸۷
قطر x میزان جابجایی پیستون (mm)	۸۵ × ۷۸/۶	۸۵ × ۷۸/۶	۸۳ × ۸۱/۴	۸۲ × ۷۸/۶
حداکثر قدرت طبق استاندارد EEC	۸۳ کیلو وات	۸۳ کیلو وات (بنزین) ۷۳ کیلو وات (گاز)	۷۲ کیلو وات	۸۳ کیلو وات
حداکثر قدرت در دور موتور (rpm)	۶۰۰۰	۶۰۰۰	۵۵۰۰	۵۸۰۰
حداکثر گشتاور طبق استاندارد EEC (Nm)	155NM@3500-4500 rpm	حالت بنزین 153NM@3500 - 4500 rpm حالت گاز 136NM@3500 - 4500 rpm	142 NM@4500 rpm	@4000 rpm
تعداد سوپاپ	۱۶	۱۶	۸	۱۶
تعداد سیلندر	۴	۴	۴	۴
سطح آلایندگی	یورو ۵	یورو ۵	یورو ۵	یورو ۵
کاتالیزور	دارد	دارد	دارد	دارد
گیربکس‌ها	دستی ۵ دنده	دستی ۵ دنده	دستی ۵ دنده	۵ دنده دستی

WWW.DIGITALKHODRO.COM 021 62 99 92 92

WWW.DIGITALKHODRO.COM 021 62 99 92 92

بنزینی

مصرف بنزین	میانگین مصرف سوخت (لیتر/ ۱۰۰ کیلومتر)			وزن Co2 منتشر شده در سیکل ترکیبی (گرم / کیلومتر)
	شهری	برون شهری	ترکیبی	
سورن ELX (EF7NA پایه بنزینی)	۹/۹۲	۵/۳۸	۷/۰۵	۱۶۵
سورن پلاس (EF7NA پایه بنزینی)	۹/۹۲	۵/۳۸	۷/۰۵	۱۶۵
سورن پلاس EF7NA (دوگانه‌سوز) حالت بنزین	۱۱/۲۶	۶/۳	۸/۱۳	۱۸۷/۴۰۵
سورن پلاس XU7P	۹/۷۶	۵/۸۸	۷/۳۱	۱۶۸/۴۴
سورن بنزینی TU5P	۹/۲۵	۵/۵۳	۶/۹۱	۱۵۹/۱۶

توجه: اعداد جداول مصرف سوخت، بر اساس شرایط مندرج در استاندارد ECE R101 بدست آمده است. از آنجا که مطابق این استاندارد مواردی همچون مشخصات تعریف شده محصول از سوی کارخانه (وزن، تایر، روغن موتور، شمع، فیلترها و ...) سیکل رانندگی، تعداد سرنشین، شرایط جاده، نوع سوخت و غیره تأثیر به سزایی در مصرف سوخت خودرو دارد، لذا هرگونه تغییر در پارامترهای فوق می‌تواند منجر به افزایش در مصرف سوخت شود.

دوگانه‌سوز

مصرف CNG	میانگین مصرف سوخت شهری (نرمال مترمکعب/ ۱۰۰ کیلومتر)		
	شهری	برون شهری	ترکیبی
سورن پلاس EF7 NA دوگانه‌سوز	۱۱/۲۳	۵/۹۵	۷/۸۹

WWW.DIGITALKHODRO.COM 021 62 99 92 92

WWW.DIGITALKHODRO.COM 021 62 99 92 92

مدل خودرو / اوزان	سورن پلاس			
نوع موتور	EF7 NA	EF7- CNG	XU7P	سورن بنزینی TU5P گیربکس دستی
وزن خالص خودرو با تجهیزات کامل و مخزن / مخازن سوخت کامل (۱)	۱۲۲۸	۱۳۶۰	۱۲۰۰	۱۲۲۵
حداکثر وزن مجاز خودرو (۲)	۱۶۵۰	۱۷۸۵	۱۶۲۰	۱۶۲۰
حداکثر بار مجاز اکسل جلو حداکثر بار مجاز اکسل عقب	۹۰۰ ۸۱۰	۹۰۰ ۹۲۰	۹۰۰ ۸۱۰	۹۰۰ ۸۱۰

توجه: مشخصات وزنی خودرو ممکن است به دلیل نصب تجهیزات اضافی یا انتخابی (آپشن)، متفاوت از مشخصات وزنی اعلام شده در جدول فوق باشد.

دیجیتال خودرو
شرکت دیجیتال خودرو سامانه (مسئولیت محدود)
اولین سامانه دیجیتال تعمیرکاران خودرو در ایران

* واحد اندازه‌گیری : کیلوگرم

(۱) وزن خودرو بدون سرنشین با مخزن / مخازن سوخت (مایع و گاز CNG) و سایر مایعات پر حداقل ۹۰% ظرفیت آنها بدون تجهیزات اضافی

(۲) وزن خالص خودرو بعلاوه وزن راننده، سرنشین‌ها، بار مجاز همراه و تجهیزات اضافی

WWW.DIGITALKHODRO.COM 021 62 99 92 92

WWW.DIGITALKHODRO.COM 021 62 99 92 92

موضوع		حجم		نوع
سرنشین		۵ نفر		---
صندوق عقب	بنزینی	۴۷۰ لیتر		---
	گازسوز	۳۹۵ لیتر		---
باک بنزین		۶۰ لیتر / ۵۵ لیتر		بدون سرب با اکتان ۹۵
مخزن گاز		۱۰۰ لیتر / ۷۵ لیتر		CNG
روغن موتور	TU5 , TU5P	با تعویض فیلتر	۳/۲ لیتر	API 10W40 SL
		بدون تعویض فیلتر	۳/۰ لیتر	
	EF7TC و EF7 NA	با تعویض فیلتر	۵/۲ لیتر	
		بدون تعویض فیلتر	۴/۸ لیتر	
	XU7P	با تعویض فیلتر	۴/۵ لیتر	API 0W20 SN
		بدون تعویض فیلتر	۴/۲ لیتر	
روغن گیربکس		۱/۹ لیتر		75W80
روغن ترمز		۰/۵۳ لیتر		DOT 4
روغن هیدرولیک فرمان		۱/۳ لیتر		Dexron II
مایع خنک‌کاری		۷/۴ لیتر		پایه گلیکول - ترکیب ۵۰-۵۰ با آب
مایع شیشه‌شوی		۲/۷ لیتر		پایه اتانول - ترکیب ۵۰-۵۰ با آب
گاز کولر TU5P		۳۸۰ گرم		R-134a
باتری		باتری ۱۲ولت -۶۰ آمپرساعت		MF & Sealed

WWW.DIGITALKHODRO.COM 021 62 99 92 92

WWW.DIGITALKHODRO.COM 021 62 99 92 92

مدل خودرو / نوع رینگ	سورن ELX		سورن +	
	فولادی	آلومینیومی	فولادی	آلومینیومی
ابعاد رینگ	------	6.5j*15H2 ET20 6.5 J*15H2.ET24	6j 15H2 ET24	6.5j*15H2 ET20 6.5 J*15H2.ET24
تایرها	------	195/60 R15 88H 185/65.R15.88H	185/65R15 88H	195/60 R15 88H 185/65.R15.88H
ابعاد رینگ زاپاس (فولادی)	6j 15H2 ET24	------	6j 15H2 ET24	------
تایر زاپاس	185/65R15	------	185/65R15	------

فشار باد تایرها سورن ELX و سورن +			
فشار باد چرخ‌های جلو	رانندگی در شهر و حومه		2 bar / 29 psi
	رانندگی در اتوبان		2.1 bar / 31 psi
فشار باد چرخ‌های عقب	رانندگی در شهر و حومه	بنزینی	2 bar / 29 psi
		دوگانه‌سوز	2.3 bar / 33 psi
	رانندگی در اتوبان	بنزینی	2.1 bar / 31 psi
		دوگانه‌سوز	2.4 bar / 35 psi
چرخ زاپاس	2.5 bar / 37 psi		

* مطابق با جدول اوزان خودرو

شرکت دیجیتال خودرو سامانه (مسئولیت محدود)
اولین سامانه دیجیتال تعمیرکاران خودرو ایران

WWW.DIGITALKHODRO.COM 021 62 99 92 92

WWW.DIGITALKHODRO.COM 021 62 99 92 92

دیجیتال خودرو
شرکت دیجیتال خودرو سامانه (مسئولیت محدود)
اولین سامانه دیجیتال تعمیرکاران خودرو در ایران

WWW.DIGITALKHODRO.COM 021 62 99 92 92

WWW.DIGITALKHODRO.COM 021 62 99 92 92

راهنمای نگهداری و خدمات گارانتی

شبکه خدمات پس از فروش محصولات ایران خودرو، خدمات گارانتی به مشتریان را منحصراً از طریق نمایندگی‌های مجاز این شرکت در سراسر کشور ارائه می‌دهد.

برخی از ویژگی‌های این شبکه عبارتند از:

- **نیروی انسانی ماهر و آموزش‌دیده**
- **ابزار و تجهیزات استاندارد تعمیرگاهی مطابق با فن‌آوری روز دنیا**
- **تجهیزات ویژه عیب‌یابی**
- **وجود قطعات و لوازم یدکی با کیفیت و مطابق با استانداردهای شرکت ایران خودرو**

لذا تأکید می‌شود برای انجام سرویس‌های دوره‌ای خودرو، دریافت هرگونه خدمات در دوره گارانتی و پس از آن و نیز برای تأمین کلیه مواد مصرفی و قطعات خودرو (با برندهای مورد تأیید و بسته‌بندی شرکت ایساکو)، به نمایندگی‌های مجاز ایران خودرو مراجعه نمایید.

ضمناً شرایط ذکر شده در این کتابچه، تنها در کشور جمهوری اسلامی ایران معتبر است.

خریدار گرامی جهت اطلاع از آخرین وضعیت نمایندگی‌های مجاز ایران خودرو به وب سایت شرکت ایساکو " www.isaco.ir "
و یا به موبایل اپلیکیشن ایساکو (با استفاده از بارکد زیر) مراجعه و یا با شماره تلفن ۰۹۶۴۴۰ تماس حاصل فرمایید.

WWW.DIGITALKHODRO.COM 021 62 99 92 92

WWW.DIGITALKHODRO.COM 021 62 99 92 92

دیجیتال خودرو
شرکت دیجیتال خودرو سامانه (مسئولیت محدود)
اولین سامانه دیجیتال تعمیرکاران خودرو در ایران

WWW.DIGITALKHODRO.COM 021 62 99 92 92

WWW.DIGITALKHODRO.COM 021 62 99 92 92

۱ کلیات

۲ سرویس‌ها

۳ قانون و آیین‌نامه حمایت از حقوق مصرف‌کنندگان خودرو

۴ خدمات امدادی و طلایی امداد خودرو ایران

دیجیتال خودرو
شرکت دیجیتال خودرو سامانه (مسئولیت محدود)
اولین سامانه دیجیتال تعمیرکاران خودرو در ایران

WWW.DIGITALKHODRO.COM 021 62 99 92 92

WWW.DIGITALKHODRO.COM 021 62 99 92 92

فهرست مطالب

■ **بخش اول – کلیات** ۱۷۷
تعریف گارانتی ۱۷۸
موارد تحت پوشش گارانتی ۱۷۹
موارد خارج از پوشش گارانتی ۱۸۱
ابطال گارانتی ۱۸۴
توصیه‌های نگهداری و ایمنی خودرو ۱۸۶
آشنائی با ویژگی‌ها و کاربردهای QR CODE ۱۸۷
■ **بخش دوم – سرویس‌ها** ۱۸۹
نکات مهم درباره سرویس‌های دوره‌ای ۱۹۰
جداول سرویس‌های دوره‌ای ۱۹۱
جدول بازدید و کنترل‌های دوره‌ای ۱۹۶
■ **بخش سوم – قانون و آیین‌نامه حمایت از حقوق مصرف‌کنندگان خودرو** ۲۰۱
قانون حمایت از حقوق مصرف‌کنندگان خودرو ۲۰۲
آیین‌نامه اجرایی قانون حمایت از حقوق مصرف‌کنندگان خودرو ۲۰۴
■ **بخش چهارم – خدمات امدادی و طلایی امداد خودرو ایران** ۲۱۳
جدول خدمات شرکت امداد خودرو ۲۱۵
درخواست خدمات امداد سیار ۲۱۶
خدمات امداد سیار ۲۱۸
خدمات کارت طلایی ۲۲۰
سایرخدمات شرکت ۲۲۳

WWW.DIGITALKHODRO.COM 021 62 99 92 92

WWW.DIGITALKHODRO.COM 021 62 99 92 92

۱ کلیات

دیجیتال خودرو
شرکت دیجیتال خودرو سامانه (مسئولیت محدود)
اولین سامانه دیجیتال تعمیرکاران خودرو در ایران

تعریف گارانتی ۱۷۸
موارد تحت پوشش گارانتی ۱۷۹
موارد خارج از پوشش گارانتی ۱۸۱
ابطال گارانتی ۱۸۴
توصیه‌های نگهداری و ایمنی خودرو ۱۸۶
آشنائی با ویژگی‌ها و کاربردهای QR CODE ۱۸۷

WWW.DIGITALKHODRO.COM 021 62 99 92 92

WWW.DIGITALKHODRO.COM 021 62 99 92 92

۱- تعریف گارانتی

شرکت ایران خودرو کیفیت و عملکرد مناسب خودروی تولیدی خود را تضمین نموده و متعهد می شود کلیه ایرادات ناشی از هرگونه نقص در کیفیت قطعات و فرآیند مونتاژ خودرو را مطابق تعریف محصول، به صورت رایگان و مطابق شرایط مندرج در این کتابچه برطرف نماید. طول دوره گارانتی اجزای مختلف خودرو، از تاریخ تحویل به مشتری تا سررسید زمان تعیین شده یا رسیدن به کارکرد مشخص شده، هرکدام زودتر اتفاق بیافتد، خواهد بود.

توجه:

پذیرش در نمایندگی‌های مجاز شـــرکت ایران خودرو، با اسکن QR Code ویژه خودروی شما که بر روی شیشه جلو نصب شده است، انجام می‌شود (به ویژگی‌ها و روش استفاده از QR Code در این فصل از کتابچه اشاره شده است).

دیجیتال خودرو
شرکت دیجیتال خودرو سامانه (مسئولیت محدود)
اولین سامانه دیجیتال تعمیرکاران خودرو در ایران

WWW.DIGITALKHODRO.COM 021 62 99 92 92

WWW.DIGITALKHODRO.COM 021 62 99 92 92

۲- موارد تحت پوشش گارانتی

۲-۱- گارانتی پایه و رنگ وبدنه

نوع خودرو	گارانتی پایه	گارانتی رنگ و بدنه
سورن پلاس	۳۶ ماه یا ۶۰۰۰۰ کیلومتر	۳۶ ماه

۲-۲ - گارانتی کیسه هوا

مطابق با قانون حمایت از حقوق مصرف‌کنندگان خودرو، عملکرد صحیح کیسه هوا در دوران تعهد بر عهده عرضه‌کننده خودرو می‌باشد.

۲-۳- گارانتی سیستم صوتی و مالتی مدیا

دورهٔ گارانتی سیستم صوتی و مالتی مدیا مطابق گارانتی پایه خودرو می‌باشد.

۲-۴- گارانتی‌های خاص

ردیف	شرح	مدت زمان	کیلومتر
۱	گارانتی تایر	۳ سال	۶۰۰۰۰
۲	گارانتی باتری	۱۸ ماه	۳۰۰۰۰
۳	گارانتی گاز کولر	۱ سال	۲۰۰۰۰
۴	باتری ریموت	۱۸ ماه	

دیجیتال خودرو
شرکت دیجیتال خودرو سامانه (مسئولیت محدود)
اولین سامانه دیجیتال تعمیرکاران خودرو در ایران

WWW.DIGITALKHODRO.COM 021 62 99 92 92

WWW.DIGITALKHODRO.COM 021 62 99 92 92

۵-۲- گارانتی قطعات مصرفی

قطعات مصرفی به قطعاتی اطلاق می‌شوند که عمر آنها نسبت به سایر قطعات خودرو محدودتر بوده و به صورت عادی پس از گذشت مدتی محدود یا مقدار کارکرد خاصی مستهلک شده و می‌بایست تعویض شوند. در جدول زیر به وضعیت گارانتی قطعات مصرفی اصلی اشاره شده است:

ردیف	شرح	ماه	کیلومتر
۱	صفحه کلاچ	۱۸	۳۰۰۰۰
۲	تسمه تایم، تسمه آلترناتور	مطابق با گارانتی پایه خودرو	
۳	کربن کنیستر، کاتالیست و حس گر دوم اکسیژن	۳۶	۶۰۰۰۰
۴	لنت ترمز جلو و عقب، لامپ‌ها، شمع موتور، تیغه برف پاک‌کن	۱۵۰۰۰ کیلومتر	
۵	روغن‌ها نظیر روغن موتور، گیربکس، ترمز	گارانتی ندارد	
۶	مایعات نظیر ضدیخ، مایع شیشه‌شوی		
۷	فیلترها نظیر فیلتر بنزین، فیلتر هوا، فیلتر روغن، فیلتر اتاق		

شایان ذکر است در صورتی که قطعهٔ مصرفی دارای ایراد کیفی باشد، یا خرابی و ایراد کیفی یک قطعهٔ دیگر باعث بروز ایراد در قطعهٔ مصرفی شود، قطعهٔ مصرفی نیز مشمول گارانتی می‌گردد. چنانچه عدم تعویض و یا عدم انجام سرویس‌های دوره‌ای قطعات مصرفی و قطعات خاص که دارای محدودیت‌های گارانتی می‌باشند (مطابق با جداول گارانتی‌های خاص و قطعات مصرفی)، منجر به بروز ایراد در سایر قطعات و یا مجموعه‌های خودرو گردد، ایرادات قطعات و مجموعه‌های متأثر از آن مشمول گارانتی نخواهد شد.

مثال: اگر به دلیل وجود ایراد در دیسک ترمز، لنت‌ها نیز معیوب شوند علاوه بر رفع ایراد دیسک ترمز، تعویض لنت‌های ترمز نیز مشمول شرایط گارانتی خواهند بود اما از سوی دیگر چنانچه عدم تعویض به موقع لنت ترمز منجر به آسیب رسیدن به دیسک ترمز شود، نه تنها لنت ترمز بلکه دیسک ترمز هم تحت پوشش گارانتی قرار نمی‌گیرد.

نکات مهم:

۱- رفع ایراد بنا به تشخیص کارشناسان فنی نمایندگی‌های مجاز، با تعمیر یا تعویض قطعه معیوب انجام خواهد شد.

۲- کلیهٔ قطعات تعویض شده در تعمیراتی که به هزینهٔ گارانتی انجام شده باشد، حداکثر تا پایان دورهٔ گارانتی خودرو تحت پوشش گارانتی خواهد بود.

۳- داغی کلیهٔ قطعاتی که در زمان گارانتی و به حساب گارانتی تعویض می‌گردند، متعلق به شرکت ایران خودرو بوده و به مشتری تحویل نمی‌گردند.

WWW.DIGITALKHODRO.COM 021 62 99 92 92

WWW.DIGITALKHODRO.COM 021 62 99 92 92

۳- موارد خارج از پوشش گارانتی

موارد خارج از شمول گارانتی عمدتاً ناشی از نگهداری نامناسب خودرو توسط مالک یا راننده می‌باشد، لذا مراقبت و نگهداری مناسب از خودرو نه تنها از خارج شدن خودرو از گارانتی جلوگیری می‌کند، بلکه موجب عمر بیشتر خودرو شما نیز خواهد شد.

۳-۱- خسارات ناشی از عوامل خارج از کنترل شرکت ایران خودرو

- خرابی ناشی از تصادفات و استفاده نامناسب از خودرو
- استفاده از خودرو در مسابقات رالی، سرعت و...
- هرگونه تغییرات در خودرو و تقویت آن (تغییر در مشخصات محصول نظیر تغییرات در موتور و...) و یا حذف قطعات و جایگزین نمودن قطعات دیگر
- خرابی ناشی از حوادث و بلایای طبیعی نظیر سیل، زلزله، صاعقه، طوفان و غیره
- خسارات ناشی از بکارگیری لوازم جانبی و اضافی بر روی خودرو، مانند چادر (مشمعی، ضد آب و ...)، بادگیر شیشه، قفل فرمان، قفل پدال و غیره
- خرابی ناشی از آتش سوزی (بلایای طبیعی، عمدی و... غیر از نقص فنی)، اغتشاش و شورش‌های اجتماعی و سیاسی
- صدمات ناشی از تردد خودرو در مسیرهای قیرپاشی شده، نمک‌ریزی شده و عوامل بیرونی نظیر برخورد سنگ و شن با خودرو
- فشار آوردن بیش از حد به خودرو و تحمیل بار بیش از ظرفیت مجاز حتی برای کوتاه مدت
- خسارات ناشی از تعمیرات نامناسبی که توسط تعمیرگاه‌های غیرمجاز انجام شده باشد.
- آسیب‌ها و صدمات ناشی از نصب هرگونه قطعات غیر اصلی
- خسارات بدنه، رنگ و تزئینات خودرو که ناشی از تصادفات و حوادث بوده و تعمیر شده باشند.
- نصب هرگونه قطعات زنگ زده که موجب بروز خوردگی و یا زنگ زدگی در سایر قطعات شود.
- وجود هرگونه گرده رنگ که ناشی از قرار گرفتن خودرو در محیط نامناسب باشد.
- هرگونه خسارت وارده به بدنه و رنگ خودرو (تصادف و...) و تزئینات پس از تحویل خودرو به مشتری
- خرابی قطعات ناشی از هرگونه تغییرات غلط بر روی خودرو نظیر جوشکاری و غیره
- هرگونه آتش‌سوزی در خودرو به دلیل عدم رعایت موارد ایمنی به هنگام تعمیرات و یا وقوع آتش‌سوزی به دلیل سهل انگاری و یا استفاده از قطعات غیراصلی در تعمیرات انجام شده توسط تعمیرگاه‌های غیرمجاز
- عدم مراقبت لازم از خودرو (شامل انجام سرویس‌ها، مراقبت بدنه و...)
- استهلاک عادی قطعات (نظیر سایش عادی تیغه برف پاک‌کن در اثر استفاده)
- صدمات رنگ ناشی از برخورد سنگ، شن، ماسه و سایر موارد مشابه به بدنه

سامانه دیجیتال خودرو سامانه (مسئولیت محدود)
سامانه دیجیتال تعمیرکاران خودرو در ایران

WWW.DIGITALKHODRO.COM 021 62 99 92 92

WWW.DIGITALKHODRO.COM 021 62 99 92 92

- تأثیر مواد پراکنده در محیط، مانند سموم دفع آفات نباتی و غیره، فضله پرندگان، شیره درختان و همچنین عوامل جوی نظیر باران‌های اسیدی، انواع آلودگی‌های زیست محیطی و سایر عوامل تأثیرگذار بر بدنه و رنگ خودرو
- خرابی باتری به علت نگهداری نامناسب و یا عدم استفاده از خودرو به مدت طولانی
- پوسیدگی لاستیک خودرو، قطعات و سایر قطعات لاستیکی به دلیل توقف طولانی خودرو و عدم استفاده از آن
- ایرادات ناشی از ریزش آب و یا سایر مایعات بر روی قطعات الکترونیکی نظیر رادیوپخش، ECU و اتصالات آن
- ایرادات ناشی از رانندگی در عمق آب که باعث نفوذ آب به اجزاء داخلی خودرو مانند موتور می‌گردد.
- خسارات ناشی از قرار گرفتن خودرو در میدان‌های قوی الکترو مغناطیسی و... (کنار پست‌ها و زیر دکل‌های فشار قوی انتقال نیرو)
- خط افتادن شیشه جلو به دلیل خرابی برف پاک کن
- عمدی بودن خسارات وارد شده مانند سرقت یا استفاده اشخاص نامسئول

۲-۳- خسارات ناشی از انجام تعمیرات نامناسب و استفاده از سوخت و روغن نامناسب

- بروز هرگونه ایراد ناشی از استفاده از روغن، مایعات، فیلترهای روغن، سوخت نامناسب و یا غیراستاندارد
- هرگونه عیب و نقص و خسارات جانی و مالی وارده به مشتری و اشخاص ثالث که به دلیل تعویض یا نصب قطعات و سیستم‌های جانبی و یا دریافت خدمات خارج از شبکه رسمی و مجاز ایران خودرو، توسط مشتری طی دوره گارانتی ایجاد شود، از شمول قانون حمایت از مشتری خارج است و هیچ‌گونه حقی برای مشتری و اشخاص ثالث در برابر ایران خودرو ، ایجاد نمی‌کند.
- زنگ زدگی قطعات داخل موتور و همچنین رادیاتور به دلیل عدم استفاده از ضدیخ و آب بدون املاح (نظیر آب مقطر)
- هرگونه حادثه در خودرو به دلیل عدم رعایت موارد ایمنی به هنگام تعمیرات و یا وقوع آتش‌سوزی به دلیل سهل‌انگاری و یا استفاده از قطعات غیر اصلی در تعمیرات انجام شده یا دستکاری در سیم‌کشی خودرو توسط تعمیرگاه‌های غیرمجاز
- تخریب و عملکرد نامناسب قطعات موتور و همین‌طور رادیاتور به دلیل استفاده از آب‌های املاح دار که رسوبات آنها موجب بروز ایراد می‌گردد.
- عیوب ناشی از عدم انجام سرویس‌های دوره‌ای توسط مشتری در نمایندگی‌های مجاز ایران خودرو
- عیوب ناشی از آب رسوب‌دار و روغن‌های نامناسب که منجر به خرابی سایر قطعات گردد.

توجه: همانگونه که ضدیخ، نقطهٔ انجماد آب موتور را کاهش می‌دهد، نقطهٔ جوش آن را نیز افزایش می‌دهد. بنابراین وجود ضد یخ مخصوص زمستان نبوده و می‌بایست در تمام فصول استفاده گردد.

وجود ضد یخ موجب جلوگیری از زنگ زدگی قطعات می‌شود، لذا عیوب ناشی از عدم وجود ضد یخ مشمول گارانتی نخواهد بود.

WWW.DIGITALKHODRO.COM 021 62 99 92 92

WWW.DIGITALKHODRO.COM 021 62 99 92 92

۳-۳- خسارات ناشی از استهلاک عادی

- استهلاک طبیعی خودرو، فرسودگی، رنگ پریدگی.
- هزینهٔ ناشی از تعویض قطعات مصرفی
- جهت دریافت اطلاعات بیشتر به بخش قطعات مصرفی مراجعه گردد.

۳-۴- خسارات ناشی از عدم انجام سرویس دوره‌ای

- عیوبی که بنا به تشخیص کارشناس فنی نمایندگی، ناشی از عدم انجام به موقع سرویس‌های دوره‌ای باشد، مشمول گارانتی نخواهد بود. (جدول انجام سرویس‌های دوره‌ای در بخش سرویس و نگهداری آمده است.)

۳-۵- هزینه‌ها و خسارات اضافی

- هرگونه خسارت کالای فاسد شدنی در حال حمل بوسیله خودرو، در صورتیکه خودرو به دلیل بروز ایراد قادر به حرکت نباشد.
- هرگونه خسارت کالای در حال حمل بوسیله خودرو در صورت بروز حادثه و یا تصادف
- هرگونه خسارت ناشی از نرسیدن به مقصد مورد نظر به دلیل خرابی خودرو
- جبران خسارات مربوط به پرداخت هزینه‌های آژانس و پارکینگ به مالکین، در شهرها، در صورت خرابی خودرو و تصمیم مشتری به توقف آن و یا استفاده از وسایل دیگر حمل و نقل بواسطه خرابی خودرو
- هرگونه خسارت ناشی از استفاده خودرو معیوب با اطلاع قبلی

اولین سامانه دیجیتال تعمیرکاران خودرو در ایران

WWW.DIGITALKHODRO.COM 021 62 99 92 92

WWW.DIGITALKHODRO.COM 021 62 99 92 92

۴- ابطال گارانتی

۱-۴- ابطال گارانتی خودرو

در شرایط زیر گارانتی خودرو ابطال و نمایندگی‌ها از ارائه خدمات گارانتی به خودرو معذور خواهند بود.

- **مفقود یا محو شدن پلاک شناسایی خودرو**

- **از کار افتادن کیلومتر شمار**

– در صورتی که کیلومترشمار توسط مشتری دستکاری شده یا از کار افتاده باشد و یا مقدار کارکرد خودرو توسط وی تغییر کرده باشد (بنا به تشخیص کارشناس فنی شرکت در هنگام پذیرش خودرو در نمایندگی مجاز)، گارانتی خودرو ابطال و مشخصات آن به کلیهٔ نمایندگی‌های مجاز اعلام خواهد شد.

– چنانچه کیلومتر شمار خودرو بدون خواست یا دخالت مشتری از کارافتاده باشد، مشتری می‌بایست سریعاً و در اولین فرصت ممکن برای رفع عیب آن به نمایندگی‌های مجاز مراجعه نماید، در غیر این صورت گارانتی خودرو به صورت کامل ابطال خواهد شد.

توجه: از آنجا که کارکرد واقعی خودرو پیش از انجام هرگونه تغییرات، توسط نمایندگی‌ها بررسی می‌شود، لذا هرگونه دستکاری در کیلومتر کارکرد ثبت شده در جلو آمپر، مشمول پوشش گارانتی نبوده و عواقب آن بر عهده مالک خودرو خواهد بود.

- **وارد آمدن خسارت کلی به خودرو در سانحه شدید یا آتش‌سوزی (حتی در صورت بازسازی کلی).**

- **تعویض اتاق خودرو، به هردلیلی.**

- **تغییر در کاربری تعریف شده خودرو و تبدیل آن به خودروی مسابقه، کار و غیره.**

درصورت اعلام فراخوان از سوی شرکت ایران خودرو، اگر مالکین خودروهای مشمول فراخوان در تاریخ مقرر به نمایندگی‌ها یا مکان‌های تعیین شده مراجعه ننمایند، گارانتی خودرو به طور کامل ابطال خواهد شد و مسئولیت ناشی از عدم اجرای فراخوان متوجه ایران خودرو نخواهد بود.

شرکت دیجیتال خودرو سامانه (مسئولیت محدود)
اولین سامانه دیجیتال تعمیرکاران خودرو در ایران

WWW.DIGITALKHODRO.COM 021 62 99 92 92

WWW.DIGITALKHODRO.COM 021 62 99 92 92

۲-۴- ابطال گارانتی قطعات

- چنانچه در دوران گارانتی نسبت به تعویض قطعات و جایگزینی آن با قطعات غیراستاندارد یا متفرقه در تعمیرگاه‌های غیرمجاز اقدام گردد، در صورتیکه همان قطعه و یا سایر قطعات مرتبط با آن قطعه معیوب شوند، قطعه مذکور و سایر قطعات متعلقه در آن مجموعه از پوشش گارانتی خارج خواهند شد.
- کلیهٔ قسمت‌های تغییریافته بر روی خودرو توسط هنرکده‌ها، آموزشگاه‌های رانندگی، تعمیرگاه‌ها و سایر مراکز خدماتی متفرقه از گارانتی خارج خواهند شد. خاطرنشان می‌سازد شرکت ایران خودرو تعهدی در قبال بروز اشکال در قسمت‌های تغییر یافته نخواهد داشت. بنابراین هرگونه آهن‌کشی، تقویت شاسی خودرو، موتور، تقویت فنرها و یا اصلاح آن‌ها، نصب کولرتوسط مراکز خدماتی متفرقه، استفاده از رینگ و لاستیک اسپرت (که مورد تأیید ایران خودرو نباشد) مجاز نمی‌باشد. در صورت نصب وسایل اضافی نظیر نصب هرگونه کفپوش یکسره لاستیکی روی خودرو که موجب باز شدن صندلی گردد و نصب هرگونه روکش دوم روی صندلی خارج از مراکز مجاز خدمات پس از فروش ایران خودرو ، دستکاری سیستم برقی خودرو نظیر نصب پروژکتور و بویژه دزدگیر غیراستاندارد و یا استاندارد توسط عوامل متفرقه و یا مؤسسات خدماتی غیر از مجموعه ایران خودرو که منجر به بروز عیب در سیستم‌های الکترونیکی و مکانیکی و یا بواسطهٔ آن در سایر قطعات خودرو شود، تحت پوشش گارانتی نخواهد بود.

دیجیتال خودرو
شرکت دیجیتال خودرو سامانه (مسئولیت محدود)
اولین سامانه دیجیتال تعمیرکاران خودرو در ایران

WWW.DIGITALKHODRO.COM 021 62 99 92 92

WWW.DIGITALKHODRO.COM 021 62 99 92 92

۵- توصیه‌های نگهداری و ایمنی خودرو

- در صورتی که خودرو به هر دلیلی مورد استفاده قرار نمی‌گیرد، ضروری است حداقل هر ۶ روز به مدت ۱ ساعت خودرو روشن و درجا کار کند. این عمل موجب جلوگیری از تخلیه کامل باتری می‌گردد.
- تنظیم فشار باد لاستیک بطور مرتب موجب جلوگیری از فرسایش زود هنگام لاستیک‌ها و کاهش مصرف سوخت می‌گردد.
- رعایت احتیاط در عبور از دست‌اندازها موجب افزایش عمر و دوام قطعات جلوبندی و کمک فنرها می‌گردد.
- کنترل هفتگی سطح مایع خنک‌کننده و روغن موتور در زمان خنک بودن موجب حصول اطمینان از عدم بروز عیوب احتمالی خواهد شد.
- از تنظیم بودن نور چراغ‌های جلو در زمان رانندگی در شب جهت رؤیت موانع و دست‌اندازهای موجود در جاده و عکس‌العمل سریع در برابر موانع احتمالی، اطمینان حاصل نمائید.
- هنگام پارک خودرو مراقب باشید که چرخ‌های جلو و یا عقب خودرو با موانع و یا جداول کنار خیابان برخورد نکنند. در صورت شدید بودن برخورد احتمال تاب برداشتن رینگ چرخ‌ها زیاد است.
- در سرازیری‌ها از خاموش کردن خودرو اجتناب نمائید. این کار موجب عمل نکردن بوستر ترمز شده و نیروی ترمز برای توقف خودرو کافی نخواهد بود.
- نمایندگی‌های مجاز ایران خودرو مطمئن‌ترین مکان برای ارایه سرویس‌های مربوط به تعویض روغن و کنترل‌های مربوطه می‌باشند.
- قطعات یدکی مورد نیاز خودرو را از نمایندگی‌های مجاز یا فروشگاه‌های مجاز ایران خودرو (ایساکو) تهیه نمائید. کیفیت این قطعات مورد تأیید ایران خودرو می‌باشد.
- از به حرکت درآوردن خودرو با شتاب اولیه بسیار بالا (take off) که باعث صدمه زدن به قطعاتی مانند کلاچ، موتور، گیربکس، پلوس و... می‌گردد، خودداری کنید.
- تعویض دنده‌ها را در دور موتور مناسب انجام دهید.
- از دستکاری، تغییر و یا حذف قطعات سیستم آلاینده خودداری نمایید.
- از روغن‌های موتور،گیربکس، ترمز... استاندارد و مورد تأیید شرکت ایران خودرو استفاده نمایید.
- از اضافه کردن مواد افزودنی غیراستاندارد به سوخت خودرو خودداری شود.
- برای روشن کردن خودرو اقدام به هل دادن خودرو ننمائید.
- از کنجکاوی نمودن، جداکردن کانکتورها، فیوزها و باز و بست قطعات توسط افراد غیرمتخصص، خودداری نمایید.

WWW.DIGITALKHODRO.COM 021 62 99 92 92

WWW.DIGITALKHODRO.COM 021 62 99 92 92

۶- آشنایی با ویژگی‌ها و کاربردهای QR Code

به منظور ارائه خدمات منسجم و یکپارچه و ارائه اطلاعاتی از قابلیت‌ها و امکانات خودروی خریداری شده، شرکت ایران خودرو از فناوری QR Code بر روی محصولِ در اختیار شما استفاده نموده است. این بارکد بر روی سمت راست شیشه جلوی خودرو (سمت سرنشین) نصب شده و بر روی آن عبارت زیر درج شده است:

((برچسب مجوز ورود خودرو به نمایندگی‌های مجاز و مشاهده اطلاعات فنی خودرو در سایت ایران خودرو؛ مشتری گرامی لطفاً در حفظ آن کوشا باشید.))

توجه داشته باشید، علاوه بر قابلیت‌های تعریف شده برروی این بارکد برای دارندگان محصول، هنگام مراجعه به نمایندگی‌های مجاز (به ویژه جهت استفاده از خدمات گارانتی)، داشتن QR Code بر روی خودرو و اعلام رمز پویا توسط مشتری مبنای ارائه سرویس و خدمات خواهد بود.

۶-۱- نحوه استفاده از فناوری QR Code :

بر روی یک تلفن همراه هوشمند، نرم افزار بارکدخوان ۲ بعدی نصب نموده و به اینترنت متصل شوید. سپس با اسکن QR Code ازطریق آن نرم‌افزار (از روی شیشه خودرو) و ورود به وب سایت طراحی شده، از قابلیت‌های آن استفاده نمایید.

۶-۲- کاربردها و قابلیت‌های QR Code:

- **مشاهده اطلاعات عمومی خودرو بدون نیاز به رمز پویا و یا رمز ثابت:**

شامل شماره بدنه، شماره موتور، شماره رنگ، مدل، رتبه انرژی خودرو، کتابچه راهنمای خودرو، فیلم‌های آموزشی، درخواست امداد، نصب قطعات آپشن برروی خودرو در نمایندگی‌های مجاز و...

- **مشاهده خدمات و اطلاعات اختصاصی خودرو با استفاده از رمز پویا:**

شامل مشخصات فنی خودرو، اخذ نوبت پذیرش از نمایندگی‌های مجاز، مشاهده سوابق تعمیراتی خودرو، شناسایی اصالت قطعات، فرم نظرسنجی سازمان ملی استاندارد ایران و....

این اطلاعات صرفاً بر روی تلفن همراه مالک خودرو، پس از تقاضای رمز پویا (از طریق آیکون مربوطه) و ثبت آن در مکان معین شده در تلفن همراه قابل رویت می‌باشد.

- **مشاهده و تغییر اطلاعات مالک اصلی خودرو:**

تغییر مشخصات مالک فعلی خودرو مانند تلفن همراه، کد پستی و ... و یا ورود مشخصات مالک جدید خودرو (در صورت نقل و انتقال)

بدین منظور با اسکن QR Code و ثبت ۶ رقم آخر کد ملی مالک خودرو (مندرج در سند و فاکتور فروش صادر شده از سوی شرکت ایران خودرو) به عنوان رمز ثابت، وارد این منو می‌شوید و تغییرات لازم یا ورود اطلاعات جدید را انجام می‌دهید.

پس از طی مراحل لازم و آپلود مدارک مورد نیاز در این قسمت، بررسی‌ها و استعلامات لازم توسط شرکت صورت گرفته و پیام کوتاهی مبنی بر تأیید تغییرات به آخرین تلفن همراه ثبت شده ارسال خواهد شد. پس از آن، این شماره همراه دریافت کننده رمز پویا خواهد بود.

WWW.DIGITALKHODRO.COM 021 62 99 92 92

WWW.DIGITALKHODRO.COM 021 62 99 92 92

۳-۶- توصیه‌های مهم:

- از مخدوش نمودن برچسب QR Code نصب شده بر روی خودرو جداً خودداری نمائید. در صورت مخدوش شدن لازم است برچسب جدید در نمایندگی‌های مجاز ایران خودرو، برای شماره شاسی خودروی شما تعریف و نصب گردد.
- از قرار دادن رمز پویا و ثابت خود در اختیار دیگران جداً خودداری فرمائید.
- به هنگام مراجعه به نمایندگی‌های مجاز، لازم است تلفن همراه معرفی شده در QR Code را به همراه داشته باشید تا رمز پویا را دریافت و اعلام نمائید.

دیجیتال خودرو
شرکت دیجیتال خودرو سامانه (مسئولیت محدود)
اولین سامانه دیجیتال تعمیرکاران خودرو در ایران

WWW.DIGITALKHODRO.COM 021 62 99 92 92

WWW.DIGITALKHODRO.COM 021 62 99 92 92

۲ سرویس‌ها

دیجیتال خودرو
شرکت دیجیتال خودرو سامانه (مسئولیت محدود)
اولین سامانه دیجیتال تعمیرکاران خودرو در ایران

نکات مهم درباره سرویس‌های دوره‌ای ۱۹۰
جداول سرویس‌های دوره‌ای ۱۹۱
جدول بازدید و کنترل‌های دوره‌ای ۱۹۶
جدول سرویس‌های بازدید و کنترل خودروهای دوگانه‌سوز ۱۹۷

WWW.DIGITALKHODRO.COM 021 62 99 92 92

WWW.DIGITALKHODRO.COM 021 62 99 92 92

۱- نکات مهم درباره‌ی سرویس‌های دوره‌ای

- انجام سرویس‌های دوره‌ای طبق توصیه شرکت سازنده باعث افزایش قابلیت اطمینان و دوام خودرو و پیشگیری از عیوب ناخواسته می‌شود.
- انجام سرویس‌های دوره‌ای در نمایندگی‌های مجاز الزامی بوده و عدم انجام آن، منجر به لغو گارانتی خواهد گردید.
- انجام سرویس‌های دوره‌ای به هزینهٔ مشتری خواهد بود.
- پرداخت هزینهٔ سرویس‌های دوره‌ای برای خودروهای دارای کارت طلایی شرکت امداد خودرو در مدت اعتبار آن بر اساس ضوابط آن شرکت خواهد بود. مراتب در بخش خدمات شرکت امداد خودرو به تفصیل توضیح داده شده است.

گروه صنعتی ایران خودرو این حق را برای خود محفوظ می‌دارد که در هر زمان از عمر خودرو، برنامه سرویس‌های دوره‌ای آن را تغییر دهد.

شرکت دیجیتال خودرو سامانه (مسئولیت محدود)
اولین سامانه دیجیتال تعمیرکاران خودرو در ایران

WWW.DIGITALKHODRO.COM 021 62 99 92 92

WWW.DIGITALKHODRO.COM 021 62 99 92 92

۲-۱- جدول سرویس‌های دوره‌ای خودروی سورن با موتورهای EF7-TC و EF7

انجام سرویس‌های دوره‌ای هر ۱۰۰۰۰ کیلومتر الزامی می‌باشد.

سرویس / بازدید	10000	20000	30000	40000	50000	60000	70000	80000	90000	100000	110000	120000	130000	140000	150000	160000	170000	180000	190000	200000
سرویس بازدید و کنترل	هر ۱۰۰۰۰ کیلومتر یا ۱ سال (هر کدام زودتر فرا رسد)																			
تعویض روغن موتور با فیلتر	هر ۱۰۰۰۰ کیلومتر یا ۱ سال (هر کدام زودتر فرا رسد)																			
تعویض فیلتر هوای موتور	❊	❊	❊	❊	❊	❊	❊	❊	❊	❊	❊	❊	❊	❊	❊	❊	❊	❊	❊	❊
تعویض فیلتر هوای اتاق	❊	❊	❊	❊	❊	❊	❊	❊	❊	❊	❊	❊	❊	❊	❊	❊	❊	❊	❊	❊
تعویض فیلتر بنزین	❊	❊	❊	❊	❊	❊	❊	❊	❊	❊	❊	❊	❊	❊	❊	❊	❊	❊	❊	❊
تعویض شمع موتور EF7		❊		❊		❊		❊		❊		❊		❊		❊		❊		❊
تعویض شمع موتور EF7-TC						❊						❊						❊		
تعویض روغن ترمز (با سطح کیفی DOT4)	هر ۴۰۰۰۰ کیلومتر یا ۲ سال (هر کدام زودتر فرا رسد)																			
تعویض مایع سیستم خنک‌کننده	هر ۲ سال یکبار																			
تعویض تسمه تایم و تسمه آلترناتور	هر ۸۰۰۰۰ کیلومتر یا ۳ سال از تاریخ تحویل یا آخرین تعویض																			
بازدید و سرریز روغن گیربکس				❊				❊				❊				❊				❊
بازدید لنت ترمز جلو و عقب	❊	❊	❊	❊	❊	❊	❊	❊	❊	❊	❊	❊	❊	❊	❊	❊	❊	❊	❊	❊
بازدید کفشک‌های ترمز عقب			❊			❊			❊			❊			❊			❊		

WWW.DIGITALKHODRO.COM 021 62 99 92 92

WWW.DIGITALKHODRO.COM 021 62 99 92 92

۲-۲- جدول سرویس‌های دوره‌ای خودروی سورن با موتور XU7P

انجام سرویس‌های دوره‌ای مطابق جدول ذیل الزامی می‌باشد.

سرویس/بازدید	10000	20000	25000	30000	40000	50000	55000	60000	70000	80000	85000	90000	100000	110000	115000	120000	130000	140000	145000	150000	160000	170000	175000	180000	190000	200000
سرویس بازدید و کنترل (۱)	❊		❊		❊		❊		❊		❊		❊		❊		❊		❊		❊		❊		❊	
تعویض روغن موتور با فیلتر (۱)	❊		❊		❊		❊		❊		❊		❊		❊		❊		❊		❊		❊		❊	
تعویض فیلتر هوای موتور	❊		❊		❊		❊		❊		❊		❊		❊		❊		❊		❊		❊		❊	
تعویض فیلتر هوای اتاق	❊		❊		❊		❊		❊		❊		❊		❊		❊		❊		❊		❊		❊	
تعویض فیلتر بنزین*	هر ۶۰۰۰۰ کیلومتر																									
تعویض شمع موتور					❊						❊						❊						❊			
تعویض روغن ترمز (با سطح کیفی DOT4)	هر ۴۰۰۰۰ کیلومتر یا دو سال (هرکدام زودتر فرا برسد)																									
تعویض مایع سیستم خنک‌کننده	هر ۲ سال یکبار																									
تعویض تسمه تایم و تسمه آلترناتور	هر ۶۰۰۰۰ کیلومتر یا ۳ سال از تاریخ تحویل و یا آخرین تعویض																									
بازدید و سرریز روغن گیربکس					❊				❊				❊				❊				❊				❊	
بازدید لنت ترمز جلو و عقب	❊		❊		❊		❊		❊		❊		❊		❊		❊		❊		❊		❊		❊	
بازدید کفشک‌های ترمز عقب			❊				❊				❊				❊				❊				❊			

(۱) فاصله بین سرویس‌های بازدید و کنترل و تعویض روغن موتور با فیلتر مطابق جدول یا یکسال (هر کدام زودتر فرا برسد).

❊ فیلتر بنزین این خودرو در داخل باک می‌باشد که استفاده از فیلترهای مورد تأیید شرکت ایران خودرو الزامی است و توصیه اکید می‌شود تعویض آن در نمایندگی‌های مجاز صورت پذیرد

WWW.DIGITALKHODRO.COM 021 62 99 92 92

WWW.DIGITALKHODRO.COM 021 62 99 92 92

توجه:

- بازبینی سیستم‌های مشهود کیسه هوا و اتصالات الکتریکی و الکترونیکی آن پس از ۱۰ سال از عمر خودرو، در کنار انجام سرویس‌های دوره‌ای، الزامی می‌باشد.
- عمر مفید قطعات سیستم کیسه هوا ۱۵ سال پس از تاریخ تولید خودرو می‌باشد. پس از اتمام مدت زمان مذکور، مشتری موظف به مراجعه به یکی از نمایندگی‌های مجاز ایران خودرو جهت تعویض قطعات سیستم کیسه هوا می‌باشد. لازم به ذکر است درصورت عدم مراجعه به موقع به نمایندگی‌ها جهت تعویض قطعات سیستم کیسه هوا مسئولیت ناشی از عدم عملکرد صحیح سیستم مذکور خارج از تعهد ایران خودرو خواهد بود.
- میزان مصرف روغن موتور (کم کردن روغن موتور) در موتورهای XU7 حداکثر ۰/۳ لیتر و در موتورهای EF7TC ، EF7 ، حداکثر ۰/۲ لیتر در هر ۱۰۰۰ کیلومتر می‌تواند باشد.
- در زمان تعویض، مایع سیستم خنک‌کننده باید به صورت کامل تخلیه و مدار خنک‌کننده هواگیری شود.
- در شرایط سخت نظیر توقف‌های کوتاه و مکرر، ترافیک سنگین شهری، حرکت با دنده سنگین به مدت طولانی با دورهای بالا، پیمایش کم، محیط آلوده و گرد و غبار، اختلاف دمایی بیش از ۴۵ درجه، استفاده از سوخت نامناسب، افزایش ناگهانی شتاب موتور (take off)، کاهش ناگهانی شتاب خودرو (دنده معکوس)، تعویض دنده در دور بالا و .... لازم است انجام سرویس‌های دوره‌ای به ویژه روغن موتور و فیلتر، روغن گیربکس، تسمه تایم و تسمه آلترناتور، در نصف کارکرد و زمان توصیه شده در جدول سرویس‌های دوره‌ای، انجام پذیرد. (فاصله تعویض در شرایط سخت برابر است یا فاصله تعویض در شرایط عادی تقسیم بر ۲)
- هنگام تعویض تسمه‌های تایم و آلترناتور، وضعیت غلطک‌ها و هرزگردهای مرتبط بررسی شده و در صورت نیاز تعویض گردند.
- هنگام انجام سرویس تعویض روغن، نیاز به تعویض درپوش فیلتر روغن نمی‌باشد.
- در صورت دوگانه‌سوز بودن خودرو، انجام سرویس‌های مربوط به گازسوز مطابق جدول مربوطه، علاوه بر ا نجام سرویس‌های دوره‌ای، الزامی می‌باشد.

اولین سامانه دیجیتال تعمیرکاران خودرو در ایران

WWW.DIGITALKHODRO.COM 021 62 99 92 92

WWW.DIGITALKHODRO.COM 021 62 99 92 92

۳- جدول سرویس‌های دوره‌ای سورن با موتور TU5P

انجام سرویس‌های دوره‌ای هر ۱۰۰۰۰ کیلومتر الزامی می‌باشد.

سرویس/بازدید	10000	20000	30000	40000	50000	60000	70000	80000	90000	100000	110000	120000	130000	140000	150000	160000	170000	180000	190000	200000
سرویس بازدید و کنترل	هر ۱۰۰۰۰ کیلومتر یا یک سال																			
تعویض روغن موتور با فیلتر	هر ۱۰۰۰۰ کیلومتر یا یک سال																			
تعویض فیلتر هوا	❊	❊	❊	❊	❊	❊	❊	❊	❊	❊	❊	❊	❊	❊	❊	❊	❊	❊	❊	❊
تعویض فیلتر هوای اتاق	❊	❊	❊	❊	❊	❊	❊	❊	❊	❊	❊	❊	❊	❊	❊	❊	❊	❊	❊	❊
تعویض فیلتر بنزین	❊	❊	❊	❊	❊	❊	❊	❊	❊	❊	❊	❊	❊	❊	❊	❊	❊	❊	❊	❊
تعویض شمع موتور		❊		❊		❊		❊		❊		❊		❊		❊		❊		❊
تعویض روغن ترمز	هر ۴۰۰۰۰ کیلومتر یا دو سال																			
تعویض مایع سیستم خنک‌کننده	هر ۲ سال یکبار (استفاده از ضد یخ پایه آلی الزامی می‌باشد)																			
تعویض تسمه تایم و تسمه آلترناتور	هر ۸۰۰۰۰ کیلومتر یا سه سال																			
بازدید و سرریز روغن گیربکس				❊				❊				❊				❊				❊
بازدید لنت ترمز جلو و عقب	❊	❊	❊	❊	❊	❊	❊	❊	❊	❊	❊	❊	❊	❊	❊	❊	❊	❊	❊	❊
بازدید کفشک‌های ترمز عقب			❊			❊			❊			❊			❊			❊		

شرکت دیجیتال خودرو سامانه (مسئولیت محدود)
اولین سامانه در جهان و همکاران خودرو در ایران

WWW.DIGITALKHODRO.COM 021 62 99 92 92

WWW.DIGITALKHODRO.COM 021 62 99 92 92

توجه:

- عمر مفید قطعات سیستم کیسه هوا ۱۵ سال پس از تاریخ تولید خودرو می‌باشد. پس از اتمام مدت زمان مذکور، مشتری موظف به مراجعه به یکی از نمایندگی‌های مجاز ایران خودرو بوده تا نسبت به تعویض قطعات سیستم کیسه هوا اقدام شود. لازم به ذکر است درصورت عدم مراجعه به موقع به نمایندگی‌ها جهت تعویض قطعات سیستم کیسه هوا مسئولیت ناشی از عدم عملکرد صحیح سیستم مذکور خارج از تعهد ایران خودرو خواهد بود.
- بازبینی سیستم‌های مشهود کیسه هوا و اتصالات الکتریکی و الکترونیک، پس از ده سال از عمر مفید خودرو درکنار سرویس‌های ادواری الزامی می‌باشد.
- سطح کیفی و گرانروی روغن موتور مجاز برای موتور TU5P ، معادل با API SL-SAE 10W40 می‌باشد.
- روش بازرسی سطح روغن موتور: خودرو را در سطح صاف قرار دهید، موتور را روشن کرده تا گرم شود. سپس موتور را خاموش نموده و بعد از ۵ دقیقه سطح روغن را اندازه بگیرید.
- میزان مصرف روغن موتور (کم کردن روغن موتور) در موتورهای TU5P حدکثر ۰/۳ لیتر در هر ۱۰۰۰ کیلومتر می‌تواند باشد.
- افزودن هرگونه مکمل به روغن موتور مجاز نمی‌باشد.
- در شرایط سخت نظیر توقف‌های کوتاه و مکرر، ترافیک سنگین شهری، حرکت با دنده سنگین به مدت طولانی با دورهای بالا، پیمایش کم، محیط آلوده و گرد و غبار، دمای بیش از ۴۵ درجه، استفاده از سوخت نامناسب، افزایش ناگهانی شتاب موتور (take off)، کاهش ناگهانی شتاب خودرو (دنده معکوس)، تعویض دنده در دور بالا و .... لازم است انجام سرویس‌های دوره‌ای به ویژه فیلتر هوا، فیلتر بنزین، روغن موتور، روغن گیربکس، تسمه تایم و تسمه آلترناتور، در نصف کارکرد و زمان توصیه شده در جدول سرویس‌های ادواری انجام پذیرد. (فاصله تعویض در شرایط سخت برابر است با فاصله تعویض در شرایط عادی تقسیم بر ۲)
- سطح کیفی روغن هیدرولیک فرمان قابل استفاده ATF D/ATX بوده و سطح آن در مخزن همیشه می‌بایست بین ۲ خط add و c قرار داشته باشد.
- هنگام تعویض تسمه‌های تایم و آلترناتو، وضعیت غلطک‌ها و هرزگردهای مرتبط بررسی شده و در صورت نیاز تعویض گردند.
- بازبینی سیستم‌های مشهود کیسه هوا و اتصالات الکتریکی و الکترونیک، پس از ۱۰ سال از عمر مفید خودرو درکنار سرویس‌های ادواری الزامی می‌باشد.
- هنگام انجام سرویس تعویض روغن، نیاز به تعویض درپوش فیلتر روغن نمی‌باشد.

WWW.DIGITALKHODRO.COM 021 62 99 92 92

WWW.DIGITALKHODRO.COM 021 62 99 92 92

۳- جدول بازدید و کنترل‌های دوره‌ای

انجام سرویس‌های دوره‌ای (بازدید و کنترل) هر ۱۰۰۰۰ کیلومتر یا هر یک سال (هرکدام زودتر فرا برسد) الزامی می‌باشد.

ردیف	بازدید
۱	مدار فرمان هیدرولیک (اجزا، اتصالات، عدم نشتی و...)
۲	نشتی روغن موتور
۳	مدار سیستم خنک کننده (اجزا، اتصالات، عدم نشتی و...)
۴	عملکرد چراغ‌های جلو و عقب، مه‌شکن‌ها، راهنماها و...
۵	وضعیت ظاهری و فشار باد تایرها (و زاپاس)
۶	عملکرد مجموعه Airbag و ABS (قطعات ، اتصالات ، عملکرد ، بررسی با دستگاه عیب یاب و ...) و سایر کنترل یونیت‌ها
۷	عملکرد اجزای برقی (بوق، شیشه شوی و...)
۸	سیستم شارژ (باتری، آلترناتور، اتصالات و...)
۹	وضعیت ظاهری و کشش تسمه‌های تجهیزات
۱۰	رگلاژ کابل کلاچ و ترمز دستی
۱۱	سیستم سوخت‌رسانی (اجزا، اتصالات، عدم نشتی و...)
۱۲	سیستم ترمز (اجزا، اتصالات، عدم نشتی و...)
۱۳	سیستم تعلیق جلو و عقب (اجزا، اتصالات، صدای غیر عادی، عدم نشتی و...) و جلوبندی (توپی چرخ، محور اکسل، اتصالات و گردگیرها)
۱۴	وضعیت ظاهری شیشه‌های جلو و عقب (ترک، موج، نفوذ باد و آب و...)
۱۵	وضعیت نوارهای لاستیکی دور درب‌ها و صندوق عقب
۱۶	وضعیت تیغه‌های برف‌پاک‌کن
۱۷	وضعیت عملکرد موتور تنظیم نور چراغ‌های جلو و آیینه‌ها
۱۸	تست جاده
۱۹	اتصالات سیستم توربو (لوله‌های هوا و آب و ...) توجه شود که بست‌ها و اتصالات سیستم هوارسان برای ویژگی توربو طراحی شده است. لذا در صورت نیاز به تعویض، می‌بایست فقط از بست‌های شلنگ مشابه استفاده شود.*
	بازدید و سرریز (در صورت نیاز)
۱	مایع سیستم خنک‌کننده
۲	باتری (در صورت وجود چشمی میزان شارژ باتری)
۳	مایع شیشه‌شوی
۴	روغن ترمز
۵	روغن هیدرولیک فرمان

* درصورت نصب در خودروی شما.

WWW.DIGITALKHODRO.COM 021 62 99 92 92

WWW.DIGITALKHODRO.COM 021 62 99 92 92

۴- جدول سرویس بازدید و کنترل خودروهای دوگانه سوز

سرویس‌های تعریف شده برای خودروهای دوگانه سوز مطابق جدول ذیل، علاوه بر سرویس‌های تعریف شده دوره‌ای، الزامی می‌باشد.

ردیف	سرویس	20000	40000	60000	80000	100000	120000	140000	160000	180000	200000
۱	بازدید عملکرد سیستم و پارامترهای سوخت‌رسانی سیستم (با دستگاه عیب‌یاب)	❊	❊	❊	❊	❊	❊	❊	❊	❊	❊
۲	تعویض فیلتر گاز ورودی ریل سوخت (CNG) و تست نشتی		❊		❊		❊		❊		❊
۳	بازدید شیلنگ‌های آب رگولاتور و اتصالات مربوطه از نظر خرابی، ترک، ورم کردگی و نشتی (تعویض در صورت نیاز)		❊		❊		❊		❊		❊
۴	بازدید لوله خلاء و لوله‌های سوخت فشار ضعیف و بست‌ها از نظر آسیب، ترک و خرابی یا شل شدن اتصالات و تست نشتی	❊	❊	❊	❊	❊	❊	❊	❊	❊	❊
۵	بازدید لوله‌های پر فشار و اتصالات مرتبط با قطعات و بدنه از نظر ضربه، خوردگی، ساییدگی و تست نشتی	❊	❊	❊	❊	❊	❊	❊	❊	❊	❊
۶	بازدید شیر سر مخزن و اتصالات مربوطه از نظر عدم قفل شدگی فلکه شیر دستی و تست نشتی	❊	❊	❊	❊	❊	❊	❊	❊	❊	❊
۷	بازرسی و بازدید اورینگ مربوط به شیر پرکن گاز و تعویض در صورت نیاز و تست نشتی	❊	❊	❊	❊	❊	❊	❊	❊	❊	❊
۸	بازرسی و بازدید شیر پرکن و رفع گرد و غبار و آلودگی	❊	❊	❊	❊	❊	❊	❊	❊	❊	❊
۹	بازدید براکت نگهدارنده مخزن، تسمه‌ها، لاستیک‌ها و اتصالات (از نظر پوشش، ساییدگی، خوردگی و استحکام)	❊	❊	❊	❊	❊	❊	❊	❊	❊	❊
۱۰	بازدید مجاری خروج گاز از صندوق عقب و اتصالات مربوطه (سیستم تهویه گاز) از نظر گرفتگی، بازدید پوشش محافظ مخزن، پارگی لوله‌های خرطومی و محفظه گازبندی و نصب مجدد آن روی شیر مخزن پس از تست نشتی سیستم گازسوز	❊	❊	❊	❊	❊	❊	❊	❊	❊	❊
۱۱	بازدید و بازرسی چشمی مخزن از نظر خوردگی، ساییدگی و رنگ پریدگی*	❊	❊	❊	❊	❊	❊	❊	❊	❊	❊
۱۲	بازدید ریل سوخت و نازل‌های روی سرسیلندر، اتصالات مربوطه و تست نشتی	❊	❊	❊	❊	❊	❊	❊	❊	❊	❊
۱۳	فیلرگیری سوپاپ‌ها		❊		❊		❊		❊		❊
۱۴	تعیین صلاحیت مجدد مخزن و انجام تست هیدرو استاتیک و تست نشتی	هر ۷۲ ماه یک بار در مراکز ذیصلاح (مطابق با استاندارد ملی ۹۴۲۶)									
۱۵	تعویض مجوز سوخت‌گیری پس از اطمینان از صحت سیستم گاز (مطابق دستورالعمل‌های تمدید برچسب سوختگیری)	مطابق روش اجرایی تمدید برچسب سوختگیری در مراکز ذیصلاح									
۱۶	تعویض مخزن گاز	مطابق با تاریخ انقضاء مندرج بر روی مخزن گاز									

هشدار: در مواقع اضطراری نظیر وقوع تصادف، آتش سوزی و... نیاز به بازرسی فوری مطابق رویه‌های فوق الذکر می‌باشد.

تذکر: تأیید شیر و مخزن و سیستم گازرسانی حداکثر تا انتهای سال دوم تولید خودرو می‌تواند منجر به الصاق برچسب سوخت جدید در نمایندگی گردد. (اعتبار برچسب حداکثر تا انتهای سال سوم تولید خودرو)

*** بازدید سالانه یک مرتبه صورت گیرد.**

WWW.DIGITALKHODRO.COM 021 62 99 92 92

WWW.DIGITALKHODRO.COM 021 62 99 92 92

الزامات استفاده و نگهداری از مخازن گازسوز ویژه دارندگان خودروهای دوگانه سوز

دارندگان محترم خودروهای دوگانه سوز برای حفظ ایمنی و سلامتی جانی و مالی خود و خانواده لازم است مواردی به شرح ذیل را کاملاً رعایت نمایند:

۱- انجام بازرسی ادواری یکساله چشمی و ظاهری در نمایندگی‌های مجاز ایران خودرو
۲- انجام بازرسی ادواری سه ساله مخزن و شیر در مراکز بازرسی مجاز (بازرسی تکمیلی مخازن)
۳- عدم اقدام به عملیات سوخت‌گیری گاز خودروهای فاقد معاینات بندهای ۱ و ۲
۴- رعایت الزام قانونی انجام معاینات دوره‌ای ۳ و ۵ ساله مخازن در مراکز مجاز تخصصی
۵- جلوگیری از تحمیل دمای بالا به مخزن و سیستم گازرسانی
۶- رعایت فاصله مجاز سوخت‌گیری خودروها در جایگاه‌های سوخت
۷- عدم انجام هرگونه جابجایی مکانی مخزن و متعلقات سیستم گازرسانی
۸- عدم پوشاندن مخزن و ایجاد مانع دید مخزن
۹- عدم انجام تعمیرات در سیستم‌های سوخت‌رسانی خارج از نمایندگی‌های مجاز
۱۰- دور نگهداشتن مخزن در صندوق عقب از مواد و وسایل خورنده و مرطوب و تیز
۱۱- عدم انجام هرگونه تغییرات در سیستم‌های سوخت‌رسانی خارج از نمایندگی‌های مجاز
۱۲- عدم جابجا نمودن مخزن خودرو با مخزن سایر خودروها حتی با سازنده یکسان مخزن
۱۳- عدم قرار دادن هرگونه وسیله و مواد در اطراف مخزن و رعایت فاصله استاندارد اطراف آن
۱۴- مراجعه به نمایندگی‌های مجاز در صورت شک و تردید نسبت به آسیب‌دیدگی مخزن
۱۵- مراجعه به نمایندگی‌های مجاز در صورت شنیدن صدای غیرمعمول ناشی از شکستگی
۱۶- مراجعه به نمایندگی‌های مجاز در صورت قرار گرفتن مخزن در معرض مواد شیمیایی خورنده

شرکت دیجیتال خودرو سامانه (مسئولیت محدود)
اولین سامانه دیجیتال تعمیرکاران خودرو در ایران

WWW.DIGITALKHODRO.COM 021 62 99 92 92

WWW.DIGITALKHODRO.COM 021 62 99 92 92

الزامات استفاده و نگهداری از مخازن گازسوز ویژه دارندگان خودروهای دوگانه سوز

۱۷- مراجعه به نمایندگی‌های مجاز در صورت شنیدن صدای غیرعادی ناشی از شل بودن اتصالات

۱۸- مراجعه به نمایندگی‌های مجاز در صورت مشاهده موارد غیرمعمول نظیر صدا، بو، افت فشار، لرزش و ...

۱۹- مراجعه به نمایندگی‌های مجاز در صورت مشاهده هرگونه آثار ناشی از سائیدگی، ضربه جسم سخت به مخزن، بریدگی سطح مخزن

۲۰- مراجعه به نمایندگی‌های مجاز در صورت بروز آتش‌سوزی و در معرض گرمای شدید قرار گرفتن مخزن

۲۱- مراجعه به نمایندگی‌های مجاز در صورت مشاهده عیوب ظاهری نظیر نیش، قری، رنگ پریدگی و جابجا شدن مخزن

۲۲- مراجعه به مراکز بازرسی تکمیلی مخزن برای نصب مجدد مخزن در صورت جداسازی مخزن از خودرو

۲۳- اقدام جهت بازرسی سیستم سوخت‌رسانی در صورت بروز سانحه و تصادف از ناحیه عقب خودرو یا سانحه شدید

۲۴- مراجعه به نمایندگی‌های مجاز در صورت وجود آثار ناشی از تاول زدگی، تورم، بریدگی، کنده شدن، رو باز بودن الیاف، تو رفتگی، برآمدگی‌ها، برفکی و جدا شدن رزین و در نتیجه، شل شدن الیاف در مخازن کامپوزیتی

۲۵- مراجعه به نمایندگی‌های مجاز در صورت وجود هرگونه آسیب و یا پارگی در لوله‌های خرطومی تهویه داخل فضای نصب مخزن

۲۶- مراجعه به نمایندگی‌های مجاز در صورت جابجا شدن لایه‌های لاستیکی بین پایه (براکت) مخزن و تسمه‌ها

۲۷- مراجعه به نمایندگی‌های مجاز در صورت عملکرد نامناسب خودرو در حالت گازسوز

۲۸- مراجعه به نمایندگی‌های مجاز در صورت عدم عملکرد کلید تبدیل سوخت

شرکت دیجیتال خودرو سامانه (مسئولیت محدود)
اولین سایت دیجیتال همیرکاران خودرو در ایران

WWW.DIGITALKHODRO.COM 021 62 99 92 92

WWW.DIGITALKHODRO.COM 021 62 99 92 92

۳ قانون و آیین‌نامه حمایت از حقوق مصرف‌کنندگان خودرو

دیجیتال خودرو
شرکت دیجیتال خودرو سامانه (مسئولیت محدود)
اولین سامانه دیجیتال تعمیرکاران خودرو در ایران

قانون حمایت از حقوق مصرف‌کنندگان خودرو ۲۰۲
آیین‌نامه اجرایی قانون حمایت از حقوق مصرف‌کنندگان خودرو ... ۲۰۴

WWW.DIGITALKHODRO.COM 021 62 99 92 92

WWW.DIGITALKHODRO.COM 021 62 99 92 92

قانون حمایت از حقوق مصرف‌کنندگان خودرو

ماده ۱- اصطلاحات ذیل در معانی مشروح به کار برده می‌شود.

۱-۱- خودرو: هر نوع وسیله نقلیه موتوری تولید داخل یا خارج برای استفاده در معابر عمومی برای حمل سرنشین و بار تا ظرفیت مجاز.

۱-۲- عرضه‌کننده: هر شخص حقیقی یا حقوقی که به طور مستقیم یا از طریق واسطه فروش مبادرت به فروش خودروهای نو تولیدی و وارداتی خود می‌کند.

۱-۳- واسطه فروش: هر شخص حقیقی یا حقوقی که با موافقت عرضه‌کننده نسبت به فروش خودرو اقدام می‌کند.

۱-۴- نمایندگی مجاز: هر شخص حقیقی یا حقوقی که با موافقت عرضه‌کننده عهده دار فروش و خدمات پس از فروش خودرو در طول مدت ضمانت است.

۱-۵- مصرف‌کننده: هر شخص حقیقی یا حقوقی که خودرو را برای استفاده شخصی یا عمومی در اختیار دارد.

۱-۶- بهای خودرو: مبلغی است که در قرارداد واگذاری و یا در برگه فروش توسط عرضه‌کننده قید گردیده است.

ماده ۲- عرضه‌کننده موظف به رعایت استانداردهای ابلاغی در مورد ایمنی، کیفیت، سلامت خودرو و مطابقت آن با ضمانت ارائه شده به مصرف‌کننده می‌باشد.

تبصره ۱: دوره تضمین نمی تواند کمتر از یک سال از زمان تحویل رسمی آخرین خودرو به مصرف‌کننده باشد.

تبصره ۲: دوره تعهد یا دوره تأمین قطعات و ارائه خدمات فنی استاندارد، برابر ده سال از زمان تحویل رسمی آخرین خودرو به مصرف‌کننده می‌باشد.

ماده ۳- عرضه‌کننده در طول مدت ضمانت مکلف به رفع هر نوع نقص یا عیب (ناشی از طراحی، مونتاژ، تولید و یا حمل) است که در خودرو وجود داشته یا در نتیجه استفاده معمول از خودرو بروز نموده و با مفاد ضمانت‌نامه و مشخصات اعلام شده به مصرف‌کننده مغایر بوده یا مانع استفاده مطلوب از خودرو یا نافی ایمنی آن باشد یا موجب کاهش ارزش معاملاتی خودرو شود. هزینه رفع نقص یا عیب خودرو در طول مدت ضمانت و جبران کلیه خسارات وارده به مصرف‌کننده و اشخاص ثالث، اعم از خسارات مالی و جانی و هزینه‌های درمان ناشی از نقص یا عیب (که خارج از تعهدات بیمه شخص ثالث باشد) هزینه‌های حمل خودرو به تعمیرگاه، تأمین خودروی جایگزین مشابه در طول مدت تعمیرات (چنانچه مدت توقف خودرو بیش از چهل و هشت ساعت باشد) بر عهده عرضه‌کننده می‌باشد.

تبصره ۱: تعهدات عرضه‌کننده به طور مستقیم یا از طریق واسطه فروش یا نمایندگی مجاز ایفا می‌شود. عرضه‌کننده مکلف به ایجاد شبکه خدمات پس از فروش یا نمایندگی‌های مجاز تعمیر و توزیع قطعات یدکی و تأمین آموزش های لازم متناسب با تعداد خودروهای عرضه شده در سطح کشور بوده و نمی تواند مصرف‌کننده را به مراجعه به نمایندگی معینی اجبار نماید.

تبصره ۲: در صورت بروز اختلاف بین طرفین موضوع ماده فوق، موضوع اختلافی حسب درخواست طرفین ابتدا در هیأت حل اختلافات مربوطه، متشکل از نمایندگی‌های عرضه‌کننده خودرو، کارشناس رسمی دادگستری و کارشناس نیروی انتظامی به ریاست کارشناس رسمی دادگستری طرح و رأی لازم با اکثریت آراء صادر خواهد شد. درصورت اعتراض هر یک از طرفین به رأی صادره، خواسته در دادگاه صالحه قابل پیگیری خواهد بود. دادگاه صالحه باید خارج از نوبت و حداکثر ظرف دو ماه انشاء رأی نماید.

WWW.DIGITALKHODRO.COM 021 62 99 92 92

WWW.DIGITALKHODRO.COM 021 62 99 92 92

ماده ۴- چنانچه نقص یا عیب قطعات ایمنی خودرو در طول دوره ضمانت پس از سه بار تعمیر همچنان باقی باشد یا در صورتی که نقص یا عیب قطعاتی که موجب احتمال صدمه جسمی یا جانی اشخاص گردد و با یک تعمیر برطرف نشده باشد یا خودرو بیش از سی روز به دلیل تعمیرات غیر قابل استفاده بماند، عرضه‌کننده مکلف است حسب درخواست مصرف‌کننده خودروی معیوب را با خودروی نو تعویض یا با توافق، بهای آن را به مصرف‌کننده مسترد دارد.

تبصره ۱: در صورت بروز اختلاف بین طرفین، حل و فصل آن از طریق هیأت حل اختلاف موضوع تبصره ۲ ماده ۳ این قانون می‌باشد.

تبصره ۲: عرضه‌کننده حق واگذاری یا استفاده از خودروی مسترد شده را پیش از رفع عیب ندارد. واگذاری خودروی مزبور پس از رفع عیب و نقص قبلی و یا اعلام صریح عیوب مزبور در اسناد واگذاری مجاز می‌باشد.

ماده ۵- عرضه‌کننده، واسطه فروش و نمایندگی مجاز تعمیر موظفند هر بار که خودروی موضوع ضمانت، مورد تعمیر یا خدمات مختلف دوره‌ای قرار می‌گیرد، پس از اتمام کار، به صورت مکتوب کلیه عیب ها و نقص های اعلامی از سوی مصرف‌کننده، اقدام‌های انجام شده و قطعات تعمیر یا تعویض شده را در صورت وضعیت ذکر نموده و آن را تسلیم مصرف‌کننده نماید.

تبصره: استفاده از قطعات غیر استاندارد یا تأیید نشده توسط عرضه‌کننده و نمایندگی‌های مجاز تعمیر ممنوع می‌باشد.

ماده ۶- چنانچه انجام تعهدات عرضه‌کننده به دلیل حوادث غیرمترقبه (غیر قابل پیش بینی و غیر قابل رفع) ناممکن باشد، این تعهدات به حالت تعلیق در می‌آید. مدت تعلیق به دوره ضمانت افزوده می‌شود.

ماده ۷- هر نوع توافق مستقیم یا غیرمستقیم بین عرضه‌کننده، واسطه فروش یا مصرف‌کننده که به موجب آن تمام یا بخشی از تعهداتی که عرضه‌کننده بر طبق این قانون و یا ضمانت‌نامه صادره بر عهده دارد، ساقط نماید یا به عهده واسطه فروش یا هر عنوان دیگری گذارده شود، در برابر مصرف‌کننده باطل و بلا اثر می‌باشد.

تبصره: انعقاد هر نوع قراردادی که حقوق و تکالیف طرفین قرارداد و مشمولین این قانون در آن رعایت نشود به استناد ماده ۱۰ قانون مدنی و مورد مشابه غیرقانونی و از درجه اعتبار ساقط است.

ماده ۸- هر گونه عیب و نقص و خسارات جانی و مالی وارد به مصرف‌کننده و اشخاص ثالث که به دلیل تعویض یا نصب قطعات و سیستم های جانبی و یا دریافت خدمات خارج از شبکه رسمی و مجاز عرضه‌کننده توسط مصرف‌کننده طی دوران ضمانت ایجاد شود از شمول این قانون خارج است و هیچگونه حقی برای مصرف‌کننده و اشخاص ثالث در برابر عرضه‌کننده ایجاد نمی‌کند.

ماده ۹- عرضه‌کننده مکلف است تعهدات موضوع این قانون را به صورت کتبی در اوراق ضمانت نامه قید و در زمان تحویل خودرو، به نحو مقتضی موضوع این قانون را به طور صریح و روشن به مصرف‌کننده اعلام نماید.

ماده ۱۰ - آئین نامه اجرائی این قانون (به ویژه در مورد ملاک‌های ایجاد نمایندگی‌های مجاز تعمیر در سطح کشور به ازاء تعداد خودروهای عرضه شده) ظرف سه ماه از تاریخ تصویب توسط وزارت صنایع و معادن تهیه و به تصویب هیأت وزیران میرسد.

ماده ۱۱ - وزارت صنایع و معادن مکلف به نظارت بر اجرای این قانون در راستای حفظ حقوق مصرف‌کنندگان خودرو و اعلام گزارش ادواری شش ماهه به کمیسیون صنایع و معادن مجلس شورای اسلامی است.

WWW.DIGITALKHODRO.COM 021 62 99 92 92

WWW.DIGITALKHODRO.COM 021 62 99 92 92

آئین نامه اجرایی قانون حمایت از حقوق مصرف‌کنندگان خودرو

ماده ۱– ضوابط مندرج در این آیین‌نامه شامل توأم عرضه‌کنندگان، واسطه‌های فروش، واسطه‌های خدمات پس از فروش و نمایندگی‌های مجاز انواع وسایل نقلیه موتوری اعم از سواری، مینی‌بوس، میدل باس، اتوبوس، ون، کامیونت، کامیون، کشنده، تریلر و انواع موتورسیکلت ساخت داخل کشور یا خارج می‌باشد.

ماده ۲– در این آیین‌نامه اصطلاحات زیر در معانی مشروح مربوط به کار می‌روند:

الف – قانون: قانون حمایت از حقوق مصرف‌کنندگان خودرو مصوب ۱۳۸۶

ب – وزارت: وزارت صنعت، معدن و تجارت

پ – عرضه‌کننده: هر شخص حقیقی یا حقوقی که به طور مستقیم یا از طریق واسطه فروش، مبادرت به فروش خودروهای نو ساخت داخل کشور یا وارداتی خود می‌نماید.

ت – خدمات پس از فروش: کلیه خدمات پس از فروش یک محصول از قبیل ضمانت و تعهد شامل پشتیبانی خدمات، تعمیرات و تأمین قطعات استاندارد که موجب تضمین کارکرد مطلوب محصول می‌باشد.

ث – واسطه خدمات فروش و پس از فروش: اشخاص حقیقی یا حقوقی که با موافقت عرضه‌کننده، صرفاً یا توأماً عهده‌دار خدمات فروش و پس از فروش خودرو از طریق نمایندگی‌های مجاز می‌باشند، واسطه مذکور می‌تواند به عنوان بخشی از مجموعه عرضه‌کننده یا به عنوان شرکتی مستقل تحت نظارت عرضه‌کننده فعالیت نموده و خدمات خود را ارائه نماید.

ج – نمایندگی مجاز: هر شخص حقیقی یا حقوقی که با موافقت عرضه‌کننده عهده‌دار فروش و خدمات پس از فروش خودرو در طول مدت ضمانت است.

چ – شیوه ارائه خدمات پس از فروش خودرو: بر اساس استاندارد ملی شماره (۱۹۱۱۷) در خصوص تعیین شیوه مربوط به امور خدمات پس از فروش خودرو ، شاخص‌ها و نحوه ارزیابی عرضه‌کننده، واسطه خدمات پس از فروش و نمایندگی‌های مجاز آن و همچنین رده‌بندی و پایش عملکرد آنها می‌باشد.

ح – دستورالعمل شرایط، ضوابط و ارزیابی خدمات فروش خودرو: دستورالعملی که به منظور تعیین شیوه مربوط به امور خدمات فروش خودرو، شاخص‌ها و نحوه ارزیابی عرضه‌کننده، واسطه خدمات فروش و نمایندگی‌های آن و همچنین رده‌بندی و پایش عملکرد آنها توسط وزارت تهیه و ابلاغ می‌شود.

خ – خدمات دوره تضمین: مجموعه خدمات تعمیرات، تأمین و تعویض قطعات یا تعویض خودرو که در یک دوره زمانی با طی مسافت مشخص مطابق مواد (۱۲) و (۱۳) این آیین‌نامه و انجام آن به صورت رایگان به عهده عرضه‌کننده می‌باشد.

د – خدمات دوره تعهد: مجموعه خدمات تعمیرات، تأمین و تعویض قطعات و پشتیبانی خدمات که در یک دوره زمانی مشخص مطابق ماده (۱۵) این آیین‌نامه و در قبال دریافت اجرت برابر با نرخ مصوب موضوع بند (ط) ماده (۲) این آیین‌نامه از سوی عرضه‌کننده برای مصرف‌کننده انجام می‌شود.

ذ – خدمات سیار: خدمات امداد و تعمیراتی که در محل استقرار خودرو در بیرون از نمایندگی مجاز به مصرف‌کننده ارائه می‌شود.

ر – خدمات فنی استاندارد: خدماتی که مطابق با استاندارد کارخانه‌ای، ملی، بین‌المللی، یا سایر استانداردها و دستورالعمل‌های تخصصی رسمی باشد.

ز – ضمانت‌نامه: سندی است به زبان فارسی و در بر گیرنده مسئولیت دوره ضمانت و تعهد خدمات عرضه‌کننده و استفاده مطلوب از خودرو که توسط عرضه‌کننده به همراه خودرو، تحویل مصرف‌کننده می‌شود.

ژ – استفاده مطلوب از خودرو: استفاده از هر خودرو مطابق مشخصات اعلام شده از سوی عرضه‌کننده به ویژه در مورد تعداد سرنشین و مقدار بار.

WWW.DIGITALKHODRO.COM 021 62 99 92 92

WWW.DIGITALKHODRO.COM 021 62 99 92 92

س- کتابچه راهنمای مصرف‌کننده: کتابچه‌ای است حداقل به زبان فارسی، که باید در زمان تحویل خودرو از طرف عرضه‌کننده به مصرف‌کننده تسلیم شود. این کتابچه باید حاوی مواردی از قبیل نحوه استفاده مطلوب از خودرو، عناوین متعلقات الزامی همراه خودرو از قبیل رادیو پخش، چرخ زاپاس، جک، آچار چرخ، کف‌پوش متحرک، مثلث خطر و تجهیزات اضافی خودرو، میزان مصرف سوخت (به تفکیک سیکل شهری، برون شهری و ترکیبی) و همچنین عناوین بازدیدهای دوره‌ای، نام و نشانی نمایندگی‌های مجاز شبکه فروش و خدمات پس از فروش، متن قانون، آیین‌نامه و دستورالعمل‌های اجرایی آن باشد.

ش - تأمین خودروی جایگزین مشابه: واگذاری خودروی مشابه و در صورت عدم امکان، پرداخت خسارت توقف خودرو در دوره تضمین است.

ص - قیمت کارشناسی: قیمتی که بر اساس نظر کارشناس رسمی دادگستری در رشته مرتبط تعیین می‌شود.

ض - شرکت بازرسی: شخصیت حقوقی دارای صلاحیت از طرف سازمان ملی استاندارد ایران که توسط وزارت برای انجام ارزیابی عملکرد عرضه‌کننده، واسطه فروش، واسطه خدمات پس از فروش، نمایندگی‌های مجاز و ارائه گزارش‌های ادواری یا موردی به وزارت و عرضه‌کننده انتخاب می‌شود.

ط - نرخ خدمات و قطعات: نظر به صنفی بودن فعالیت نمایندگی‌های مجاز، واسطه خدمات پس از فروش و خدمات سیار، اجرت یا دستمزد خدمات و همچنین نرخ قطعات و مواد مصرفی مطابق ماده (۵۱) اصلاحی قانون نظام صنفی کشور - مصوب ۱۳۹۲ - با محوریت کمیسیون نظارت تعیین و در ازای ارائه خدمات و ابلاغ صورتحساب رسمی به مصرف‌کننده، از وی دریافت می‌شود.

ظ - خودروی نو: خودرویی که به هنگام تحویل به مصرف‌کننده بیش از (۹۹) کیلومتر طی مسافت نکرده باشد.

ع - عیب: زیاده، نقیصه و یا تغییر حالتی که موجب کاهش ارزش اقتصادی کالا، خدمت یا عدم امکان استفاده متعارف از آن می‌شود.

غ - قطعه ایمنی خودرو: قطعاتی که عیب آنها موجب احتمال صدمه جسم، جان و مال اشخاص می‌گردد.

تبصره : فهرست این قطعات توسط وزارت با همکاری سازمان ملی استاندارد ایران و پلیس راهنمایی و رانندگی نیروی انتظامی جمهوری اسلامی ایران تهیه و اعلام می‌شود.

ف - عیب ایمنی: عیوبی که احتمال ایجاد صدمه به جسم، جان و مال اشخاص گردد.

تبصره : وزارت موظف است با همکاری سازمان ملی استاندارد ایران و پلیس راهنمایی و رانندگی جمهوری اسلامی ایران، فهرست عیوب ایمنی خودرو و همچنین قطعات مشمول استاندارد اجباری خودرو را تهیه و ابلاغ نماید.

ق - قطعه و ماده مصرفی: قطعات و موادی مانند روغن‌ها (نظیر روغن موتور و گیربکس)، مایعات (نظیر مایع ضدیخ و مایع شیشه‌شوی)، فیلترها (نظیر فیلتر بنزین، هوا و روغن) و سایر قطعات و موادی که فهرست کامل آن توسط وزارت تهیه و ابلاغ خواهد شد.

ک- استانداردها و مقررات ابلاغی: کلیه معیارها و مشخصات ناظر در تولید، ایمنی، کیفیت، آلایندگی زیست محیطی، فروش و خدمات پس از فروش خودرو که از سوی وزارت، سازمان ملی استاندارد ایران، سازمان حفاظت محیط زیست و وزارت نفت ابلاغ و رعایت آنها از سوی عرضه‌کننده الزامی است.

تبصره- استانداردهای فنی شرکت‌های عرضه‌کننده در صورت عدم مغایرت با موارد فوق، جزو استانداردهای ابلاغی محسوب خواهد شد.

ماده ۳- عرضه‌کننده موظف است در سامانه اطلاع‌رسانی خود، نسبت به فروش اینترنتی محصولات با قید مشخصات خودرو و شرایط فروش از قبیل نشان تجاری، نوع ، تیپ، رنگ، تجهیزات درخواستی، قیمت خودرو، سود مشارکت، زمان تحویل و سایر موارد مرتبط اقدام نماید.

تبصره - عرضه‌کننده موظف است حداقل دو روز کاری قبل از اجرای فرآیند فروش شرایط موصوف را اطلاع رسانی عمومی نماید.

ماده ۴- عرضه‌کننده موظف است قیمت نهایی محصولات خود به همراه قید نوع، تیپ، رنگ و متعلقات، ضوابط و روش‌های مختلف فروش و فرآیند خرید را به صورت شفاف

WWW.DIGITALKHODRO.COM 021 62 99 92 92

WWW.DIGITALKHODRO.COM 021 62 99 92 92

و روشن مطابق جدول زیر تهیه و در پایگاه اطلاع‌رسانی و نمایندگی‌های مجاز فروش خود، در دسترس متقاضیان خرید قرار دهد:

ضوابط و روش‌های مختلف فروش:

	تحویل فوری	پیش فروش		مشارکت در تولید	سفارشی تعداد محدود
		قطعی	عادی		
قیمت	قیمت قطعی زمان عقد قرارداد	قیمت قطعی زمان عقد قرارداد	قیمت زمان تحویل مندرج در قرارداد	قیمت زمان تحویل مندرج در قرارداد	قیمت توافقی زمان عقد قرارداد
حداکثر تاریخ تحویل	سی روز	نه ماه	دوازده ماه	سه سال	داخلی سه ماه وارداتی چهار ماه
حداقل سود مشارکت	–	حداقل سود سپرده برابر مقررات نظام بانکی در مدت قرارداد	حداقل سود سپرده یک ساله نظام بانکی	حداقل سود سپرده سه ساله نظام بانکی	–
حداقل سود انصراف (درصد)	حداکثر سه درصد کمتر از نرخ سود سپرده یک ساله نظام بانکی	حداکثر سه درصد کمتر از نرخ سود سپرده یک ساله نظام بانکی	حداکثر سه درصد کمتر از نرخ سود سپرده یک ساله نظام بانکی	حداکثر سه درصد کمتر از نرخ سود سپرده یک ساله نظام بانکی	حداکثر سه درصد کمتر از نرخ سود سپرده یک ساله نظام بانکی
جبران تأخیر در تحویل	دو و نیم درصد ماهانه	سود مشارکت بعلاوه یک درصد ماهانه	سود مشارکت بعلاوه یک درصد ماهانه	سود مشارکت بعلاوه یک درصد ماهانه	سه درصد ماهانه
شرایط	نداشتن تعهدات معوق	–		در صورت عدم امکان تحویل خودرو موضوع قرارداد، خودروی جایگزین از میان خودروهای تولیدی به انتخاب مشتری و شرایط مفاد قرارداد تحویل داده خواهد شد. این موضوع شامل خودروی وارداتی نمی‌شود.	در صورت تأخیر بیش از دو ماه در تحویل خودرو موضوع قرارداد، مشتری حق انصراف خواهد داشت.

- در کلیه روشها، اطمینان از تأمین CKD/CBU و شماره گذاری توسط عرضه‌کننده الزامی است.
- در کلیه روشها، امکان پرداخت وجه ثمن خودرو به صورت اقساطی میسر می‌باشد.
- در صورت استفاده از تسهیلات بانک‌ها، مؤسسات اعتباری و شرکت‌های لیزینگ ، رعایت قوانین مرتبط با آن و حصول اطمینان عرضه‌کننده از تأمین و پرداخت تسهیلات توسط بانک ها، مؤسسات اعتباری و شرکت‌های لیزینگ به متقاضی ، پیش از انعقاد قرارداد و دریافت وجوه، الزامی است.
- تعهدات معوق: در فروش های فوری، تعهداتی است که طبق قرارداد سررسید شده ولی خودرو تحویل نگردیده است.

WWW.DIGITALKHODRO.COM 021 62 99 92 92

WWW.DIGITALKHODRO.COM 021 62 99 92 92

تبصره ۱- حداکثر مبلغ قابل دریافت در قراردادهای پیش فروش معادل پنجاه درصد قیمت فروش نقدی محصول مورد نظر در هنگام عقد قرارداد می‌باشد.
تبصره ۲- سود انصراف و خسارت تأخیر مندرج در بخش ضوابط فروش، به صورت روزشمار محاسبه می‌شود.
ماده ۵- عرضه‌کننده موظف است قبل از اقدام به پیش فروش خودرو، مجوز مربوطه شامل تعداد خودروی قابل عرضه را از وزارت اخذ نماید.
ماده ۶- عرضه‌کننده موظف است نسبت به عقد قرارداد فروش با مصرف‌کننده اقدام نماید. در قرارداد فروش قید مشخصات خودرو مورد نظر از قبیل نشان تجاری، نوع، تیپ، رنگ و شرایط موضوع قرارداد مانند قیمت فروش، نرخ سود مشارکت، تاریخ تحویل خودرو با تعیین ماه و هفته تحویل، خسارت تأخیر در تحویل، فهرست متعلقات الزامی همراه خودرو از قبیل رادیو پخش ، چرخ زاپاس، جک، آچار چرخ، کف پوش متحرک ، مثلث خطر و تجهیزات درخواستی و ارائه یک نسخه از اصل قرارداد به مصرف‌کننده الزامی است.
تبصره : هرگونه تغییر در استانداردهای اجباری پس از عقد قرارداد، چنانچه موجب افزایش هزینه و مشمول قیمت گذاری شود، با تصویب مرجع قیمت گذاری در قیمت فروش لحاظ می‌شود.
ماده ۷- عرضه‌کننده موظف است در قرارداد پیش فروش، سود مشارکت وجوه دریافتی را از تاریخ دریافت ودیعه تا تاریخ تحویل مندرج در قرارداد پرداخت نماید.
تبصره ۱- عرضه‌کننده موظف است در صورت تأخیر در تحویل خودرو، از تاریخ تحویل مندرج در قرارداد تا زمان تحویل خودرو به مصرف‌کننده، مبلغ خسارت تأخیر در تحویل را نسبت به وجوه پرداختی محاسبه و پرداخت نماید.
تبصره ۲- در صورتی که مصرف‌کننده پس از ابلاغ دعوت نامه کتبی عرضه‌کننده، ظرف پانزده روز کاری نسبت به تصفیه حساب خودرو موضوع قرارداد اقدام ننماید، عرضه‌کننده می‌تواند خودرو را به سایر متقاضیان تحویل و نوبت مصرف‌کننده را به موعد دیگری که نحوه تعیین آن در قرارداد مشخص شده، موکول نماید.
تبصره ۳- در صورت اعلام انصراف مصرف‌کننده یک ماه پس از عقد قرارداد، سود انصراف بر مبنای ضرایب مندرج در جدول ذیل ماده (۴) این آیین‌نامه محاسبه و پرداخت می‌شود. عرضه‌کننده موظف است سود انصراف و مبلغ پرداختی را ظرف بیست روز به مصرف‌کننده پرداخت نماید. انصراف مصرف‌کننده قبل از یک ماه از زمان عقد قرارداد مشمول سود انصراف نمی‌شود.
تبصره ۴- در صورتی که زمان بازپرداخت وجوه پرداختی مصرف‌کننده بیش از بیست روز شود، سود انصراف متعلقه از تاریخ تأخیر تا تاریخ بازپرداخت وجوه مذکور نیز باید محاسبه و پرداخت گردد.
ماده ۸- عرضه‌کننده موظف است هرگونه تغییر در شرایط عرضه را نسبت به شرایط مندرج در قرارداد به استثنای الزامات قانونی، رضایت کتبی مصرف‌کننده در الحاقیه قرارداد منعقده، قبل از ارسال دعوت نامه تکمیل وجه، قید و به تأیید و امضای طرفین برساند.
تبصره : در صورت بروز مشکل در فرآیند رعایت استانداردهای مصوب و تأخیر در تحویل خودرو، مسئولیت جبران خسارات وارده و کسب رضایت مصرف‌کننده بر عهده عرضه‌کننده است.
ماده ۹- عرضه‌کننده موظف است در زمان تحویل، خودروی درخواستی مصرف‌کننده را در حضور وی کنترل نموده و پس از حصول اطمینان از عدم وجود عیب، خودرو را تحویل دهد.
تبصره ۱- عرضه‌کننده موظف است در صورت وجود عیب احتمالی در خودرو، عیب مربوط را مطابق زمان استاندارد تعمیراتی مربوط، رفع کند مشروط بر آن رفع عیب، موجب کاهش ارزش قیمتی خودرو نگردد. در غیر این صورت عرضه‌کننده موظف است نسبت به تعویض خودرو و یا اخذ رضایت کتبی مصرف‌کننده اقدام نماید.
تبصره ۲- در صورتی که مصرف‌کننده در دوره تضمین به نمایندگی مجاز مراجعه نماید و رفع کامل عیوب خودرو تحت هر شرایطی در مدت زمان باقی مانده از دوره مذکور

WWW.DIGITALKHODRO.COM 021 62 99 92 92

WWW.DIGITALKHODRO.COM 021 62 99 92 92

برای نمایندگی مجاز مقدور نباشد، عرضه‌کننده یا واسطه فروش با نمایندگی مجاز موظف است ضمن الزام نمایندگی مجاز به اعلام کتبی موضوع به مصرف‌کننده ترتیبی اتخاذ نماید که خودرو در اولین فرصت ممکن تحت شرایط تضمین رفع عیب گردد.

تبصره ۳- عرضه‌کننده موظف است در در صورتی که رفع عیوب خودرو مستلزم گذشت زمان باشد، ضمن ثبت دقیق عیوب خودرو در دو نسخه و تحویل یک نسخه از آن به مصرف‌کننده، برابر ماده (۱۷) این آئین نامه رفتار نماید.

ماده ۱۰- عرضه‌کننده موظف است سند فروش، صورتحساب فروش همراه با درج تفکیکی اقلام تشکیل دهنده، بهای خودرو شامل بهای خالص خودرو، شماره‌گذاری، بیمه، عوارض، مالیات و سایر موارد مربوط، برگه‌های ضمانت، کتابچه راهنمای مصرف‌کننده حداقل به زبان فارسی و تجهیزات اضافی رادر زمان تحویل خودرو به مصرف‌کننده ارائه نماید.

ماده ۱۱- عرضه‌کننده موظف است نسبت به تهیه نظامات و دستورالعمل‌های زیر و نظارت بر حسن اجرای آن، در چارچوب دستورالعمل ابلاغی وزارت اقدام نماید:

الف - فرآیند فروش

ب - فرآیند و نظام پرداخت سود و خسارت متعلقه به مصرف‌کننده

پ - بازرسی قبل از تحویل خودرو

ت - حمل مناسب خودرو از محل عرضه‌کننده تا نمایندگی مجاز

ث - نظام آموزش کارکنان شرکت عرضه‌کننده و نمایندگی‌های مجاز خود

ج - پذیرش ، گردش کار خدمات قابل ارائه، برنامه ریزی تعمیرات و ترخیص خودرو به نمایندگی مجاز.

چ - راهنمای تعمیراتی بخش های مختلف خودرو

ح - نظام تأمین و توزیع به موقع کلیه قطعات مورد نیاز واسطه خدمات پس از فروش و نمایندگی مجاز آنها.

خ - نظام تشویق، تنبیه و اعطا و لغو نمایندگی‌های مجاز خود

د - ارتقای کمی و کیفی شبکه نمایندگی‌های مجاز خود.

ذ - اطلاع‌رسانی شفاف رتبه نمایندگی و حقوق مشتریان در محل پذیرش نمایندگی مجاز

ر - نظام نظرسنجی از مراجعین کلیه نمایندگی‌های مجاز

ز - ساز و کار ردیابی قطعات به ویژه قطعات ایمنی نصب شده بر روی خودرو

ژ - نظام رسیدگی به شکایات و تعیین تکلیف موضوع با رعایت ضوابط قانونی ظرف بیست روز.

س - نظام آرایه خدمات سیار و طرح‌های امدادی در دوره تضمین و دوره تعهد برای مشترکین خود.

ماده ۱۲- دوره تضمین برای خودروهای سبک شامل سواری، ون و وانت از تاریخ تحویل به مصرف‌کننده حداقل دو سال یا کارکردی برابر چهل هزار (۴۰۰۰۰) کیلومتر، هر کدام زودتر فرا برسد، برای خودروهای سنگین شامل مینی بوس، میدل باس، اتوبوس، کامیونت ، کامیون و کشنده از تاریخ تحویل به مصرف‌کننده حداقل دو سال یا کارکردی برابر دویست هزار (۲۰۰۰۰۰) کیلومتر، هر کدام زودتر فرا برسد و برای انواع موتورسیکلت از تاریخ تحویل به مصرف‌کننده حداقل یک سال می‌باشد.

تبصره ۱- عرضه‌کننده می‌تواند بر اساس سیاست تجاری خود و به منظور افزایش رضایت‌مندی مصرف‌کننده، نسبت به افزایش دوره تضمین یا تعهد اقدام نماید که در این صورت باید جزئیات شرایط آن به طور کتبی و شفاف به مصرف‌کننده اعلام گردد.

شرکت دیجیتال خودرو سامانه (مسئولیت محدود)
اولین سامانه دیجیتال تعمیرکاران خودرو در ایران

WWW.DIGITALKHODRO.COM 021 62 99 92 92

WWW.DIGITALKHODRO.COM 021 62 99 92 92

تبصره ۲- ضمانت رنگ برای خودروهای سبک حداقل سه سال ، برای خودروهای سنگین حداقل هجده ماه و برای موتورسیکلت حداقل سه ماه می‌باشد.
تبصره ۳- عرضه‌کننده موظف است قطعات، مواد مصرفی و استهلاکی ناشی از عیوب کیفی و مونتاژی در هر یک از مجموعه‌های خودرو را مشمول خدمات دوره تضمین نماید.
تبصره ۴- تعمیر یا تعویض قطعات خودرو، ناشی از خسارت حاصل از حادثه یا تصادف که به علت عیب فنی خودرو نباشد، مشمول ضمانت نمی‌گردد.
ماده ۱۳-کلیه قطعات و مجموعه‌های خودرو به جز قطعات و مواد مصرفی، مشمول خدمات دوره تضمین می‌باشند.
تبصره ۱- فهرست قطعاتی که به عنوان قطعات و مواد مصرفی قلمداد نشده از جمله تجهیزات کاهنده آلایندگی هوا شامل کربن کنیستر، کاتالیست کانورتور، حسگر دوم اکسیژن و عمر کارکرد آنها کمتر از مدت زمان مورد نظر در دوره تضمین خودرو می‌باشد، توسط وزارت تعیین و ابلاغ خواهد شد.
تبصره ۲- عملکرد صحیح سیستم و قطعات کیسه هوا صرفاً مشمول دوره تضمین نبوده و بر اساس استانداردهای ابلاغی شامل دوران تعهد نیز می‌باشد.
ماده ۱۴- عیوب ناشی از عدم انجام خدمات دوره ای مطابق با شرایط مندرج در کتابچه راهنمای مصرف‌کننده خودرو در شبکه نمایندگی‌های مجاز شرکت عرضه‌کننده خودرو، باعث خروج مجموعه‌های مرتبط خودرو به خدمت مورد نظر، از شرایط تضمین می‌گردد.
ماده ۱۵- مدت زمان تعهد خدمات شامل تعمیرات و تأمین قطعات، ده سال بعد از فروش آخرین دستگاه خودرو از همان نشان تجاری و نوع خودرو، توسط عرضه‌کننده می‌باشد.
ماده ۱۶- عرضه‌کننده موظف است نسبت به راه‌اندازی سامانه‌ای مبتنی بر فناوری اطلاعات به منظور رعایت مفاد ماده (۵) قانون و تعیین زمان و محل مراجعه مصرف‌کننده به نمایندگی‌های مجاز در دوره تضمین و تعهد اقدام نماید. در صورتی که مصرف‌کننده تأکید بر پذیرش در نمایندگی خاصی را داشته باشد عرضه‌کننده باید در اولین زمان ممکن، نسبت به اجرای این درخواست، اقدام نماید.
ماده ۱۷- عرضه‌کننده موظف است چنانچه رفع عیوب خودرو در دوره تضمین که ناشی از خسارت حاصل از حادثه و یا تصادف نباشد و بیش از دو روز کاری یا زمان استاندارد تعمیرات تأیید شده به طول انجامید، به تأمین خودرو مشابه جایگزین در طول مدت تعمیرات و در صورت عدم امکان، پرداخت خسارت حق توقف خودرو به شرح مفاد این آیین‌نامه اقدام نماید.
تبصره ۱- مدت زمان توقف خودرو، برای پرداخت خسارت در دوره تضمین و دوره تعهد به ترتیب بعد از دو و هفت روز کاری و یا زمان استاندارد تعمیرات تأیید شده، برای کلیه روزهای توقف خودرو در نمایندگی اعم از تعطیل و غیر تعطیل بدون در نظر گرفتن فرآیندهای داخلی سازنده و وارد کننده و نیز واسطه خدمات پس از فروش و یا نمایندگی مجاز آن، آغاز و در روزی که نمایندگی مجاز پس از انجام تعمیرات لازم، آمادگی تحویل خودرو به مصرف‌کننده را اعلام نماید، پایان می‌یابد. در هر صورت مدت زمان توقف خودرو به دوره تضمین یا تعهد خودروی مربوط اضافه می‌شود.
تبصره ۲- در صورت مراجعه مصرف‌کننده برای رفع عیب تکراری به همان نمایندگی مجاز و یا هر یک از نمایندگی‌های مجاز دیگر برای بار دوم و یا بیشتر، زمان توقف خودرو از بدو تاریخ پذیرش خودرو برای پرداخت خسارت محاسبه می‌گردد.
تبصره ۳- در صورتی که عیوب موجود در هر یک از مجموعه‌های خودرو که به تشخیص مرجع رسیدگی کننده موضوع ماده (۳) قانون موجب بروز حادثه یا تصادف و یا آلایندگی بیش از حد مجاز هوا گردد، خدمات مربوط مشمول ضوابط این ماده بوده و بر عهده عرضه‌کننده خودرو می‌باشد.
ماده ۱۸- ضوابط پرداخت خسارت توقف خودرو به استثنای خسارات ناشی از موارد حادثه و تصادف به شرح زیر است:
الف - خودروی سواری: از زمان تحویل خودرو به نمایندگی مجاز به ازای هر روز توقف مازاد، به میزان یاد شده در ماده (۱۷) این آیین‌نامه به مقدار پانزده ده هزارم (۰/۰۰۱۵) بهای خودرو به عنوان هزینه توقف توسط عرضه‌کننده به مصرف‌کننده پرداخت می‌شود.

WWW.DIGITALKHODRO.COM 021 62 99 92 92

WWW.DIGITALKHODRO.COM 021 62 99 92 92

ب - خودروی عمومی (تاکسی ، وانت، ون) از زمان تحویل خودرو به نمایندگی به ازای هر روز توقف مازاد به میزان یاد شده در ماده (۱۷) این آیین‌نامه به مقدار دو هزارم (۰/۰۰۲) بهای خودرو به عنوان هزینه توقف توسط عرضه‌کننده به مصرف‌کننده پرداخت می‌شود.

پ - خودروی سنگین (مینی بوس، میدل باس، اتوبوس، کامیونت، کامیون و کشنده): به ازای هر روز توقف مازاد به میزان یاد شده در ماده (۱۷) این آیین‌نامه به مقدار یک هزارم (۰/۰۰۱) بهای خودرو به عنوان هزینه توقف توسط عرضه‌کننده به مصرف‌کننده پرداخت می‌شود.

ت - موتور سیکلت: به ازای هر روز توقف مازاد به میزان یاد شده در ماده (۷۱) این آیین‌نامه به مقدار یک هزارم (۰/۰۰۱) بهای موتور سیکلت به عنوان هزینه توقف توسط عرضه‌کننده به مصرف‌کننده پرداخت می‌شود.

تبصره ۱- در صورت عدم توافق طرفین نسبت به مبلغ خسارت توقف خودرو، مراتب با کسب نظر کارشناس رسمی دادگستری انجام می‌پذیرد.

تبصره ۲- عرضه‌کننده موظف است رأساً یا از طریق واسطه خدمات پس از فروش خود پس از اخذ مدرک مثبته در مودر احراز مالکیت خودرو، نسبت به پرداخت خسارت توقف خودرو در کمتر از پانزده روز اقدام نماید.

تبصره ۳- در صورتی که توقف خودروی سنگین بیش از یک ماه به طول انجامد، با موافقت کتبی مصرف‌کننده برای هر روز توقف خودرو مازاد بر یک ماه، عرضه‌کننده ملزم به پرداخت دو ده هزارم (۰/۰۰۰۲) بهای خودرو علاوه بر مقدار قبلی می‌باشد.

ماده ۱۹- عرضه‌کننده موظف است رأساً یا از طریق واسطه فروش و خدمات پس از فروش، ساز و کار پرداخت هزینه خسارات وارده به مصرف‌کننده شامل موارد اشاره شده در قانون و این آیین‌نامه را راه‌اندازی و اجرا نماید. عملکرد این نظام باید به گونه ای باشد که مصرف‌کننده را از میزان و چگونگی دریافت هزینه ها و خسارات خودروی خود مطلع نماید.

ماده ۲۰- عرضه‌کننده موظف است رأساً یا از طریق شبکه نمایندگی مجاز خود تحت هر شرایطی به پذیرش کلیه خودروهایی که به دلیل وجود عیب قطعات ایمنی قادر به تردد نیستند، اقدام نماید.

تبصره - عرضه‌کننده موظف است در دوره تضمین ، هزینه‌های بارگیری و حمل خودروهای در راه مانده و غیر قابل تعمیر به نزدیک ترین نمایندگی مجاز را به استثنای موارد تصادفی که ناشی از عیوب سایر قطعات و مجموعه های خودرو نباشد، تقبل نماید.

ماده ۲۱- عرضه‌کننده در دوره تعهد موظف است از طریق واسطه خدمات پس از فروش و یا نمایندگی‌های مجاز، نسبت به پذیرش تمام خودروهای تحت مسئولیت خود و همچنین سایر خودروهای مشابه وارداتی توسط اشخاص حقیقی و حقوقی فاقد نمایندگی رسمی، مطابق با دستورالعمل ابلاغی وزارت اقدام نماید.

ماده ۲۲- عرضه‌کننده موظف است نسبت به تعیین نرخ خدمات تعمیرات، قطعات یدکی و مواد مصرفی مطابق بند (ط) ماده (۲) این آیین‌نامه و همچنین تدوین جدول زمان تعمیرات، مطابق با استاندارد سازنده خودرو اقدام نموده و پس از تطبیق و صحه گذاری توسط شرکت بازرسی ظرف یک ماه از زمان اعلام شرکت عرضه‌کننده، آن را به واسطه خدمات پس از فروش و نمایندگی‌های مجاز خود ابلاغ نماید. بر اساس این ضوابط، نمایندگی و یا واسطه خدمات پس از فروش، صورتحساب مصرف‌کننده را به ایشان تسلیم می نماید.

تبصره - عرضه‌کننده موظف است امکان مقایسه صورتحساب صادره با نرخ خدمات را از طریق پایگاه اطلاع رسانی خود فراهم نماید.

ماده ۲۳- عرضه‌کننده موظف است نمایندگی‌های مجاز را ملزم نماید تا ضمن تسلیم صورتحساب به مصرف‌کننده، خدمات ارائه شده خود را به مدت دو ماه یا سه هزار کیلومتر، هر کدام زودتر فرا برسد و قطعات را به مدت شش ماه یا ده هزار کیلومتر، هر کدام زودتر فرا برسد ضمانت نمایند.

ماده ۲۴- نمایندگی مجاز موظف است چنانچه تشخیص دهد علاوه بر عیوب مندرج در برگ پذیرش، خودرو عیب دیگری دارد، قبل از تعمیر یا تعویض قطعه، با مصرف‌کننده تماس

WWW.DIGITALKHODRO.COM 021 62 99 92 92

WWW.DIGITALKHODRO.COM 021 62 99 92 92

گرفته و از او جهت انجام تعمیرات تعیین تکلیف نماید. در صورت عدم موافقت مصرف‌کننده، مراتب هنگام تحویل خودرو به صورت کتبی مستند سازی شود.

تبصره - نمایندگی مجاز موظف است در دوره تعهد، داغی قطعات تعویضی را به مصرف‌کننده تحویل و رسید دریافت نماید.

ماده ۲۵- چنانچه به تشخیص مراجع مذکور در ماده (۳) قانون به علت عدم کیفیت تعمیرات، سهل انگاری و با استفاده از قطعات غیر استاندارد توسط عرضه‌کننده، واسطه خدمات پس از فروش و نمایندگی مجاز خسارتی متوجه مصرف‌کننده گردد، عرضه‌کننده موظف به جایگزین کردن قطعات، رفع نقصان خدمات بدون دریافت وجه و جبران خسارات وارده می‌باشد.

ماده ۲۶- تعداد نمایندگی‌های مجاز و واحدهای خدمات سیار، بر اساس دستورالعمل ابلاغی وزارت تعیین خواهد شد.

ماده ۲۷-عرضه‌کننده موظف است در شبکه نمایندگی‌های مجاز فروش و خدمات پس از فروش خود صرفاً از ظرفیت واحدهای دارای سطح کیفی قابل قبول، مطابق با ضوابط استاندارد ملی شیوه ارائه خدمات پس از فروش (استاندارد شماره ۱۹۱۱۷) و دستورالعمل شرایط، ضوابط و ارزیابی خدمات فروش استفاده نماید.

ماده ۲۸- عرضه‌کننده موظف است نسبت به استقرار شبکه رایانه ای برای واسطه ها و نمایندگی‌های مجاز فروش و خدمات پس از فروش شامل محاسبه مدت توقف خودرو، فهرست قطعات و مواد مصرفی و اجرت تعمیرات برای هر خودرو و نیز صورتحساب هر مصرف‌کننده اقدام نماید.

تبصره - شرکت عرضه‌کننده موظف است امکان دسترسی شرکت بازرسی به اطلاعات این شبکه را فراهم نماید.

ماده ۲۹- مسئولیت رسیدگی به شکایات مصرف‌کننده وجلب رضایت ایشان در مرحله اول بر عهده عرضه‌کننده می‌باشد. در صورت برزو اختلاف بین عرضه‌کننده و مصرف‌کننده، رأساً از طریق سازمان های صنعت ، معدن و تجارت استان‌ها و با نظارت سازمان حمایت مصرف‌کنندگان و تولید کنندگان مورد بررسی و رسیدگی قرار می گیرد. چنانچه رضایت مصرف‌کننده تأمین نشود، می‌تواند به هیأت حل اختلاف موضوع تبصره (۲) ماده (۳) قانون مراجعه کند. هیئت حل اختلاف موظف است ظرف بیست روز از تاریخ ثبت شکایات به موضوع رسیدگی و نسبت به آن کتباً اعلام رأی کند. ملاک رأی ، نظر اکثریت اعضای هیئت است. این رأی باید ظرف ده روز از تاریخ ابلاغ اجرا شود.

تبصره ۱- دبیرخانه هیئت حل اختلاف موضوع این ماده و محل تشکیل جلسات آن در محل سازمان صنعت، معدن و تجارت استان‌ها می‌باشد.

تبصره ۲- سازمان صنعت، معدن و تجارت استان‌ها مکلف است ظرف یک ماه از تاریخ تصویب این آیین‌نامه، هیئت‌های حل اختلاف مربوط را در محل آن سازمان با استفاده از پست های سازمانی موجود تشکیل داده و امکانات نیروی انسانی و محل لازم را در اختیار آنها قرار دهد.

تبصره ۳- ثبت اعتراض و رسیدگی به آن در هیئت حل اختلاف رایگان است. اما حق الزحمه کارشناس رسمی که در هیئت حاضر و اظهار نظر می کند باید ظرف پنج روز از تاریخ اعلام هیئت، توسط شاکی پرداخت شود، در غیر این صورت ، هیئت پرونده اعتراض را با ذکر دلیل مختومه اعلام می نماید.

تبصره ۴- کلیه نهادها و سازمان هایی که مصرف‌کنندگان جهت طرح شکایت به آنها مراجعه می نمایند موظفند شکایت مصرف‌کننده را به وزارت ارسال نمایند.

تبصره ۵- سازمان حمایت مصرف‌کنندگان و تولید کنندگان ظرف یک ماه پس از ابلاغ این آیین‌نامه مکلف است دستورالعمل نحوه رسیدگی به شکایات مصرف‌کنندگان خودرو را به سازمانهای صنعت ، معدن و تجارت استانها اعلام نمایند.

ماده ۳۰- عرضه‌کننده موظف است ساز و کار نظارت مستمر بر نمایندگی‌های مجاز را بر اساس وظایف تعیین شده در قانون آیین‌نامه و دستورالعمل‌های اجرای ذی ربط آن ایجاد نماید.

تبصره - نظارت بر ارزیابی ادواری عرضه‌کننده خودرو، واسطه فروش، واسطه خدمات پس از فروش و نمایندگی‌های مجاز آنها و ارائه گزارش های ارزیابی به وزارت و عرضه‌کننده، به عهده شرکت بازرسی منتخب وزارت می‌باشد.

WWW.DIGITALKHODRO.COM 021 62 99 92 92

WWW.DIGITALKHODRO.COM 021 62 99 92 92

تبصره ۲- عرضه‌کننده موظف است نام و نشانی کلیه نمایندگی‌های مجاز فعال و تعلیق شده خود را به همراه سایر مشخصات و همچنین مشخصات مشتریان مراجعه کننده به شبکه خدمات پس از فروش شامل نام مشتری، شماره تماس، نوع خودرو، تاریخ پذیرش و نام نمایندگی مراجعه شده را بصورت دسترسی بر خط جهت ارزیابی عملکرد آن، به شرکت بازرسی معرفی نماید.

ماده ۳۱- مسئولیت نظارت بر حسن اجرای این آیین‌نامه بر عهده وزارت است.

ماده ۳۲- تصمیم نامه شماره ۴۳۶۷۸/۴۴۱۳۳ مورخ ۱۳۸۹/۰۲/۲۹ لغو می‌شود.

■ جهت کسب اطلاعات بیشتر درخصوص قانون و آیین‌نامه حمایت از حقوق مصرف‌کننده خودرو خواهشمند است به وب سایت شرکت ایساکو www.isaco.ir قسمت خدمات - حقوق مشتریان یا به موبایل اپلیکیشن ایساکو مراجعه و یا با شماره ۰۹۶۴۴۰ تماس حاصل فرمائید.

جهت ثبت و پیگیری درخواست‌ها، پیشنهادات و شکایات می‌توانید به سایت مدیریت ارتباط با مشتریان به آدرس CRM.IKCO.IR مراجعه فرمایید.

شرکت دیجیتال خودرو سامانه (مسئولیت محدود)
اولین سامانه دیجیتال تعمیرکاران خودرو در ایران

WWW.DIGITALKHODRO.COM 021 62 99 92 92

WWW.DIGITALKHODRO.COM 021 62 99 92 92

۴ خدمات امدادی و طلایی امداد خودرو ایران

شرکت دیجیتال خودرو سامانه (مسئولیت محدود)
اولین سامانه دیجیتال تعمیرکاران خودرو در ایران

جدول خدمات شرکت امداد خودرو ۲۱۵
درخواست خدمات امداد سیار ۲۱۶
خدمات امداد سیار ۲۱۸
خدمات کارت طلایی ۲۲۰
سایر خدمات شرکت ۲۲۳

WWW.DIGITALKHODRO.COM 021 62 99 92 92

WWW.DIGITALKHODRO.COM 021 62 99 92 92

شرکت امداد خودرو ایران به عنوان پیشگام در ارائه خدمات نوین امدادی، در سال ۱۳۷۸ تأسیس گردید و هم اکنون مجهز به تخصصی‌ترین و گسترده‌ترین ناوگان امدادخودرویی در سراسرکشور می‌باشد. به دنبال استقبال هموطنان عزیز از خدمات کارت اشتراک " امداد سیار" و به منظور ایجاد رفاه، آرامش و اطمینان بیشتر، اقدام به ارائه مجموعه کاملی از خدمات خودرویی شامل امداد سیار، تعمیرات، سرویس‌های دوره‌ای، بازسازی زیان‌های وارده به خودرو و پوشش زیان ناشی از سرقت خودرو، تحت عنوان " خدمات طلایی" نموده است.

در این بخش به تشریح انواع خدمات شرکت امداد خودرو ایران پرداخته شده است.

جهت آشنایی با جزییات و ضوابط و مقررات خدمات شرکت به سایت www.096440.com مراجعه فرمایید.

WWW.DIGITALKHODRO.COM 021 62 99 92 92

WWW.DIGITALKHODRO.COM 021 62 99 92 92

۱- جدول خدمات شرکت امداد خودرو ایران

	شرح خدمات	امداد سیار	کارت طلایی سال	کارت طلایی یک ستاره	کارت طلایی یک ستاره پلاس	کارت طلایی دو ستاره	کارت طلایی سه ستاره	کارت طلایی چهار ستاره
	خدمات امدادی :							
۱	پاسخ گویی به درخواست مشتریان	رایگان	رایگان	رایگان	رایگان	رایگان	رایگان	رایگان
۲	راهنمایی و راه‌اندازی تلفنی	رایگان	رایگان	رایگان	رایگان	رایگان	رایگان	رایگان
۳	اطلاع رسانی	رایگان	رایگان	رایگان	رایگان	رایگان	رایگان	رایگان
۴	پیگیری امور مشتریان	رایگان	رایگان	رایگان	رایگان	رایگان	رایگان	رایگان
۵	مشاوره فنی	رایگان	رایگان	رایگان	رایگان	رایگان	رایگان	رایگان
۶	ایاب و ذهاب فعالیت‌های امدادی	رایگان	رایگان	رایگان	رایگان	رایگان	رایگان	رایگان
۷	تعمیرات خودرو (قطعه و اجرت)*	طبق تعرفه	طبق تعرفه	طبق تعرفه	طبق تعرفه	طبق ضوابط خدمات طلایی		
۸	سرویس در محل (اتوکلیک) و امداد گلس و سوئیچ	طبق تعرفه	طبق تعرفه	طبق تعرفه	طبق تعرفه	طبق ضوابط		
۹	حمل و جابجایی خودرو	رایگان	رایگان	رایگان	رایگان	رایگان	رایگان	رایگان
۱۰	انتقال سرنشینان خودرو متوقف در جاده‌های بین شهری	رایگان	رایگان	رایگان	رایگان	رایگان	رایگان	رایگان
	خدمات طلایی :							
۱۱	پوشش زیان ناشی از حوادث	------	طبق ضوابط خدمات طلایی					
۱۲	پوشش زیان سرقت کلی و جزئی	------						
۱۳	پوشش زیان حوادث و بلایای طبیعی (سیل، زلزله، آتشفشان، تگرگ، طوفان، صاعقه، ریزش آوار، آتش‌سوزی، انفجار)	------	------	طبق ضوابط خدمات طلایی				
۱۴	پوشش زیان پاشش اسید و مواد شیمیایی	------	------	طبق ضوابط خدمات طلایی				
۱۵	پوشش زیان شکست شیشه به تنهایی	طبق تعرفه		طبق ضوابط خدمات طلایی				
۱۶	تعویض خودرو در خسارت و سرقت کلی	------	طبق ضوابط خدمات طلایی					
۱۷	ارائه سرویس‌های ادواری و نگهداری	طبق تعرفه	طبق تعرفه	طبق تعرفه	دو نوبت سرویس	تا ۲۰۰۰۰ کیلومتر پیمایش	تا ۴۰۰۰۰ کیلومتر پیمایش	تا ۶۰۰۰۰ کیلومتر پیمایش
۱۸	انجام تعمیرات خودرو (قطعه و اجرت)*	طبق تعرفه	طبق تعرفه	طبق تعرفه	طبق ضوابط خدمات طلایی			
۱۹	تحویل لاستیک (حداکثر ۴ حلقه در یک دوره)	------	------	------	------	------	------	هر ۶۰۰۰۰ کیلومتر

* در صورتی که خودرو شما در دوره گارانتی شرکت ایران خودرو باشد، هزینه قطعات تعویضی، دستمزد و دریافت داغی قطعات، طبق ضوابط مشمول دوره گارانتی است.

WWW.DIGITALKHODRO.COM 021 62 99 92 92

WWW.DIGITALKHODRO.COM 021 62 99 92 92

۲- درخواست خدمات امداد سیار

مشتری گرامی؛

شما مشمول دریافت خدمات شرکت امداد خودرو ایران می‌باشید. لطفاً با شماره ۰۹۶۴۴۰ (مرکز پاسخگویی این شرکت) تماس گرفته و با اعلام شماره شاسی (بدنه) خودرو، از نوع سطح خدمت و مدت اشتراک خود مطلع گردید.

- مشتریان می‌توانند جهت خرید یا ارتقاء سطح کارت اشتراک، از طریق شماره ۰۹۶۴۴۰ ، مراجعه به نمایندگی‌های مجاز ایران خودرو یا دفاتر بازاریابی شرکت که اطلاعات آنها در سایت شرکت موجود می‌باشد اقدام نمایند.
- کلیه محصولات سواری صفر کیلومتر تولیدی شرکت ایران خودرو دارای اشتراک امداد سیار رایگان می‌باشند. (بمدت ۳ سال)

نحوه درخواست خدمات امداد سیار :

متقاضیان می‌توانند، درخواست امداد سیار، سرویس‌های ادواری و نگهداری خودرو، تعمیرات سبک، تعویض شیشه در محل و تعویض سوئیچ را از طریق کانال‌های ارتباطی زیر انجام دهند:

۱- تماس با شماره ۰۹۶۴۴۰ یا تلفن دفاتر منطقه‌ای مندرج در سایت شرکت

۲- مراجعه به سایت امداد خودرو ایران www.096440.com

۳- استفاده از اپلیکیشن امداد و ثبت درخواست امداد

۴- استفاده از اپلیکیشن ایساکو و ثبت درخواست امداد فوری

۵- استفاده از Web App امداد خودرو (دریافت لینک از طریق تماس با ۰۹۶۴۴۰)

بعد از ثبت درخواست امداد، اکیپ‌های عملیاتی، در سریع‌ترین زمان ممکن، در محل مورد نظر مشتری، حضور خواهند یافت.

WWW.DIGITALKHODRO.COM 021 62 99 92 92

WWW.DIGITALKHODRO.COM 021 62 99 92 92

خودروهای امدادی، منقش به نام و آرم شرکت امداد خودرو ایران بوده و امدادگران شرکت نیز ملبس به لباس فرم شرکت و دارای کارت شناسایی معتبر می‌باشند.

(لینک شناسایی ناوگان امدادی پس از ثبت امداد به شماره همراه شما ارسال می‌گردد) بعد از اعزام امدادگر توسط مرکز پاسخگویی، مشخصات وی برای شما پیامک و موقعیت ایشان نسبت به موقعیت خودرو معیوب، از طریق لینک ارسالی قابل ردیابی می‌باشد.

- صورتحساب انجام خدمات، پس از پایان امدادرسانی به شماره همراه مشتری پیامک گردیده و از طریق لینک ارسالی، جزئیات خدمات و هزینه‌های مربوطه قابل مشاهده می‌باشد.
- پس از پایان امدادرسانی، لینک نظرسنجی به مشتری پیامک می‌گردد، لذا با اعلام میزان رضایت خود از خدمات دریافتی، شرکت را در ارائه خدمات مطلوب‌تر یاری نمایید.

شرکت دیجیتال خودرو سامانه (مسئولیت محدود)
اولین سامانه دیجیتال تعمیرکاران خودرو در ایران

WWW.DIGITALKHODRO.COM 021 62 99 92 92

WWW.DIGITALKHODRO.COM 021 62 99 92 92

۳- خدمات امداد سیار

۱- راه‌اندازی تلفنی

در صورت امکان راه‌اندازی خودرو توسط امدادخواه، کارشناسان مرکز پاسخگویی امداد خودرو ایران در ۲۴ ساعت شبانه‌روز آماده ارائه راهنمایی‌های فنی می‌باشند.کارشناسان فنی مستقر در مرکز پاسخگویی در صورت امکان، تلاش خواهند کرد ایرادات فنی خودرو را با راهنمایی مشتری در محل رفع نمایند. شایان ذکر است، این خدمات توسط امداد خودرو ایران در راستای سیاست‌های مشتری‌مداری گروه صنعتی ایران خودرو به صورت رایگان ارائه خواهد شد.

۲- خدمات عمومی امداد

این خدمات شامل باتری کمکی، تأمین سوخت، باز کردن درب‌های خودرو، پنچرگیری و تنظیم باد لاستیک، تعویض زاپاس و حمل خودرو می‌باشدکه توسط ناوگان امداد سریع، پلاس یا حمل در محل مشتری برای اغلب خودروها، صرفنظر از برند کارخانه سازنده خودرو ارائه می‌گردد.

۳- امداد سریع

در صورتی که خودرو شما به علت نقص فنی یا سانحه متوقف گردد و ادامه حرکت آن، احتمال بروز سانحه یا زیان برای خودرو، راننده و سرنشینان را در پی داشته باشد، در هر زمان از شبانه‌روز و در هر نقطه از کشور که امکان دسترسی با خودرو امدادی از طریق راه‌های تعریف شده در وزارت راه و شهرسازی میسر باشد، ناوگان امدادی جهت رفع ایراد یا حمل خودرو به محل توقف خودرو اعزام خواهد شد.

خدمات امداد سریع شامل تعمیرات سبک امدادی بوده که طی مدت کمتر از ۲۰ دقیقه در محل قابل انجام می‌باشد. امدادگران با حداکثر توان تلاش می‌کنند، تا جایی که شرایط محیطی و ایمنی اجازه دهد خودروی شما را در محل توقف عیب‌یابی و راه‌اندازی نمایند.

۴- سرویس در محل (اتو کلیک)

به منظور رفاه حال مشتریان، خدمات سرویس در محل (تعویض روغن موتور، فیلترها، شمع، لنت ترمز، تسمه تایم، تأمین سوخت، پنچرگیری، تعویض تیغه برف پاک‌کن و ...) در محل زندگی یا کار ایشان، در اسرع وقت مطابق با زمان و مکان اعلام شده، توسط ناوگان اتوکلیک ارائه می‌گردد.

۵- امداد پلاس

خدمت امداد پلاس با هدف جلوگیری از حمل خودرو و مدیریت زمان مشتریان، جهت انجام خدمات تعمیرگاهی سبک ارائه می‌گردد. از عمده خدمات قابل ارائه در امداد پلاس می‌توان به تعویض رادیاتور، پمپ هیدرولیک، دینام، استارت، شیلنگ پایین رادیاتور و ده‌ها مورد دیگر اشاره نمود.

WWW.DIGITALKHODRO.COM 021 62 99 92 92

WWW.DIGITALKHODRO.COM 021 62 99 92 92

۶- امدادگلس (تعویض شیشه در محل)

خدمت امدادگلس به منظور کاهش هزینه و جلوگیری از اتلاف وقت مشتری مطابق با زمان و مکان اعلام شده مشتری ارائه می‌گردد. در امدادگلس، خدماتی نظیر تعویض شیشه جلو، شیشه عقب، شیشه‌های جانبی، لچکی‌ها، چراغ و آینه قابل ارائه می‌باشد.

۷- امداد سوئیچ

به منظور رفاه حال مشتریان، خدماتی نظیر: رفع ایرادات قفل درب خودرو، تعریف کد سوییچ، تعویض ایموبلایزر، ساچمه چینی و تعویض مغزی، ساخت سوییچ یدک، مشکلات مربوط به گیرنده و فرستنده قفل مرکزی در محل مشتری توسط ناوگان "امداد سوییچ" ارائه می‌گردد.

۸- حمل خودرو

درصورت عدم امکان راه اندازی خودرو در محل)توسط راه اندازی تلفنی، امدادسریع و امدادپلاس(حمل انواع خودرو با شیوه های نوین و استاندارد توسط ناوگان امدادی در طول ۴۲ ساعت شبانه روز، انجام می شود .با توجه به نوع خودرو متوقف شده و شرایط محیطی، ناوگان حمل شامل انواع خودروسوار و خودروبر، عملیات امداد رسانی و حمل را در سطح استانداردهای بین المللی انجام می دهند.

۹- انتقال سرنشینان خودروی معیوب

انتقال رایگان سرنشینان خودرو به نزدیکترین شهر، در شرایطی که خودرو در جاده های بین شهری متوقف شده باشد، انجام می شود.

شرکت دیجیتال خودرو سامانه (مسئولیت محدود)
اولین سامانه دیجیتال تعمیرکاران خودرو در ایران

WWW.DIGITALKHODRO.COM 021 62 99 92 92

WWW.DIGITALKHODRO.COM 021 62 99 92 92

۴- خدمات کارت طلایی

مشترکینی که این خدمات را در قالب سطوح مختلف کارت طلایی سال، یک ستاره، یک ستاره پلاس، دو ستاره، سه ستاره و چهار ستاره را خریداری می‌کنند، می‌توانند از خدمات ویژه شرکت امداد خودرو ایران به شرح ذیل بهره‌مند گردند:

- ارائه خدمات امدادی در تمام ساعات شبانه‌روز
- انتقال سرنشینان خودروی سانحه دیده به نزدیک‌ترین شهر
- انتقال رایگان خودروی سانحه دیده به نزدیک‌ترین نمایندگی مجاز
- پوشش زیان وارده به خودرو ناشی از سوانح، تصادفات و قطعات سرقت شده خودرو
- پوشش زیان تعویض خودرو ناشی از زیان کلی و سرقت کلی خودرو
- پوشش زیان وارده به خودرو ناشی از سوانح طبیعی نظیر: بارش تگرگ، آتشفشان، آذرخش، طوفان، سیل و زلزله
- پوشش زیان وارده به خودرو ناشی از سوانح غیر طبیعی نظیر: شکست شیشه به تنهایی، ریزش آوار، انفجار، ریزش مواد شیمیایی و اسیدی، افتادن یا پرتاب شی بر روی خودرو
- انجام تعمیرات خودرو مطابق با استانداردهای تعمیراتی شرکت ایران خودرو
- تضمین کیفیت و دوام رنگ خودرو تعمیر شده در دوره اشتراک به مدت یک سال

نکته۱ : در صورتی که مشترک، مقصرسانحه شناخته شده داشته باشد پوشش مازاد بر بیمه با رعایت ضوابط و مقررات در تعهد کارت طلایی می‌باشد.

نکته۲ : سقف تعهدات شرکت امداد خودرو ایران در زمان ارائه خدمات، شامل پوشش زیان، تعمیرات و سرویس‌های ادواری بر اساس ارزش خودرو و قطعات، مطابق قیمت‌های رسمی ایران خودرو و ایساکو در زمان خرید اشتراک می‌باشد.

۱- تصادفات

پوشش زیان ناشی از به هم خوردن دو یا چند خودرو، برخورد به جسم ثابت یا متحرک، برخورد جسمی دیگر به خودرو، واژگونی و سقوط خودرو و زیان از زیر خودرو در تعهد تمامی سطوح کارت طلایی می‌باشد.

۲- سرقت

۲-۱- سرقت خودرو (کلی)

در صورتی که خودروی شما سرقت شود، نسبت به تشکیل پرونده اقدام نموده و مطابق ضوابط و مقررات شرکت امداد خودرو ایران، معرفی‌نامه جهت دریافت یک دستگاه خودروی صفرکیلومتر از محصولات موجود شرکت ایران خودرو دریافت خواهید نمود.

WWW.DIGITALKHODRO.COM 021 62 99 92 92

WWW.DIGITALKHODRO.COM 021 62 99 92 92

۲-۲- سرقت لوازم خودرو (جزیی)

در صورتی که قطعات و لوازمی از خودرو سرقت گردد، جهت پوشش زیان سرقت جزئی، بلافاصله پس از دریافت گزارش سرقت از مراجع انتظامی با شماره ۰۹۶۴۴۰ تماس حاصل نمایید.

۳- سوانح

پوشش زیان ناشی از آتشفشان، آذرخش، بارش تگرگ، انفجار، طوفان، سیل و زلزله، ریزش مواد شیمیایی و اسیدی، شکست شیشه به تنهایی، ریزش آوار و افتادن شی بر روی خودرو در تعهد کلیه سطوح کارت طلایی به استثناء کارت سال می‌باشد.

نکته: جهت دریافت خدمات فوق الذکر (تصادفات، سرقت، سوانح) به یکی از نمایندگی‌های مجاز ایران خودرو و یا در صورتی که خودرو قابل حرکت می‌باشد به یکی از مراکز کارشناسی شرکت امداد خودرو ایران مراجعه نمایید (جهت مشاهده آدرس مراکز کارشناسی به سایت www.096440.com مراجعه فرمایید)

۴- تعویض خودرو

مشترکین برای جبران زیان‌های کلی خودرو ناشی از حادثه یا تصادف (بیش از ۶۰٪ ارزش روز خودرو) می‌توانند با ارائه مدارک معتبر، طبق ضوابط جاری و در چارچوب مقررات شرکت امداد خودرو ایران یک دستگاه خودروی صفر کیلومتر از محصولات ایران خودرو را دریافت نمایند.

۵- سرویس دوره‌ای

جهت انجام سرویس‌های دوره‌ای خودروی خود می‌توانید در زمان اعتبار اشتراک در کیلومتر تعیین شده، در بازه ۵۰۰ کیلومتر قبل و حداکثر ۱۵۰۰ کیلومتر بعد از آن برای سرویس مورد نظر به نمایندگی‌های مجاز ایران خودرو مراجعه و یا طی تماس تلفنی با شماره ۰۹۶۴۴۰ از خدمت سرویس در محل (اتو کلیک) استفاده نمایید.در این خدمت متناسب با سطح خدمت خریداری شده و براساس قطعات تعریف شده در هر سرویس، تعویض قطعات مصرفی ذیل انجام می‌گیرد:

تعویض روغن موتور	تعویض فیلترها (هوا، روغن، سوخت)	تعویض شمع موتور
تعویض لنت ترمز جلو	تعویض تسمه تایم	

نکته: در سطح خدمت یک ستاره پلاس، نوبت اول سرویس هر کیلومتری پس از تمدید اشتراک و نوبت دوم سرویس ۸۰۰۰ کیلومتر پس از نوبت اول قابل دریافت می‌باشد.

۶- تعمیرات فنی خودرو

مشترکینی که این خدمات را در قالب کارت طلایی ۲- ۳- ۴ ستاره خریداری می‌کنند، در صورت بروز هرگونه ایراد فنی در خودرو، می‌توانند با مراجعه به نمایندگی‌های مجاز تعمیرات خودروی خود را طبق ضوابط امداد خودرو ایران و استانداردهای تعمیراتی گروه صنعتی ایران خودرو انجام دهند. در این خدمت کارشناسان امداد خودرو ایران بطور مستمر فرآیند انجام تعمیرات خودرو را در نمایندگی‌های مجاز گروه صنعتی ایران خودرو نظارت کرده و در نهایت پس از اطمینان از کیفیت خدمات، خودرو را به مشتری

WWW.DIGITALKHODRO.COM 021 62 99 92 92

WWW.DIGITALKHODRO.COM 021 62 99 92 92

تحویل می‌دهند.

۷- ارائه چهار حلقه لاستیک

این خدمت با هدف آسایش و بهبود ایمنی سفرهای مشترکین امداد خودرو ایران در نظر گرفته شده است. مشترکین کارت طلایی ۴ ستاره می‌توانند از خدمات تعویض چهار حلقه لاستیک پس از طی مسافت ۶۰۰۰۰ کیلومتر در طول یک دوره اشتراک بهره‌مند گردند.

۸- جذب و تمدید اشتراک

کلیه خودروهای سواری تولید گروه صنعتی ایران خودرو تا ۱۲ سال از زمان تولید می‌توانند طبق ضوابط شرکت برای تمدید کارت طلایی در هر سال اقدام نمایند.در صورتی که مشترکین کارت طلایی قبل از اتمام اشتراک، مشمول شرایط تمدید باشند، نیازی به بازدید از خودرو نمی‌باشد، لیکن در صورت اتمام اعتبار اشتراک، صدور انواع کارت طلایی، بعد از بازدید و تأیید کارشناس مبنی بر سلامت خودرو، تمدید اشتراک مطابق ضوابط انجام خواهد شد.

دیجیتال خودرو
شرکت دیجیتال خودرو سامانه (مسئولیت محدود)
اولین سامانه دیجیتال تعمیرکاران خودرو در ایران

WWW.DIGITALKHODRO.COM 021 62 99 92 92

WWW.DIGITALKHODRO.COM 021 62 99 92 92

۵- سایر خدمات شرکت

شرکت امداد خودرو ایران مفتخر است علاوه بر ارائه خدمات ذکر شده در بخش‌های قبل، امکانات بیشتری را در اختیار متقاضیان قرار دهد. برخی از این امکانات به شرح زیر می‌باشد:

۱- مرکز پاسخگویی

مرکز پاسخگویی امداد خودرو ایران با هدف هدایت و پاسخگویی به خواسته‌های تعریف شده مشتریان به شرح زیر ایجاد گردید:

- تعیین نوبت مراجعه به نمایندگی‌های مجاز
- تعیین نوبت خدمت سرویس در محل (اتو کلیک) و امداد گلس
- ثبت شکایات گروه صنعتی ایران خودرو
- ارائه خدمات بازاریابی و فروش
- این مرکز در حال حاضر، علاوه بر پاسخگویی به نیازهای فوق الذکر مرتبط با گروه صنعتی ایران خودرو، امکان ارائه خدمات به شرح زیر را برای سازمان‌ها و شرکت‌های دیگر فراهم نموده است:
- میزبانی هوشمندانه مرکز پاسخگوئی
- ساماندهی ارائه خدمات به مشتری در کوتاه‌ترین زمان ممکن و سهولت استفاده از خدمات ارائه شده
- اخذ بازخورد از مشتریان در رابطه با محصولات و خدمات در راستای بهبود کیفیت مستمر
- ایجاد بانک جامع اطلاعاتی مشتریان

اولین سامانه دیجیتال تعمیرکاران خودرو در ایران

۲- امدادهای مناسبتی

شرکت امداد خودرو ایران به منظور ارائه خدمات در مناسبت‌های خاص، نسبت به ارائه خدمات ویژه به مشتریان اقدام می‌نماید. انواع امدادهای مناسبتی:

- امداد نوروزی
- امداد تابستانی
- امداد زمستانی
- امداد رسانی در طرح اربعین حسینی(ع)
- امداد طرح سالگرد رحلت حضرت امام(ره)
- امدادرسانی در زمان بروز سوانح غیر مترقبه

WWW.DIGITALKHODRO.COM 021 62 99 92 92

WWW.DIGITALKHODRO.COM 021 62 99 92 92

۳- مرکز مشاوره فنی

با توجه به اهمیت بسط و گسترش آگاهی و اطلاعات عمومی خودرو و در راستای سیاست‌های کلی گروه صنعتی ایران خودرو، شرکت امداد خودرو ایران مرکز مشاوره فنی خود را راه‌اندازی نموده است. شما می‌توانید در هر ساعت از شبانه‌روز با شماره تلفن این مرکز تماس گرفته و سئوالات فنی خود را در خصوص کلیه محصولات سواری تولیدی گروه صنعتی ایران خودرو مطرح فرمائید. سیستم تلفن گویا، سئوال شما را ضبط می‌نماید و پس از طرح در کارگروه‌های تخصصی که بدین منظور تشکیل گردیده است در کوتاه‌ترین زمان ممکن پس از تماس، بهترین و کامل‌ترین پاسخ را در اختیارتان قرار می‌دهد.

۴- پایگاه ثابت امدادی

با توجه به اهمیت امدادرسانی در جاده‌های پرتردد کشور، این شرکت از طریق حضور ثابت و تمام وقت در محورهای اصلی، خدمات تعمیرگاهی سبک، فروش قطعات، انجام سرویس‌های دوره‌ای و فروش اشتراک را به مشتریان، از طریق پایگاه‌های ثابت امدادی ارائه می‌نماید.

جهت اطلاع از آدرس پایگاه‌های ثابت امدادی به سایت شرکت www.096440.com مراجعه فرمایید.

دیجیتال خودرو
شرکت دیجیتال خودرو سامانه (مسئولیت محدود)
اولین سامانه دیجیتال تعمیرکاران خودرو در ایران

هشدار

مراقب سودجویان باشید

هشدار امداد خودرو ایران برای جلوگیری از سوء استفاده امدادهای متفرقه و غیر استاندارد:

۱- محصولات ایران خودرو دارای سه سال اشتراک امداد سیار رایگان می‌باشند، در صورت هرگونه تماس شرکت‌های متفرقه با شما جهت راهنمایی و ترغیب به خرید کارت اشتراک، از طریق سایت شرکت یا تماس با ۰۹۶۴۴۰ از اصالت آنها اطمینان حاصل نمائید.

۲- پیامک‌های امداد خودرو ایران با سرشماره Emdad IKCO ارسال می‌شود.

۳- هنگام دریافت خدمت و اعزام امدادگر از سوی امداد خودرو ایران، هویت امدادگر تنها از طریق کد و کارت شناسایی و استفاده از آرم (لوگوی) احراز می‌گردد.

۴- فاکتور خدمات ارائه شده را جهت اطمینان خاطر دریافت نمایید.

۵- تمام قطعات مورد استفاده امدادگران، قطعات اصلی محصولات ایران خودرو در بسته بندی ایساکو با برچسب اطمینان می‌باشد.

WWW.DIGITALKHODRO.COM 021 62 99 92 92

WWW.DIGITALKHODRO.COM 021 62 99 92 92

آدرس دفتر مرکزی شرکت:

تهران، شهرک استقلال، بزرگراه لشگری، نبش خیابان نخ زرین پلاک ۲۲ - کد پستی ۱۳۸۹۷۳۸۵۱۱

جهت ارائه خدمات مطلوب به مشتریان گروه صنعتی ایران خودرو، شرکت امداد خودرو ایران علاوه بر دفتر تهران، دارای ۱۰ دفتر منطقه‌ای در شهرهای تبریز، اصفهان، اهواز، رشت، ساری، شیراز، کرمان، مشهد، همدان و دفتر حومه تهران می‌باشد. جهت اطلاع از آدرس و شماره تلفن دفاتر منطقه‌ای به سایت شرکت مراجعه فرمایید.

دیجیتال خودرو
شرکت دیجیتال خودرو سامانه (سهامی خاص)
اولین سامانه دیجیتال تعمیرکاران خودرو در ایران

www.096440.com

IKCO ایران خودرو

ایساکو خدمات پس از فروش ایران خودرو

امداد خودرو ایران

WWW.DIGITALKHODRO.COM 021 62 99 92 92

WWW.DIGITALKHODRO.COM 021 62 99 92 92

دیجیتال خودرو
شرکت دیجیتال خودرو سامانه (مسئولیت محدود)
اولین سامانه دیجیتال تعمیرکاران خودرو در ایران

مرکز تماس ایران خودرو
۰۹۶۴۴۰
شرکت ایران خودرو (سهامی عام)
تهران، بزرگراه شهید لشگری، کیلومتر ۱۴ جاده مخصوص تهران کرج
بلوار ایران خودرو، درب شماره ۱ – کد پستی: ۱۳۸۹۹۱۳۶۵۷
تلفن: ۴۸۹۰۱ (۰۲۱)
نمابر: ۱– ۴۴۹۳۴۰۰۰ (۰۲۱)
مرکز پیامک: ۳۰۰۰۳
پست الکترونیکی: info@ikco.ir
پایگاه اینترنتی: www.ikco.ir

© Apr. / 2026 Iran Khodro Co. All rights reserved.
۹۰۰۷۰۵۱۱۰۳۲۳۱
e-code: ۵۴۰۷۰۱۰۰۰۳-۳۸

WWW.DIGITALKHODRO.COM 021 62 99 92 92