WWW.DIGITALKHODRO.COM ۰۲۱ ۶۲ ۹۹ ۹۲ ۹۲

Width Lamps / Interior Lighting

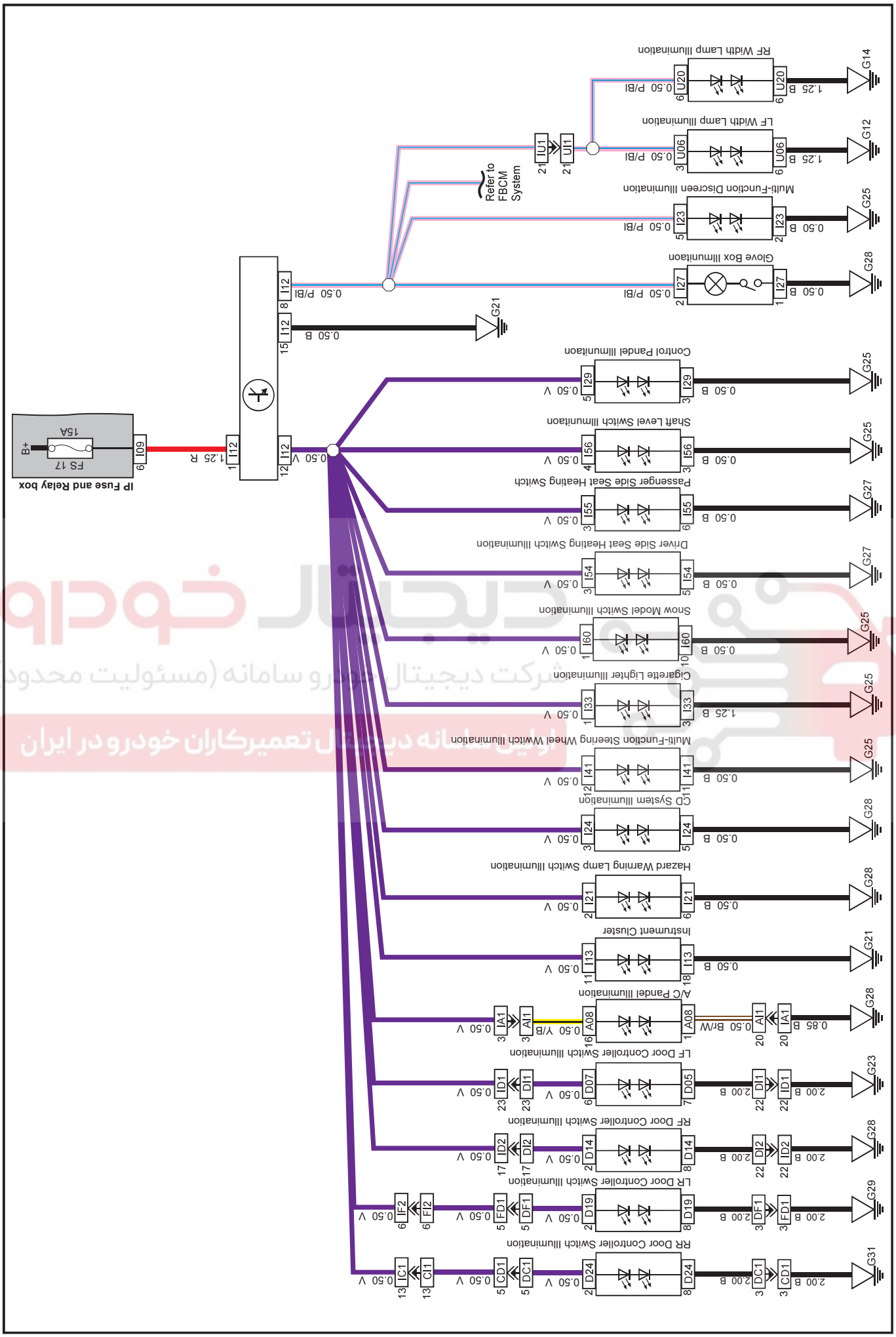

WWW.DIGITALKHODRO.COM ۰۲۱ ۶۲ ۹۹ ۹۲ ۹۲