WWW.DIGITALKHODRO.COM 021 62 99 92 92

پژو روآ

پژو روآ

پژو روآ دوگانه سوز

دیجیتال خودرو
شرکت دیجیتال خودرو سامانه (مسئولیت محدود)
اولین سامانه دیجیتال تعمیرکاران خودرو در ایران

راهنمای دارنده محصول

مشتری محترم

این کتابچه برای آگاهی شما از نحوه استفاده بهینه از خودرو تهیه شده و حاوی نکات مهم ایمنی، عملکردی و نگهداری است.

لطفاً این کتابچه را همواره در خودرو به همراه داشته و در حفظ و نگهداری آن کوشا باشید.

WWW.DIGITALKHODRO.COM 021 62 99 92 92

WWW.DIGITALKHODRO.COM
021 62 99 92 92

بسم الله الرحمن الرحیم

دیجیتال خودرو
شرکت پیشگامان خودرو سامانه (مسئولیت محدود)
اولین سامانه دیجیتال تعمیرکاران خودرو در ایران

WWW.DIGITALKHODRO.COM
021 62 99 92 92

WWW.DIGITALKHODRO.COM 021 62 99 92 92

مشتری گرامی

ضمن تشکر از شما برای خرید محصول شرکت ایران خودرو، تبریک ما را به جهت این حسن انتخاب پذیرا باشید، امیدواریم خودرو جدید بتواند در لحظات شاد زندگی شما سهمی داشته باشد.

این راهنما در استفاده صحیح از وسیله نقلیه و نحوه رانندگی با آن به شما کمک خواهد کرد، بنابراین بهتر است همواره آن را در محفظه داشبورد خودرو نگهداری نمائید.

برای استفاده آسان تر،کتابچه حاضر به بخش های مختلف تقسیم شده و هر بخش مربوط به جنبه متفاوتی از رانندگی یا مراقبت از خودرو شما است. توصیه میکنیم برای آشنایی با امکانات و قابلیت های خودرو جدیدتان هر بخش را با دقت مطالعه فرمائید.

– **قبل از رانندگی:** این بخش شامل تنظیم صندلی ها، کمر بند ایمنی، کنترل سیستم گرمایش و تهویه و همچنین تمام نکات مورد نیاز برای رفاه شما قبل از شروع رانندگی است.

– **رانندگی:** در این بخش عملکرد کلیدها ، تجهیزات و مراقبت های حین رانندگی توضیح داده شده است.

– **نگهداری خودرو:** شامل اطلاعات ضروری در مورد بازدیدهایی است که باید در دوره های منظم زمانی به عمل آورید.

توجه

جهت اطلاع از نحوه نگهداری خودرو، ضوابط و شرایط خدمات گارانتی و انجام سرویس های دوره ای به دفترچه راهنمای نگهداری و خدمات گارانتی مراجعه فرمائید.

– **فوریت‌های فنی:** این اطلاعات به منظور کمک به حل اشکالات کوچک و اجتناب ناپذیر در مواقع اضطراری است که گاهی ممکن است به وقوع بپیوندد مانند تعویض تسمه ، فیوز و چرخ ها.

– **اطلاعات فنی:** شامل اطلاعات فنی درباره موتور ،ابعاد، ظرفیتها و اوزان می باشد.

اخطار

عدم توجه به دستورات ویژه که در کادرهای اخطار همراه با این علامت درج شده ممکن است باعث آسیب جدی و به خطر افتادن سلامت راننده و یا سرنشینان خودرو شود.

هشدار

عدم توجه به دستوراتی که در کادر های هشدار دهنده همراه با این علامت درج شده است احتمال تصادف یا آسیب به خودرو را به دنبال خواهد داشت.

توجه: در صورت عدم توجه به توصیه های ایمنی عنوان شده که به دنبال کلمهٔ **توجه** آورده شده است، احتمال آسیب جدی به خودروی شما وجود دارد.

نکتهٔ مهم : امکانات هر خودرو با توجه به مدل آن متفاوت است.به همین خاطر ممکن است بخشی از اطلاعات مندرج در این راهنما در مورد خودروی شما صادق نباشد. برای کسب اطمینان می توانید با نمایندگی مجاز ایران خودرو تماس بگیرید.

یادآوری: در این کتابچه اطلاعات مربوط به گونه های دیگر این محصول نیز درج شده و با علامت ستاره(*) مشخص گردیده است.

WWW.DIGITALKHODRO.COM 021 62 99 92 92

WWW.DIGITALKHODRO.COM 021 62 99 92 92

فهرست

خودروی شما در یک نگاه

قبل از رانندگی

رانندگی

نگهداری خودرو

فوریتهای فنی

اطلاعات فنی

فهرست الفبایی ۷

دیجیتال خودرو
شرکت دیجیتال خودرو سامانه (مسئولیت محدود)
اولین سامانه دیجیتال تعمیرکاران خودرو در ایران

WWW.DIGITALKHODRO.COM 021 62 99 92 92

WWW.DIGITALKHODRO.COM 021 62 99 92 92

مرور سریع مطالب

باز و بسته کردن در خودرو ۱۶
صندلی ها ۲۰
کمربندهای ایمنی ۲۲
ایمنی کودکان ۲۴
گرمایش و تهویه ۲۷
تجهیزات داخلی ۳۱
سیستم سوخت CNG ۳۲
نشانگرهای صفحه نمایش جلو آمپر ۳۶
مراقبتهای لازم هنگام رانندگی ۳۹
روشن کردن و رانندگی CNG ۴۲
مراحل سوخت گیری CNG ۴۳
دسته راهنما و دسته برف پاک کن ۴۶
نگهداری خودرو ۴۸
محفظه موتور ۴۹
دستورالعملهای کاربردی(تعویض چرخها، روشن کردن خودرودر شرایط اضطراری، حمل خودرو، تعویض فیوزهاو تعویض لامپها) ۵۳
حمل خودرو ۷۲
روش برخورد در صورت بروز نشتی گاز ۷۷
اطلاعات فنی ۸۳
ابعاد خودرو ۸۶

WWW.DIGITALKHODRO.COM 021 62 99 92 92

WWW.DIGITALKHODRO.COM 021 62 99 92 92

۱ خودروی شما در یک نگاه

دیجیتال خودرو
شرکت دیجیتال خودرو سامانه (مسئولیت محدود)
اولین سامانه دیجیتال تعمیرکاران خودرو در ایران

کنترل ها ۶
شیشه بالا برها ۹
صندلی ها ۹
دسته راهنما ۱۰
چراغها ۱۱
گرمایش و تهویه ۱۲
بازو بستن در موتور ۱۴

WWW.DIGITALKHODRO.COM 021 62 99 92 92

WWW.DIGITALKHODRO.COM
021 62 99 92 92

جلو داشبورد

۱ – محل عبور هوا به سمت درهای جانبی جلو

۲ –محل بلندگوی سمت چپ

۳ – دستگیره آزاد کننده در موتور

۴– جعبه فیوز

۵– دریچه قابل تنظیم تهویه جانبی

۶ – بوق و کلید چراغ جلو و دسته راهنما

۷ – دریچه هوا برای رفع یخ زدگی و بخارگرفتگی شیشه جلو

۸ – کلید برف پاک کن وشیشه شوی

۹ – دریچه قابل تنظیم تهویه میانی

۱۰ – محل نصب رادیو

۱۱ –محل زیر سیگاری و فندک

۱۲ – ساعت

۱۳– محل بلندگوی سمت راست

۱۴ – جعبه داشبورد

۱۵ –کلید تبدیل سوخت در (خودروی دوگانه سوز)

۱۶ – دکمه های چراغ مه شکن عقب، گرمکن شیشه عقب و چراغ اعلام خطر

۱۷ –اهرم تنظیم کننده زاویه فرمان

۱۸ – دکمه های تنظیم درجه حرارت و توزیع هوا و گردش هوای داخل خودرو

دیجیتال خودرو
شرکت دیجیتال خودرو سامانه (مسئولیت محدود)
اولین سامانه دیجیتال تعمیرکاران خودرو در ایران

WWW.DIGITALKHODRO.COM
021 62 99 92 92

WWW.DIGITALKHODRO.COM
021 62 99 92 92

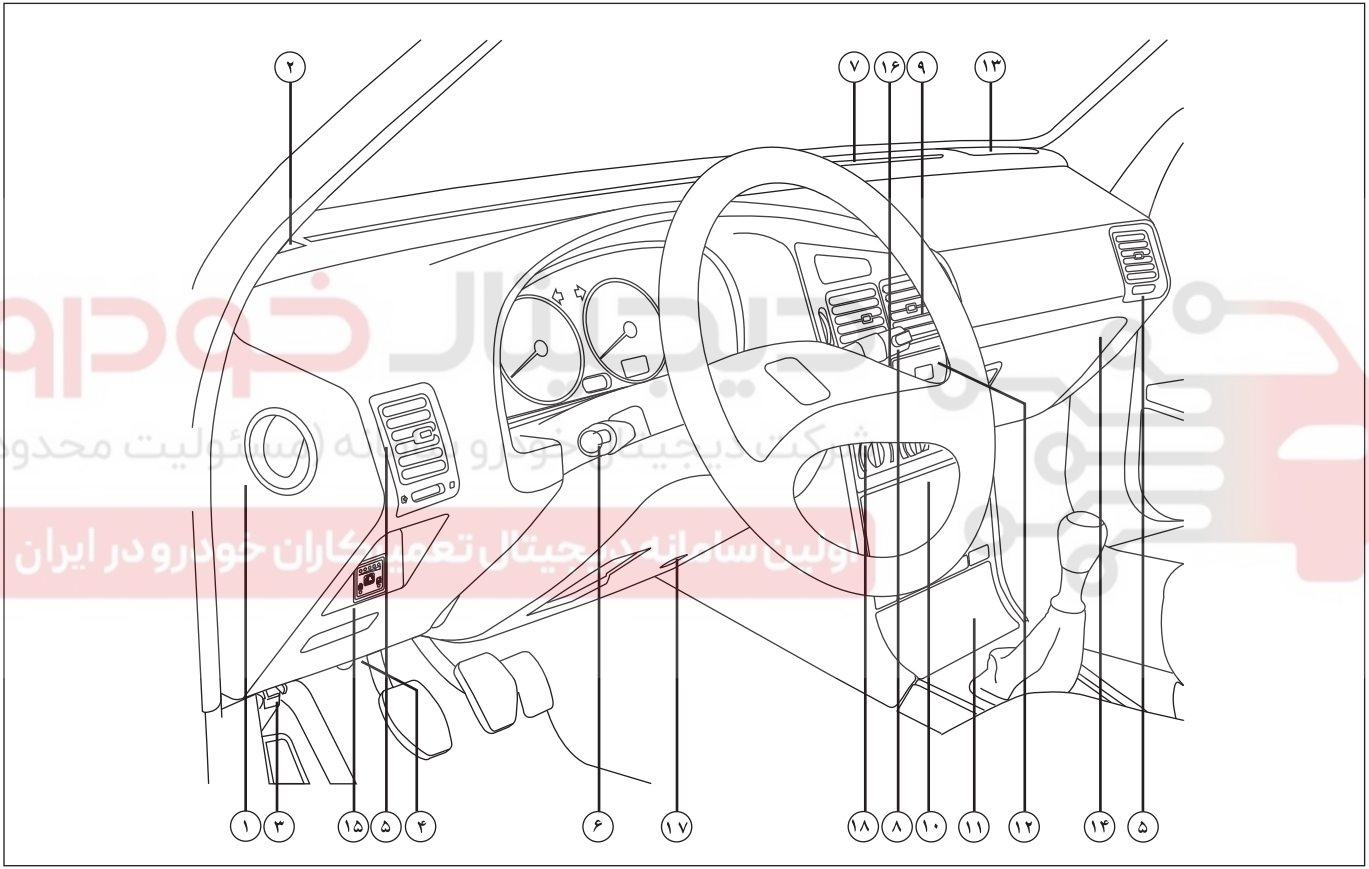

WWW.DIGITALKHODRO.COM
021 62 99 92 92

WWW.DIGITALKHODRO.COM
021 62 99 92 92

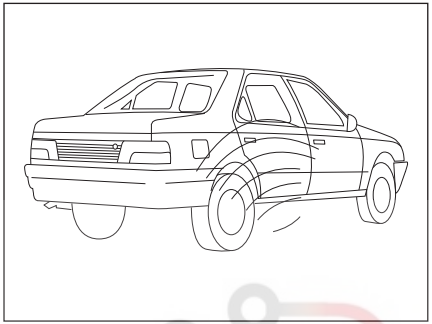

باز و بسته کردن در خودرو

کلیه درها، در صندوق عقب دریچهٔ باک را می توان هم زمان به وسیلهٔ کلید (سوییچ) از بیرون خودرو و یا با استفاده از دگمهٔ قفل کن درهای جلو از داخل، قفل یا باز کرد.

قفل ایمنی کودکان

برای جلوگیری از باز شدن درهای عقب از داخل، ضامن قفل ایمنی را به پایین فشار دهید.

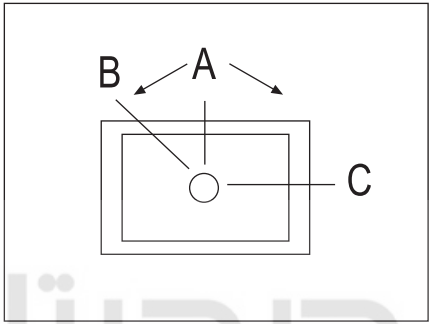

سواری

پس از قفل کردن درها به وسیلهٔ قفل مرکزی، در صندوق عقب را می توان با استفاده از کلید و چرخاندن آن به سمت چپ (از A به B) باز کرد. برای قفل کردن، کلید را به سمت راست (از A به C) بچرخانید، سپس به نقطه وسط (A) باز گردانید و آن را بیرون بیاورید.

قفل و باز کردن در صندوق عقب به طور مستقل از درهای جانبی:

– **باز کردن:** کلید را به سمت چپ (از A به B) بچرخانید و دکمه را فشار دهید.

– **قفل کردن:** کلید را به سمت راست (از A به C) بچرخانید، سپس به نقطه A باز گردانده و بیرون بیاورید.

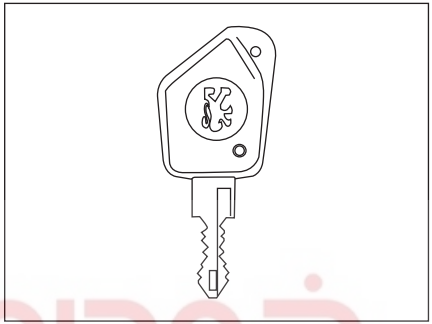

به وسیله کنترل از راه دور

عملکرد این دستگاه نیز همانند کلید می باشد. برای کار کردن دستگاه، آن را به سمت گیرنده که در بالای آینهٔ داخل تعبیه شده است گرفته و دگمه آن را فشار دهید.

دیجیتال خودرو
تنها تجهیز دیجیتال خودرو و سامانه (سیستم) تعمیرکاران خودرو (موجود)
اولین سامانه دیجیتال تعمیرکاران خودرو در ایران

WWW.DIGITALKHODRO.COM
021 62 99 92 92

WWW.DIGITALKHODRO.COM
021 62 99 92 92

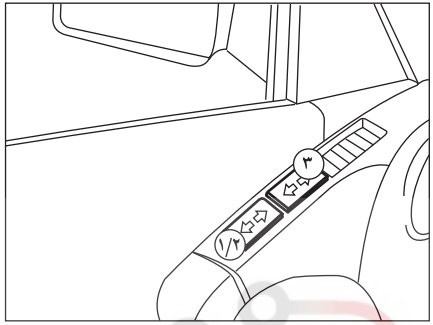

شیشهٔ بالابر برقی

۱ – عملکرد خودکار – با یک فشار مختصر روی یکی از لبه های طرفین دگمهٔ شیشهٔ بالابر سمت راننده، شیشه همان در به طورخودکار تا انتها بالا یا پایین می رود.

۲ – عملکرد برقی – شیشهٔ راننده: شیشه را می توان با وارد کردن فشار روی دگمه، بالا یا پایین برد. وقتی شیشه به محل دلخواه رسید دگمه را رها کنید.

۳ – عملکرد برقی – دگمهٔ بالا و پایین آوردن شیشهٔ سمت سرنشین جلو:

که روی در سمت چپ تعبیه شده است. همچنین روی در جلو سمت راست نیز یک دگمهٔ مخصوص شیشهٔ همان در وجود دارد.

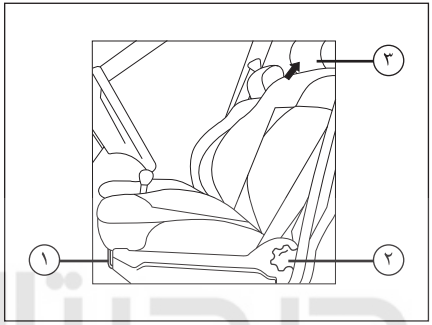

صندلیها

تنظیم صندلیهای جلو به صورت دستی :

۱ – جلو و عقب بردن صندلی : دستگیرهٔ قفل کن را به بالا بکشید و صندلی را حرکت دهید تا در محل دلخواه قرار بگیرد، سپس دستگیره را رها کنید تا در همان جا قفل شود.

۲ – تنظیم زاویهٔ پشتی صندلی : دستگیرهٔ پایینی را تا رسیدن پشتی به نقطهٔ دلخواه بچرخانید.

۳ – پشت سری صندلی : برای تنظیم ارتفاع به بالا بکشید.

دیجیتال خودرو
دیجیتال خودرو سامانه (مسئولیت محدود)
سامانه دیجیتال تعمیرکاران خودرو در ایران

WWW.DIGITALKHODRO.COM
021 62 99 92 92

WWW.DIGITALKHODRO.COM
021 62 99 92 92

دسته راهنما

چراغ های جلو:

خاموش کردن چراغ ها

راهنما

نور بالا و پایین

بوق

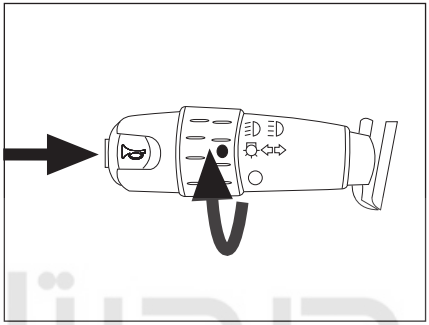

روشن کردن چراغها

وضعیت O: چراغها خاموش

چراغهای کوچک (و نور مخصوص رانندگی شبانه در شهر) :

دسته راهنما را یک چهارم دور به طرف جلو بچرخانید.

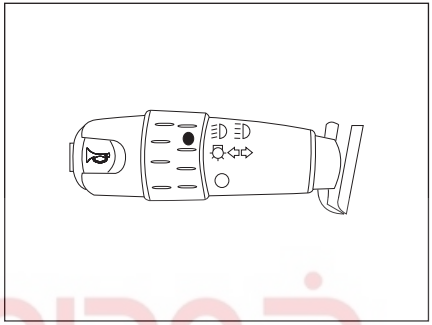

نور پایین چراغهای جلو : دستهٔ راهنما را به اندازهٔ یک چهارم دیگر به طرف جلو بچرخانید.

نور بالای چراغهای جلو: دستهٔ راهنما را به طرف فرمان بکشید.

شرکت دیجیتال خودرو سامانه (مسئولیت محدود)
اولین سامانه دیجیتال تعمیرکاران خودرو در ایران

WWW.DIGITALKHODRO.COM
021 62 99 92 92

WWW.DIGITALKHODRO.COM
021 62 99 92 92

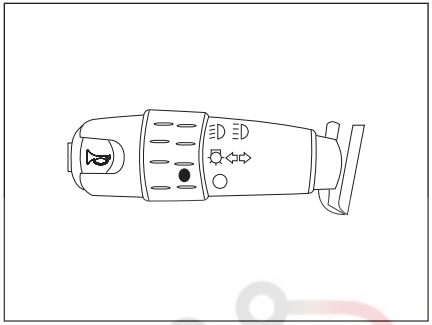

برای باز گرداندن به نور پایین، دسته راهنما را مجدداً به طرف فرمان بکشید.

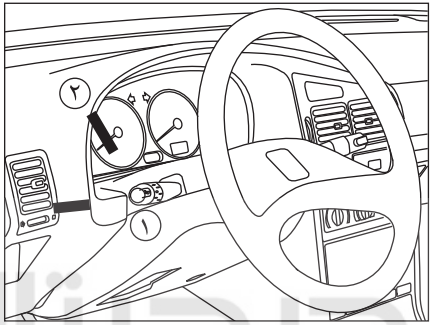

چراغها – بوق

علائم اخطار :

۱ – **بوق :** انتهای دستهٔ راهنما را به داخل فشار دهید.

۲ – **علامت دادن با نور بالا :** دسته راهنما را به طرف فرمان بکشید.

۳ – **چراغهای راهنما :**

– **سمت راست :**

دستهٔ راهنما را به طرف بالا فشار دهید.

– **سمت چپ :** دستهٔ راهنما را به طرف پایین فشار دهید.

– موقع سبقت گرفتن یا تغییر مسیر دادن : دسته راهنما را قدری در جهت مورد نظر حرکت دهید.

– تغییر مسیر کامل : برای گردش کامل، دستهٔ راهنما را تا انتها به سمت مورد نظر فشار دهید.

– در اثر برگشت فرمان، دستهٔ راهنما به طور خودکار به حالت اولیه برمی گردد.

۴ – چراغ اعلام خطر (فلاشر):

کلید این چراغ روی صفحهٔ داشبورد تعبیه شده است. (یک عدد مثلث اخطار داخل صندوق عقب قرار داده شده است).

سوت اخطار: راننده را هنگام خارج شدن از خودرو، متوجه روشن بودن چراغ های جلو می کند و در صورتی به صدا در می آید که یکی از درها باز بوده و سوئیچ بسته باشد.

WWW.DIGITALKHODRO.COM
021 62 99 92 92

WWW.DIGITALKHODRO.COM
021 62 99 92 92

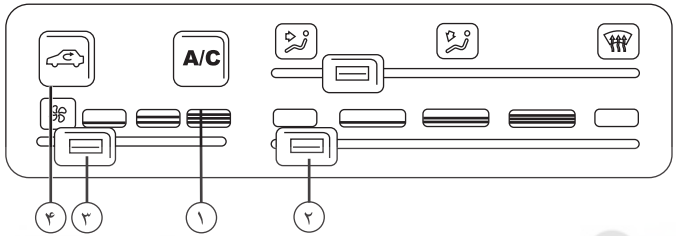

کولر

۱– دگمه روشن وخاموش کردن کولر:

دمای هوا

۲– مقدار دمای هوای داخل خودرو را می توان به میزان مورد نیاز تنظیم کرد.

۳– دگمه راتا دستیابی به مقدار مطلوب وزیدن پنکه، به حرکت در آورید.

چرخش هوای داخل خودرو

۴– دگمه مربوط را فشار دهید (چراغ روشن می شود). دریچه ورودی هوای بیرون مسدود گردیده و فقط هوای درون خودرو به گردش در می آید.

این وضعیت فقط در حالت های زیر مورد استفاده قرار خواهد گرفت :

– جلوگیری از هوای نا مطلوب بیرون(گرد و خاک، بوی نامطبوع و غیره)

– گرم شدن سریع داخل اتاق، به طوری که مانع از بخارگرفتگی شیشه ها بشود.

– عملکرد بهتر سیستم کولر

دیجیتال خودرو
سامانه دیجیتال خودرو سامانه (مسئولیت محدود)
اولین سامانه دیجیتال تعمیرکاران خودرو در ایران

WWW.DIGITALKHODRO.COM
021 62 99 92 92

WWW.DIGITALKHODRO.COM
021 62 99 92 92

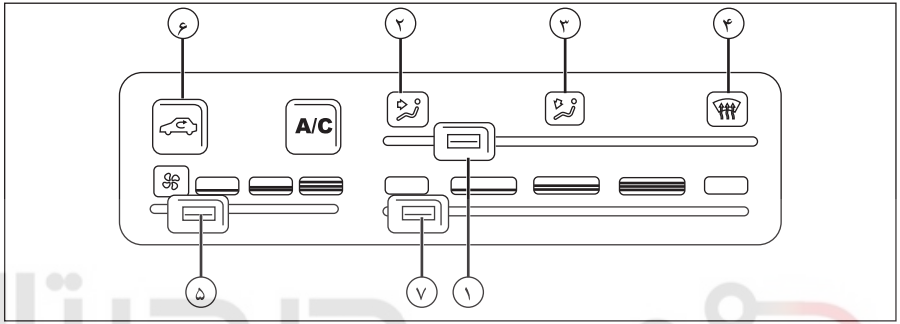

تهویه – بخاری

توزیع هوا

۱–انتقال یا ورود هوا از دریچه های مسیر ورود هوا
۲–انتقال یا ورود هوا از دریچه های وسط و طرفین جلو داشبورد داخل خودرو
۳–انتقال یا ورود هوا از دریچه های زیر پای سرنشین
۴–انتقال یا ورود هوا از دریچه های شیشه های جلو و طرفین
برای پاک کردن سریع بخار و یخ زدگی روی شیشه های جانبی، کلید سرعت پنکه و درجه حرارت را روی وضعیت حداکثر قرار دهید. به منظور برخورداری از هوای تازه در داخل اتاق خودرو و توزیع مناسب آن، مراقب باشید که مانعی در مسیر شبکه های بیرونی ورود هوا واقع در پایین شیشهٔ جلو و همچنین دریچه های تهویه زیر صندلیهای جلو وجود نداشته باشد.

تنظیم ورود هوا

۵– دگمه شماره ۵ را با دستیابی به مقدار مطلوب وزیدن پنکه به حرکت در آورید.

چرخش هوای داخل خودرو

۶–دگمه شماره ۶ را فشار دهید(چراغ روشن می شود)، دریچهٔ ورود هوای بیرون مسدود گردیده و فقط هوای درون خودرو به گردش در می آید.
این وضعیت فقط در حالتهای زیر مورد استفاده قرار خواهد گرفت:
– جلوگیری از هوای نامطلوب بیرون (گرد و خاک، بوی نامطبوع و غیره)
– گرم شدن سریع داخل اتاق، به طوری که مانع از بخارگرفتگی شیشه ها بشود.

دمای هوا

۷ـ خودروهای فاقد کلید تنظیم خودکار درجه حرارت:
– آبی :دمای محیط
– قرمز: گرم
برای متعادل نگه داشتن درجه حرارت داخل اتاق خودرو، زمانی که دمای هوای بیرون بین ۵– تا ۵+ درجه سانتیگراد می باشد اقدامات زیر را انجام دهید:
– دگمه تنظیم دمای هوا (۷) را در وسط ناحیه قرمز قرار دهید.
– دگمه تنظیم سرعت پنکه (۵) را در وسط قرار دهید.
– دگمه توزیع هوا (۱) را بین وضعیت تهویهٔ شیشهٔ جلو و وضعیت تهویه طرفین و میانی قرار دهید.

WWW.DIGITALKHODRO.COM
021 62 99 92 92

WWW.DIGITALKHODRO.COM
021 62 99 92 92

باز کردن درِ موتور

۱ – از داخل اتاق (سمت راننده) دستگیرهٔ خلاص کنندهٔ قفل درِ موتور را بکشید. در این حالت درِ موتور کمی بالا خواهد آمد.

۲ – گیرهٔ ایمنی درِ موتور را بکشید و سپس در موتور را بالا ببرید.

بستن درِ موتور

میلهٔ تکیه گاه درِ موتور را دوباره به گیرهٔ خود محکم کنید، سپس درِ موتور را پایین بیاورید و برای بستن درِ موتور آن را تقریباً از فاصلهٔ ۳۰ سانتی متری رها کنید.

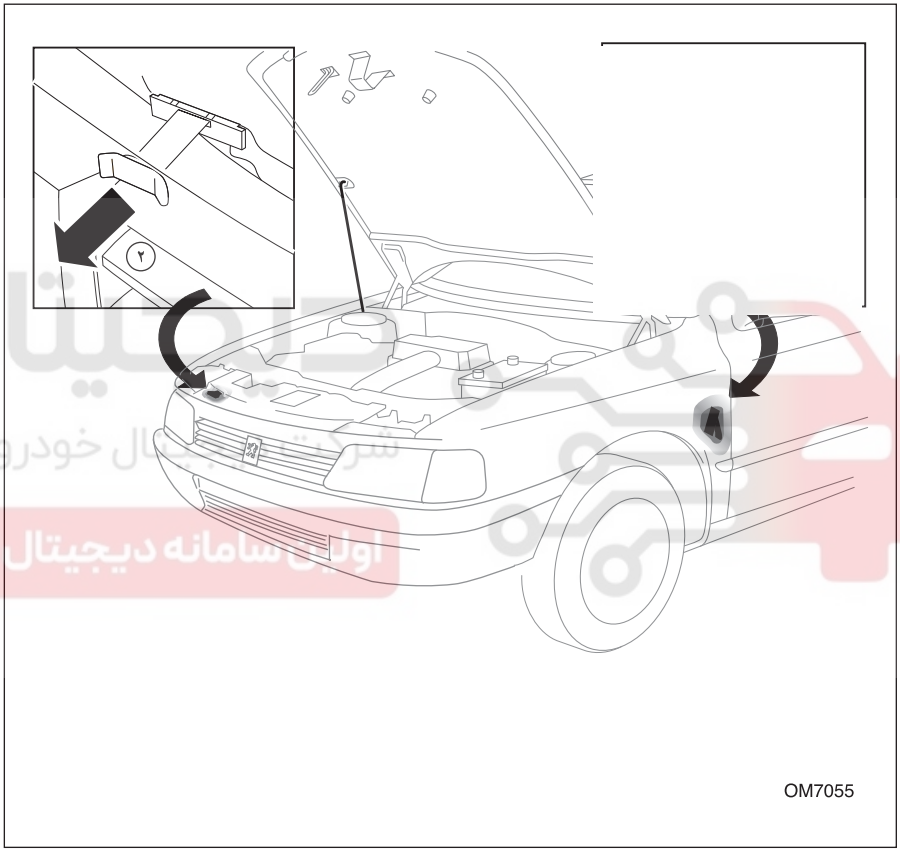

شرکت دیجیتال خودرو سامانه (مسئولیت محدود)
اولین سامانه دیجیتال تعمیرکاران خودرو در ایران

WWW.DIGITALKHODRO.COM
021 62 99 92 92

WWW.DIGITALKHODRO.COM 021 62 99 92 92

۲ قبل از رانندگی

دیجیتال خودرو
شرکت دیجیتال خودرو سامانه (مسئولیت محدود)
اولین سامانه دیجیتال تعمیرکاران خودرو در ایران

باز و بسته کردن درها ۱۶
سیستم باز دارنده استارت موتور (روآی سال) ۱۹
کارت کد محرمانه ۱۹
صندلی ها ۲۰
توصیه های ایمنی ۲۲
ایمنی کودکان ۲۴
غربیلک فرمان ۲۶
گرمایش و تهویه ۲۷
تجهیزات داخلی ۳۰
تجهیزات داخلی (روآی سال) ۳۰
سیستم سوخت CNG * ۳۲

*در صورت نصب در خودروی شما

WWW.DIGITALKHODRO.COM 021 62 99 92 92

WWW.DIGITALKHODRO.COM
021 62 99 92 92

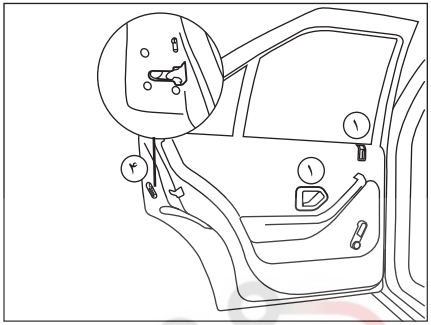

قفل و باز کردن درها

درهای جانبی – درصندوق عقب – دریچه باک

با استفاده از کلید: برای بازکردن در ، دستگیره بیرونی را بالا بکشید.

از داخل : دگمه قفل کن داخلی را فشار دهید، درها قفل می شوند :

برای باز کردن قفل، دگمه رابالا بکشید و برای باز کردن در، دستگیره را به سمت داخل بکشید.

قفل ایمنی کودکان

برای جلوگیری از باز شدن درهای عقب از داخل ، قفل ایمنی را به پایین فشار دهید.

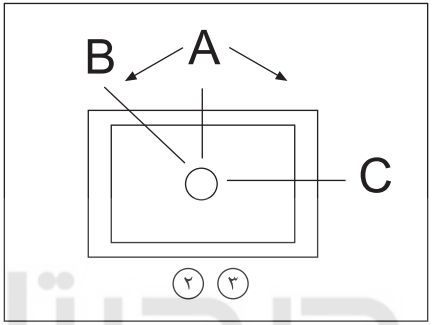

با استفاده از کلید (سوئیچ)و قفل مرکزی

کلیه درها، در صندوق عقب دریچه باک را میتوان هم زمان به وسیله کلید(سوئیچ)از بیرون خودرو و یا با استفاده از دگمه قفل کن درهای جلو از داخل ، قفل یا بازکرد.

سواری: پس از قفل کردن درها به وسیله قفل مرکزی، درصندوق عقب را می توان با استفاده از کلید وچرخاندن آن به سمت چپ(ازAبهB)باز کرد. برای قفل کردن ، کلید را به سمت راست (ازAبهC) بچرخانید،سپس به نقطه وسط (A) بازگردانید و آن را بیرون بیاورید.

قفل و باز کردن در صندوق عقب به طور مستقل از درهای جانبی :

– **باز کردن:** را به سمت چپ (ازAبهB)بچرخانید و دگمه را فشاردهید.

– **قفل کردن:** کلید را به سمت راست (ازAبهC) بچرخانید، سپس به نقطه A بازگردانده و بیرون بیاورید.

توجه :
پس از قفل کردن چناچه کلید را در وضعیت Cخارج نمایید امکان عملکرد قفل مرکزی روی قفل صندوق سلب خواهد شد.

WWW.DIGITALKHODRO.COM
021 62 99 92 92

WWW.DIGITALKHODRO.COM
021 62 99 92 92

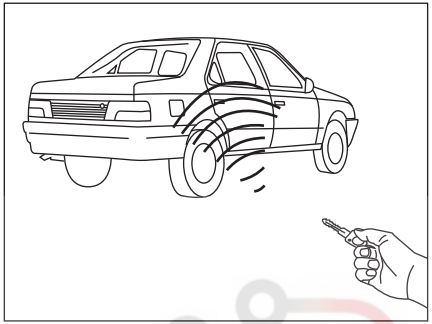

۳–به وسیله کنترل از راه دور

عملکرد این دستگاه نیز همانند کلید می باشد. برای کارکردن دستگاه آن را به سمت گیرنده که در بالای آینه داخل تعبیه شده است گرفته و دگمه آن رافشار دهید.

این دستگاه با دو عدد باتری ۳ ولت کار می کند، چنانچه چراغ دستگاه روشن نشد باتری ها را تعویض نمایید.

دیجیتال خودرو
شرکت دیجیتال خودرو سامانه (مسئولیت محدود)
اولین سامانه دیجیتال تعمیرکاران خودرو در ایران

WWW.DIGITALKHODRO.COM
021 62 99 92 92

WWW.DIGITALKHODRO.COM
021 62 99 92 92

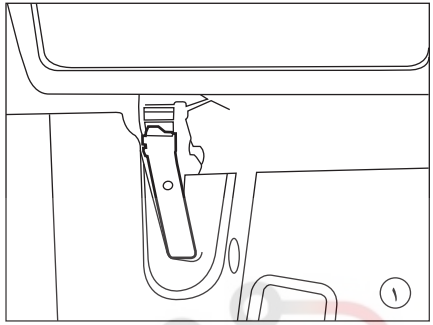

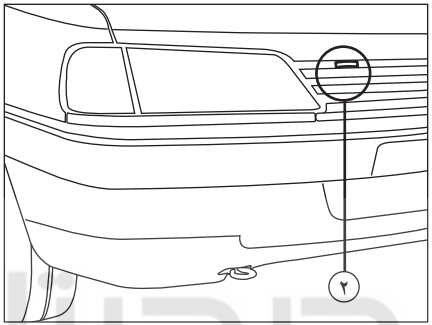

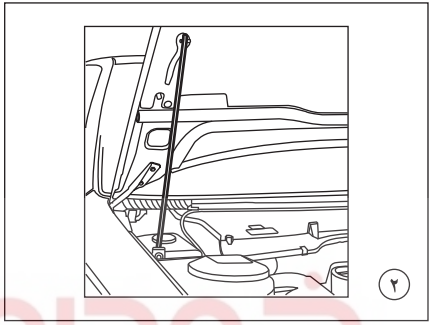

قفل و باز کردن درها

در موتور:

۱–**از داخل** دستگیره زیر در موتور را به سمت خود بکشید تا ضامن آن رها شود.

۲–از بیرون ضامن زیر در موتور را به سمت خود بکشید تا زبانه ایمنی قفل خلاص شود.

براساس باز نگهداشتن در موتور از میله اتکا استفاده کنید.

برا ی بستن ، میلهً اتکا را پایین بیاورید و در را از فاصله تقریباً ۳۰ سانتیمتری رها کنید، مطمئن شوید که در موتور کاملاًقفل شده باشد.

شبکه دیجیتال خودرو و سامانه (مسئولیت محدود)
اولین سامانه دیجیتال تعمیرکاران خودرو در ایران

WWW.DIGITALKHODRO.COM
021 62 99 92 92

WWW.DIGITALKHODRO.COM 021 62 99 92 92

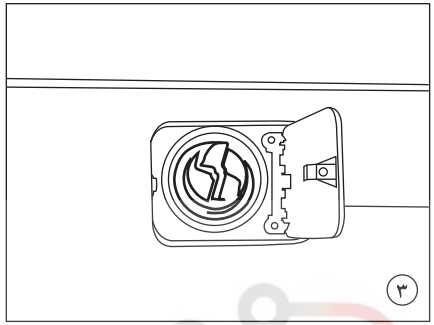

۳–درباک

برای باز کردن در باک، لبه جلویی دریچه باک را فشار دهید.

برای جلوگیری از مفقود شدن درباک ، محلی روی جداره داخلی دریچه برای قراردادن آن در نظر گرفته شده است.

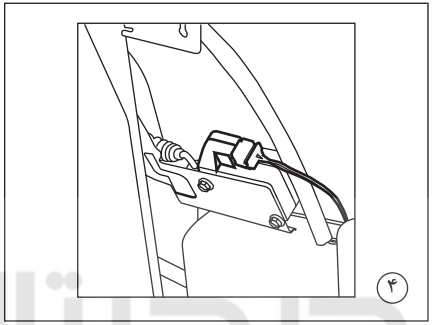

۴–باز کردن د ریچه باک در مواقع اضطراری

چنانچه سیستم قفل مرکزی از کار افتاده باشد می توان دریچه باک را از داخل صندوق عقب باز کرد:

–موکت روی گلگیر سمت راست صندوق را کنار بزنید(سواری) یا در عقب(استیشن) را باز کنید.

–زبانه قفل در باک را به عقب بکشید.

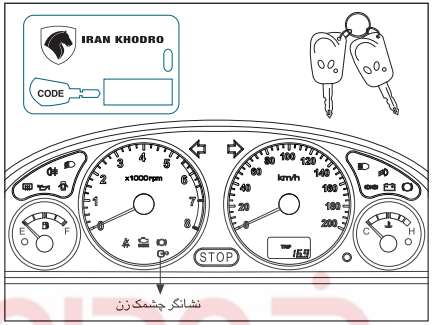

کارت کد محرمانه : (در خودروی روآی سال)

این کارت شامل کد شناسایی است که نمایندگی هنگام کار روی سیستم به آن نیاز دارد.

این کد توسط بر چسبی پوشانده شده است که در صورت نیاز ، میتوان بر چسب را پاک نموده و به کد دسترسی پیدا کرد.

کارت شناسایی خودرو خود بایستی در یک مکان مطمئن نگهداری شده و هرگز در داخل خودرو قرار داده نشود.

وجود نشانگر چشمک زن بر روی پانل جلو (مطابق شکل) به هنگام خاموش بودن خودرو نشانگر نصب این سیستم برروی خودرو می باشد.

سیستم بازدارنده استارت موتور (Immobilizer) (در خودروی روآی سال)

این کلید ها پس از لحظاتی از خاموش شدن موتور ، سیستم موتور را کنترل نموده و بدین وسیله از روشن شدن موتور بدون کلید اصلی جلوگیری می کند .

عملکرد :

هر کلید دارای یک قطعه الکترونیکی است که دارای کد مخصوصی میباشد . وقتی کلید وارد مغزی سوییچ می‌گردد کد کلید تشخیص داده شده و استارت زدن امکان پذیر خواهد بود. چنانچه کلید دارای کد نبوده و یا دارای کدی متفاوت با کد ذخیره شده در حافظه ی سیستم باشد ، استارت موتور کار نخواهد کرد.

WWW.DIGITALKHODRO.COM 021 62 99 92 92

WWW.DIGITALKHODRO.COM
021 62 99 92 92

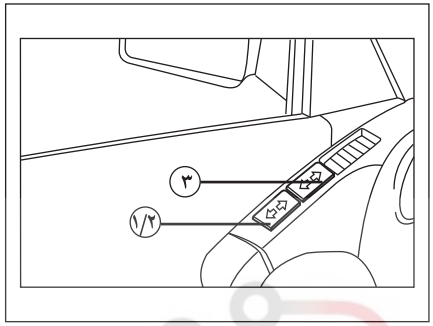

شیشهٔ بالابر برقی

۱ – عملکرد خودکار – با یک فشار مختصر روی یکی از لبه های طرفین دگمهٔ شیشهٔ بالابر سمت راننده، شیشه همان در به طور خودکار تا انتها بالا یا پایین می رود.

۲ – عملکرد برقی – شیشهٔ راننده: شیشه را می توان با وارد کردن فشار روی دگمه، بالا یا پایین برد. وقتی شیشه به محل دلخواه رسید دگمه را رها کنید.

۳ – عملکرد برقی – دگمهٔ بالا و پایین آوردن شیشهٔ سمت سرنشین جلو:

که روی در سمت چپ تعبیه شده است. همچنین روی در جلو سمت راست نیز یک دگمهٔ مخصوص شیشهٔ همان در وجود دارد.

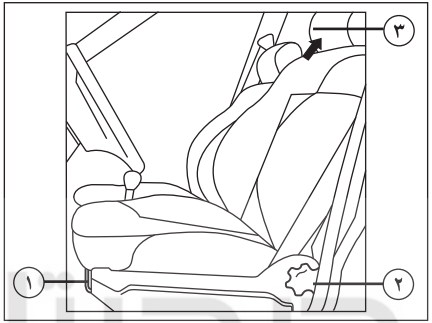

صندلیها

تنظیم صندلیهای جلو به صورت دستی :

۱ – جلو و عقب بردن صندلی : دستگیرهٔ قفل کن را به بالا بکشید و صندلی را حرکت دهید تا در محل دلخواه قرار بگیرد، سپس دستگیره را رها کنید تا در همان جا قفل شود.

۲ – تنظیم زاویهٔ پشتی صندلی : دستگیرهٔ پایینی را تا رسیدن پشتی به نقطهٔ دلخواه بچرخانید.

۳ – پشت سری صندلی : برای تنظیم ارتفاع به بالا بکشید.

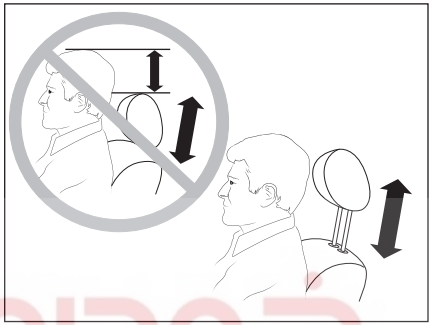

اخطار

جهت کاهش صدمات جانی و ایمنی به راننده و سرنشین جلو، لازم است تنظیمات ارتفاع پشتی سر و وضعیت سر نسبت به پشتی سر، مطابق تصاویر ذیل حتماً رعایت گردد.

مرکز دیجیتال خودرو سامانه (مسئولیت محدود)
اولین سامانه دیجیتال تعمیرکاران خودرو در ایران

WWW.DIGITALKHODRO.COM
021 62 99 92 92

WWW.DIGITALKHODRO.COM 021 62 99 92 92

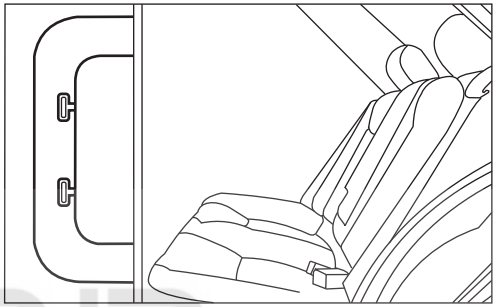

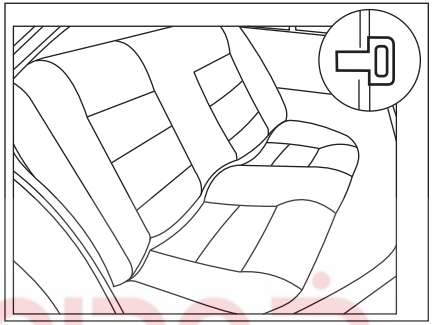

صندلی عقب

کفی صندلی: در پژو ROA کفی عقب یکپارچه می‌باشد.

برای باز کردن آن وسط لبهٔ جلو تشک را کمی بالا بکشید تا زبانهٔ قلاب‌های طرفین تشک از محل خود بیرون بیایند، سپس تشک را از زیر پشتی بیرون بیاورید.

توجه: از قرار دادن کف پوش اضافی و ضخیم در زیر پای راننده خودداری شود، زیرا کفپوش غیر استاندارد مانع از طی شدن کامل کورس پدال کلاچ و سهولت در تعویض دنده می گردد.

پشتی صندلی: برای باز کردن پشتی، از داخل صندوق عقب موکت پشت را کنار زده، با قلاب مخصوص زبانه های قلاب پشتی را از محل خود خارج کنید و همزمان پشتی را بالا بکشید تا قلابهای بالایی آن نیز آزاد شوند.

اولین سامانه دیجیتال تعمیرکاران خودرو در ایران

اخطار

– در هنگام حرکت خودرو از تنظیم صندلی خودداری کنید.

– دقت کنید هنگام حرکت، سرنشینان جلویی خودرو، با پشتی صندلی خوابیده سفر نکنند. کمر بندهای ایمنی در حالتی قابلیت کامل خود را دارند که زاویهٔ پشتی نسبت به خط عمود حدود ۲۵ درجه باشد.

– با توجه به اینکه پشتی سر یک وسیله ایمنی است، از وجود آن و صحیح قرار گرفتن آن در جای خود اطمینان حاصل نمایید.

WWW.DIGITALKHODRO.COM 021 62 99 92 92

WWW.DIGITALKHODRO.COM
021 62 99 92 92

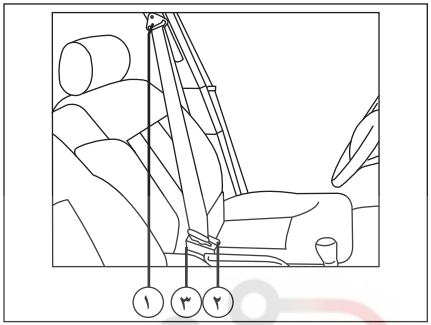

کمربندهای ایمنی

توصیه های ایمنی

– به طور منظم وضعیت قلابهای کمربند را وارسی کنید.
– بعد از هر تصادف نقاط اتکا و اتصال آنها را مورد بررسی قرار دهید.
– اگر کمربندها باید تعویض شوند حتماً از نوع یدکی استاندارد از همان سازنده استفاده کنید.
– هیچگونه تغییری در محل نصب آنها نباید داده شود.
– کمربندهای ایمنی را می توان برای کودکان کمتر از ۶ سال که روی صندلی بلند ویژه کودکان نشسته باشند تنظیم کرد.

تنظیم کمربند ایمنی

۱ – برای تنظیم ارتفاع کمربندهای جلو، ضامن تنظیم را کمی بیرون بکشید و قلاب بالای کمربند را از داخل ریل کشویی مربوطه حرکت داده، در محل دلخواه ضامن را رها کنید تا قفل شود.

بستن کمر بند ایمنی

۲ – **کمربندهای قرقره ای :** کمربند را به آرامی بکشید به طوری که قرقره آن قفل نشود، سپس سگک آن را داخل قلاب جا بیندازید.
هنگام ترمز شدید یا سرعت ناگهانی ، در سراشیبی و پیچهای تند کمربند قفل می شود.
۳ – **بازکردن کمربند:** دگمهٔ قرمز رنگ را فشار دهید.

اخطار

– کمر بندها تنها زمانی مفید و امن هستند که صندلی در حالت نزدیک به عمود قرار داشته باشد. اجازه ندهید هنگام حرکت ، سرنشینان جلویی خودرو از صندلی های با پشتی خوابیده استفاده کنند با انجام این عمل در کمربندهای ایمنی در سمت راننده، چراغ هشدار دهنده روی صفحه نمایش جلو داشبورد دیجیتال خاموش خواهد شد.
– از ورود اجسام خارجی بخصوص مواد چسبنده به داخل قفل که باعث درست عمل نکردن قفل کمر بند می‌شوند، جلو گیری کنید.
– برای اینکه از کارایی کمربند ایمنی کاسته نشود، کمربند را بر روی شانه خود نصب کنید .اطمینان حاصل کنید که پشتی صندلی ها در محل مناسب و صحیح قرار گرفته باشد.

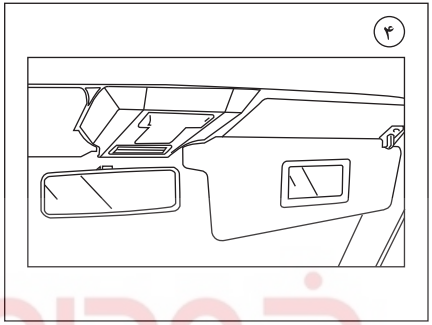

آینه ها

آینهٔ داخلی

۴ – آینهٔ داخلی برای دو حالت، رانندگی هنگام روز و هنگام شب قابل تنظیم می باشد.

اولین شبکه دیجیتال تعمیرکاران خودرو در ایران

WWW.DIGITALKHODRO.COM
021 62 99 92 92

WWW.DIGITALKHODRO.COM
021 62 99 92 92

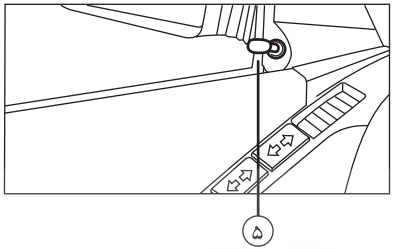

آینه های جانبی

قبل از تنظیم، آینه را با دست از بیرون به حالت معمول قرار دهید.

۵–**تنظیم دستی آینه:** به وسیلهٔ اهرم مربوطه از داخل انجام می شود.

اخطار

تصویر اجسام در آینه دورتر از فاصلهٔ واقعی آنها به نظر می رسد.

ایمنی خودرو

پلاک شماره کلید خودروی خود را از کلید جدا کرده، در جای مطمئنی نگهداری کنید. پس از خارج کردن کلید، فرمان را قدری بچرخانید تا قفل شود.

استفاده از کمربند ایمنی طبق مقررات الزامی است.

هیچگونه تغییری نباید در وضعیت نصب آن داده شود.

ترمز

هرگز در سرازیری با موتور خاموش رانندگی نکنید، بوستر ترمز در این حالت عمل نمی‌کند.

در جاده‌های خیس عدم چسبندگی چرخها روی جاده و همچنین تأخیر در عملکرد ترمز به علت رطوبت موجب لغزندگی خودرو و افزایش طول مسافت ترمز می‌شود. سطح روغن ترمز را مرتباً بازدید نمایید.

تایرها

فشار باد تایرها را مرتب بازدید کنید. اختلاف فشار باد تایرها می‌تواند در برگشت فرمان خودرو تأثیربگذارد.

چراغ جلو و چراغهای راهنما

مراقب باشید که چراغهای جلو وراهنما همواره در شرایط کاری مطلوبی بوده و تمیز باشند و نور آنها در ارتفاع درست و مناسب تنظیم شده باشد.

اخطار

خودروی خود را در حال روشن بودن در مکان هایی که امکان تماس با مواد و اجسام قابل اشتعال مانند علف و یا برگ با اگزوز داغ خودرو وجود دارد، پارک نکنید.

هشدار

– از پارک کردن خودرو در مکان های خلوت خودداری کنید.
– خودرو را در مکان های تاریک پارک نکنید.
– هرگز اسناد و مدارک خودرو یا کلیدهای یدکی را در داخل خودرو جا نگذارید.
– اگر پارکینگ دارید، از آن ا ستفاده کنید و حتماً سوئیچ را بردارید.
– همواره پیش از ترک کامل محل توقف خودرو ،از بسته شدن اتوماتیک هر چهار شیشه ،اطمینان حاصل فرمائید.

اولین سامانه دیجیتال تعمیرکاران خودرو ایران

WWW.DIGITALKHODRO.COM
021 62 99 92 92

WWW.DIGITALKHODRO.COM
021 62 99 92 92

توجه : افراد زیر ۷ یا ۸ سال به دلیل تفاوت نسبت وزن سر به بدن، کودک محسوب می شوند.

در کاهش ناگهانی سرعت خودرو، وزن سر با توجه به ضعف نسبی عضلات گردن کودکان می تواند صدمات جدی به ستون مهره ها وارد سازد. تنها در مواقعی که سن سرنشینان حدود ۱۰ سال و یا قد آنها بیش از ۱۳۵ سانتیمتر باشد، می توان آنان را نوجوان محسوب کرد.

به همین دلیل در اغلب کشورها جهت مسافرت، و استفاده از وسایل ایمنی مناسب کودکان قوانینی پیش بینی شده است.

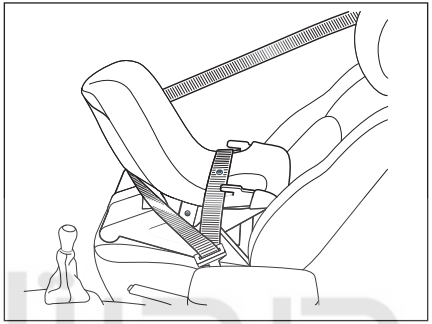

صندلی مخصوص اطفال تا سن ۹ ماهگی (وزن تا ۱۰ کیلوگرم) را به صورت رو به پشت از سه نقطه به تسمهٔ کمربند (کمربند با قرقرهٔ قفل شونده) محکم کنید.

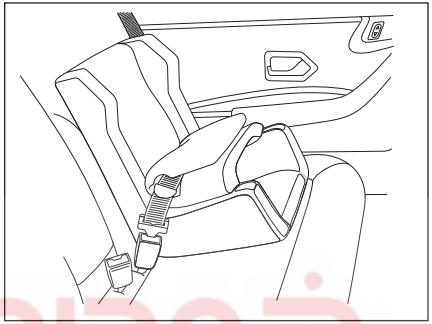

صندلی مخصوص اطفال ۹ ماهه تا ۳ ساله (وزن تا ۱۸ کیلوگرم) را به صورت رو به جلو، در صندلی عقب خودرو مستقر و از ۲ یا ۳ نقطه به کمربند (کمربند ساده یا با قرقرهٔ قفل شونده) محکم کنید.

اولین سامانه دیجیتال تعمیرکاران خودرو در ایران

اخطار

هیچ وسیله ای نباید در کف خودرو (قسمت جلو طرف راننده) وجود داشته باشد: زیرا در حالت ترمز شدید، این وسایل می توانند به زیر پدال بلغزند و مانع استفاده از پدالها شوند.

اخطار

هیچگاه خودرویی را که در آن کودک (یا حیوانی) قرار دارد و کارت کلید نیز درون آن می باشد، ترک نکنید، در واقع کودک (یا حیوان) می تواند شیشه بالابرهای برقی را فعال کنند و باعث گیر کردن بخشی ازبدن (گردن، بازو، دست و...)بین شیشه شود و این امر می تواند منجر به وارد آمدن جراحات جدی گردد.در صورت گیر کردن توسط شیشه، بلافاصله با فشردن کلید در جهت مخالف مشکل را حل کنید.

WWW.DIGITALKHODRO.COM
021 62 99 92 92

WWW.DIGITALKHODRO.COM 021 62 99 92 92

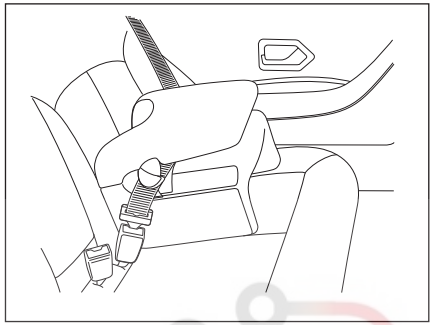

کودکان ۳ سال به بالا (وزن بیش از ۱۵ کیلوگرم) را می توان با یک محافظ مخصوص، در صندلی عقب خودرو، رو به جلو به گونه‌ای نشاند که کمربند (کمربند ساده یا کمر بند با قرقرهٔ قفل شونده) در دو یا سه نقطه به محافظ محکم شود (این روش بخصوص برای کودکان بین ۳ تا ۶ سال مناسب است.)

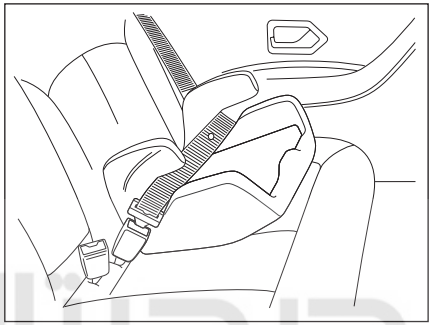

همچنین کودکان درشت اندام ۳ سال به بالا را می‌توان با یک تشک کمکی، در صندلی عقب خودرو و رو به جلو به گونه‌ای نشاند که کمربند (کمربند ساده یا کمربند با قرقرهٔ قفل شونده) در دو یا سه نقطه به تشک کمکی محکم شود (این روش بخصوص برای کودکان بین ۳ تا ۶ سال مناسب است.)

شرکت دیجیتال خودرو سامانه (مسئولیت محدود)
اولین سامانه دیجیتال تعمیرکاران خودرو در ایران

اخطار

اطفال و کودکان به هیچ وجه نبایدروی پای سرنشینان خودرو بنشینند. مخصوصاًهنگامیکه فرزند شما روی پایتان نشسته، خطر جراحات شدید وجود دارد. هیچگاه از یک کمربند برای بستن دو نفر به طور همزمان استفاده نکنید.

*در صورت نصب در خودروی شما

WWW.DIGITALKHODRO.COM 021 62 99 92 92

WWW.DIGITALKHODRO.COM
021 62 99 92 92

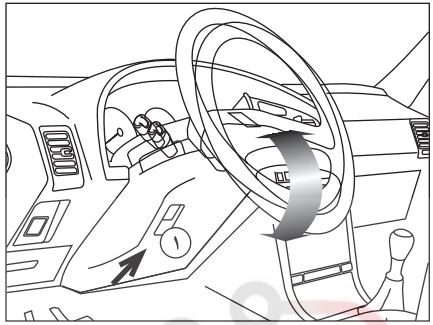

تنظیم غربیلک فرمان

۱– برای تنظیم ارتفاع غربالک فرمان:

دستگیره را فشار دهید تا از حالت قفل خارج شود.

غربالک را به مقدار دلخواه به طرف بالا یا پایین حرکت دهید.

پس از تنظیم، دستگیره را بکشید تا قفل شود.

توجه : هرگاه احساس کردید که موتور خودروی شما بد کار می کند (تک کار می کند) بلافاصله خودرو را متوقف کرده و نسبت به رفع مشکل آن در محل و یا با انتقال آن با وسیله نقلیه دیگر به تعمیر گاه مجاز اقدام نمائید. در غیر اینصورت احتمال آتش سوزی از ناحیه کاتالیست وجود دارد.

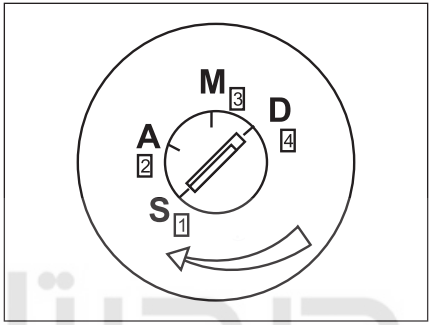

باز کردن قفل فرمان

فرمان را به آرامی قدری حرکت داده، کلید را داخل سوئیچ بچرخانید.

سوئیچ موتور

دارای چهار وضعیت می باشد :

۱ - **وضعیت**: سوئیچ بسته است.

۲-**وضعیت**: تجهیزات برقی وصل و مدار جرقّه قطع می باشد.

در این حالت چراغ اخطار شارژ باتری روشن می شود.

۳- **وضعیت**: راه اندازی موتور: مدار جرقه باز است.

در این حالت چراغهای اخطار زیر روشن می شوند:

- کاهش فشار روغن موتور
- بالا رفتن دمای مایع سیستم خنک کننده
- شارژ باتری
- عیب یاب
- توقف اضطراری (stop)
- کاهش سطح روغن ترمز یا درگیر بودن ترمز دستی

۴ - **وضعیت D** : شروع به استارت زدن میکنیم.

سایت دیجیتال خودرو سرمایه (مسئولیت محدود)
اولین سایت دیجیتال تعمیرکاران خودرو در ایران

WWW.DIGITALKHODRO.COM
021 62 99 92 92

WWW.DIGITALKHODRO.COM
021 62 99 92 92

تهویه و بخاری

سیستم بخاری

رفع یخ زدگی و بخارگرفتگی شیشه های جانبی و شیشه های جلو

دریچه های تهویهٔ جانبی

دریچه های تهویهٔ میانی

دریچه های تهویهٔ زیر پای سرنشین جلو

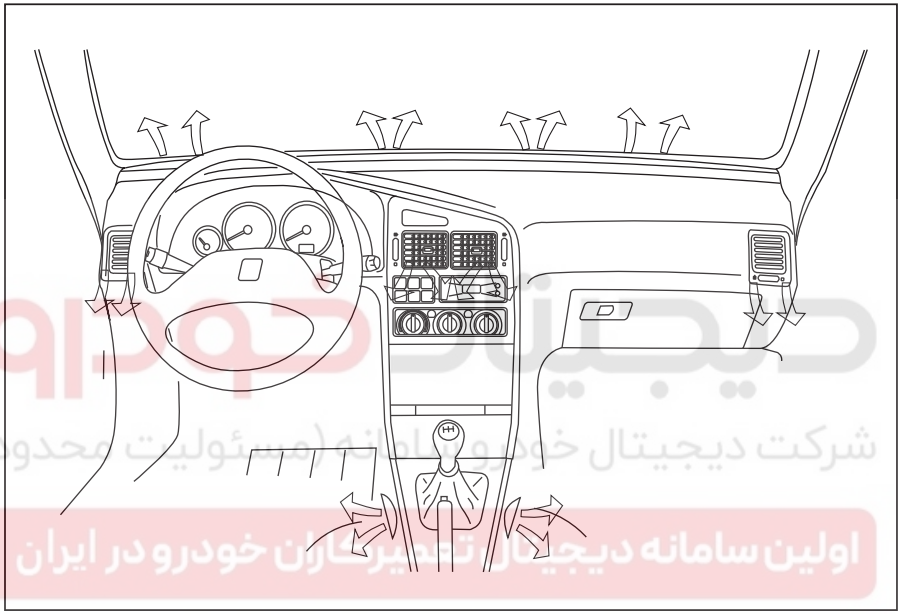

اخطار

مدارسیال خنک کننده را باز نکنید، این سیال برای چشم و پوست خطرناک است.

اخطار

- برای جلوگیری از رسوب گرفتگی بخاری، از آب مقطر(در رادیاتور) استفاده نمائید.
- کولر خودرو را هر ۱۵روز یکبار حداقل بمدت ۱۰دقیقه روشن نمائید.(حتی در زمستان)
- برای خاموش کردن کولر خودرو ابتدا دکمه A\C را خاموش کرده و پس ازچند ثانیه موتور را خاموش نمائید.

WWW.DIGITALKHODRO.COM
021 62 99 92 92

WWW.DIGITALKHODRO.COM
021 62 99 92 92

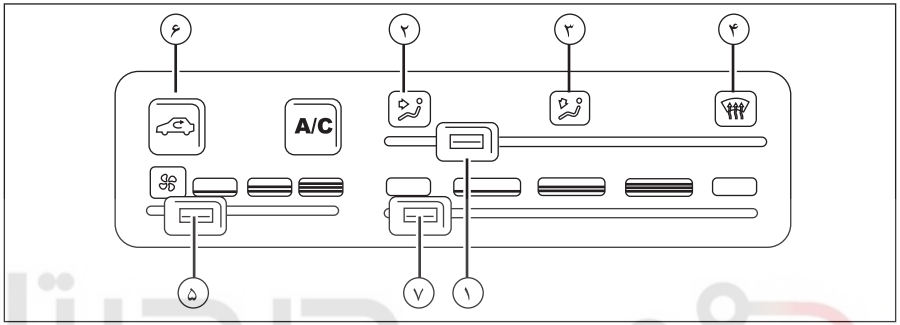

تهویه – بخاری

توزیع هوا

۱–انتقال یا ورود هوا از دریچه های مسیر ورود هوا
۲–انتقال یا ورود هوا از دریچه های وسط و طرفین جلو داشبورد داخل خودرو
۳– انتقال یا ورود هوا از دریچه های زیر پای سرنشین
۴–انتقال یاورود هوا از دریچه های شیشه های جلو و طرفین
برای پاک کردن سریع بخار و یخ زدگی روی شیشه های جانبی، کلید سرعت پنکه و درجه حرارت را روی وضعیت حداکثر قرار دهید. به منظور برخورداری از هوای تازه در داخل اتاق خودرو و توزیع مناسب آن، مراقب باشید که مانعی در مسیر شبکه های بیرونی ورود هوا واقع در پایین شیشهٔ جلو و همچنین دریچه های تهویه زیر صندلیهای جلو وجود نداشته باشد.

تنظیم ورود هوا

۵– دگمه شماره ۵ را با دستیابی به مقدار مطلوب وزیدن پنکه به حرکت در آورید.

چرخش هوای داخل خودرو

۶– دگمه شماره ۶ را فشار دهید(چراغ روشن می شود)، دریچهٔ ورود هوای بیرون مسدود گردیده و فقط هوای درون خودرو به گردش در می آید.
این وضعیت فقط در حالتهای زیر مورد استفاده قرار خواهد گرفت:
– جلوگیری از هوای نامطلوب بیرون (گرد و خاک، بوی نامطبوع و غیره)
– گرم شدن سریع داخل اتاق، به طوری که مانع از بخارگرفتگی شیشه ها بشود.

دمای هوا

۷ـ خودروهای فاقد کلید تنظیم خودکار درجه حرارت:
– آبی :دمای محیط
– قرمز: گرم
برای متعادل نگه داشتن درجه حرارت داخل اتاق خودرو، زمانی که دمای هوای بیرون بین ۵– تا ۵+ درجه سانتیگراد می باشد اقدامات زیر را انجام دهید:
– دگمه تنظیم دمای هوا (۷) را در وسط ناحیه قرمز قرار دهید.
– دگمه تنظیم سرعت پنکه (۵) را در وسط قرار دهید.
– دگمه توزیع هوا (۱) را بین وضعیت تهویهٔ شیشهٔ جلو و وضعیت تهویه طرفین و میانی قرار دهید.

WWW.DIGITALKHODRO.COM
021 62 99 92 92

WWW.DIGITALKHODRO.COM 021 62 99 92 92

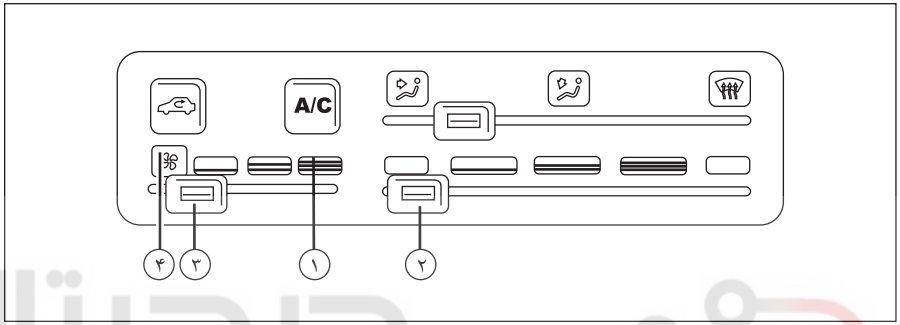

کولر

۱– دگمه روشن وخاموش کردن کولر:

دمای هوا

۲– مقدار دمای هوای داخل خودرو را می توان به میزان مورد نیاز تنظیم کرد.

۳– دگمه راتا دستیابی به مقدار مطلوب وزیدن پنکه، به حرکت در آورید.

چرخش هوای داخل خودرو

۴– دگمه مربوط را فشار دهید (چراغ روشن می شود).

دریچه ورودی هوای بیرون مسدود گردیده و فقط هوای درون خودرو به گردش در می آید.

این وضعیت فقط در حالت های زیر مورد استفاده قرار خواهد گرفت :

– جلوگیری از هوای نا مطلوب بیرون(گرد و خاک، بوی نامطبوع و غیره)

– گرم شدن سریع داخل اتاق، به طوری که مانع از بخارگرفتگی شیشه ها بشود.

– عملکرد بهتر سیستم کولر

WWW.DIGITALKHODRO.COM 021 62 99 92 92

WWW.DIGITALKHODRO.COM
021 62 99 92 92

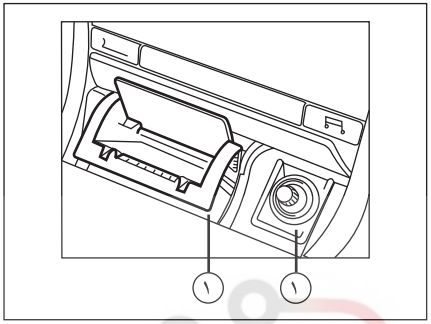

۱–جای خاکستر سیگار و فندک

دگمه را فشار دهید تا دریچه باز شود. برای تخلیه، زیر سیگاری را بیرون بکشید.

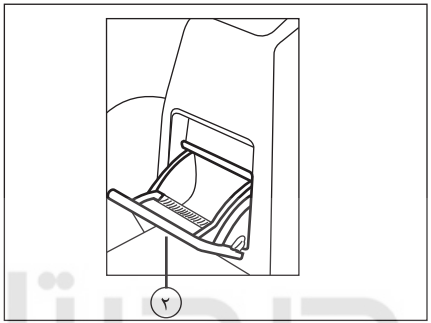

۲– جای خاکستر سیگار عقب

لبه بالای زیر سیگاری را فشار دهید تا باز شود و برای تخلیه آن را بیرون بیاورید.

اخطار

جا سیگاری ها از نظر آتش سوزی پر خطر هستند. از ریختن خرده کاغذ یا دیگر مواد آتش زا در آنها خودداری کنید.

تجهیزات داخلی (در خودروی روآی سال)

شیشه بالا بر برقی	شیشه های جلو	●
	پنجره تهویه	○
	شیشه عقب	○
صندلی برقی	○	
کولر	Sanden	
بوق هشدار دهنده سرعت مجاز	Over 20 km/h ○	
کنترل کننده سرعت	Optional	
دزدگیر	○	
سیستم ضد سرقت	Immobilizer	
شیشه گرمکن عقب	●	

دیجیتال خودرو
شرکت دیجیتال خودرو سامانه (مسئولیت محدود)
اولین سامانه دیجیتال تعمیرکاران خودرو در ایران

WWW.DIGITALKHODRO.COM
021 62 99 92 92

WWW.DIGITALKHODRO.COM 021 62 99 92 92

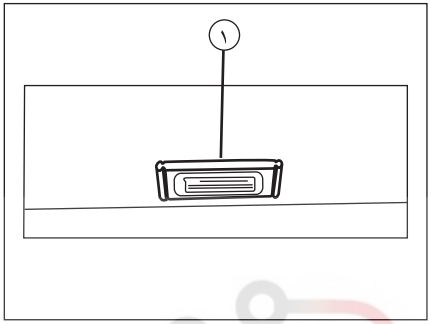

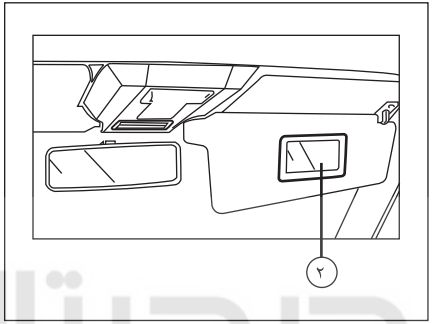

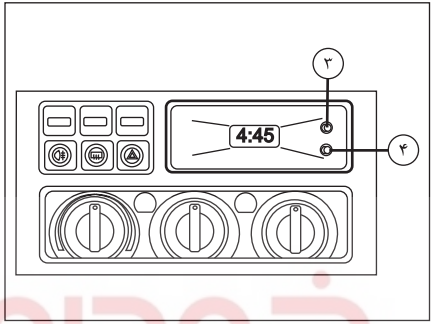

تجهیزات داخلی

۱– چراغ سقف جلو و عقب: در سه وضعیت قرار می گیرد:

– به طرف جلو: روشن دائمی

– وضعیت وسط: چراغ هنگام باز کردن و بستن درهای جلو روشن یا خاموش می شود.

– به طرف عقب: خاموش

۲– آینه آرایش: روی آفتابگیر سمت راست، آینه آرایش نصب شده است.

ساعت

برای میزان کردن:

۳– ساعت

۴– دقیقه

ساعت برقی روی صفحهٔ درجات و علائم

برای تنظیم زمان دگمه را فشار دهید و بچرخانید.

WWW.DIGITALKHODRO.COM 021 62 99 92 92

WWW.DIGITALKHODRO.COM
021 62 99 92 92

ویژگی خودروهای دوگانه سوز

یکی از زمینه های مورد توجه پژوهشگران صنعت خودرو و محیط زیست، جایگزینی سوختهای رایج با سوخت های جدید است که ویژگی هایی نظیر حفظ راندمان خودرو و آلایندگی اندک، صرفه اقتصادی و تأمین آسان را داشته باشد.

گاز طبیعی فشرده CNG (Compressed Natural Gas) به دلیل وجود منابع عظیم گاز طبیعی، قیمت پایین تر و آلایندگی کمتر و نیز وجود شبکه توزیع گسترده، گزینه بسیار مناسبی برای این جایگزینی در ایران است .

گروه صنعتی ایران خودرو در راستای دستیابی به بازار جهانی و پیشگامی در بازار داخلی پس از انجام مطالعات گسترده، تولید خودروهای دو سوخته گاز-بنزین را در اولویت کاری خود قرار داده است.

خودروی پژو ROA دوگانه سوز شما از محصولاتی هستند که برای تحقق این مهم تولید شده است.

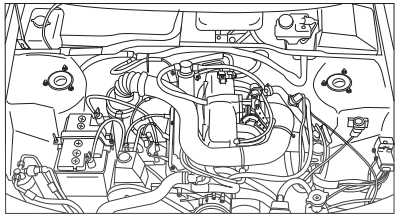

الف

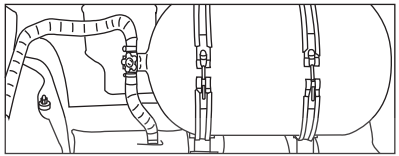

ب

معرفی قطعات و تجهیزات سیستم گاز

برای گاز سوز شدن خودروی شما، دو مجموعه اصلی اضافه شده اند که عبارتند از:

الف. کیت

ب. مخزن و متعلقات آن

کیت مجموعه ای از قطعات مختلف برقی و مکانیکی است که در محفظهٔ موتور، نصب شده است و مخزن و اتصالات مربوطه در صندوق عقب قرار دارد.

شرکت دیجیتال خودرو سامانه (مسئولیت محدود)
اولین سامانه دیجیتال تعمیرکاران خودرو در ایران

WWW.DIGITALKHODRO.COM
021 62 99 92 92

WWW.DIGITALKHODRO.COM
021 62 99 92 92

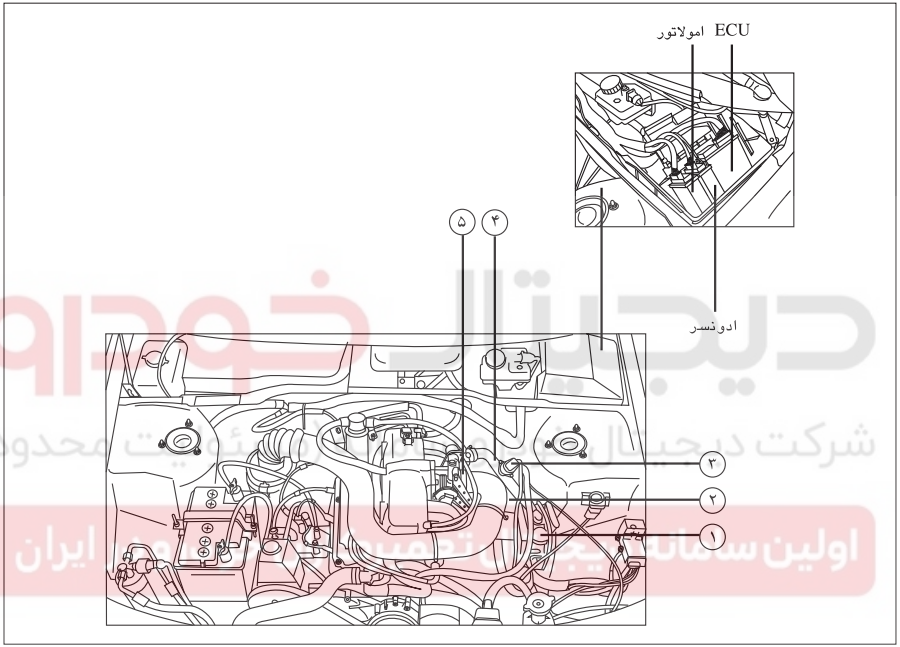

۱. **رگولاتور:** فشار گاز را از حداکثر مقدار ۲۰۰ بار در سه مرحله به پایین تر از یک بار می رساند.

۲. **شلنگ انتقال گاز از رگولاتور به شیر تنظیم کننده جریان:** جهت انتقال گاز از رگولاتور به شیر تنظیم جریان گاز، استفاده می شود.

۳. **تنظیم کننده جریان گاز:** مقدار دبی ورودی به میکسر را با توجه به شرایط موتور، تنظیم می کند.

۴. **شلنگ انتقال گاز به میکسر سوخت:** گاز طبیعی را به میکسر هدایت می کند.

۵. **میکسر:** گاز خروجی از شیر تنظیم را به نسبت مناسب با هوا مخلوط کرده و به منیفولد ورودی هدایت می کند.

۶. **دسته سیم گاز:** انتقال سیگنالهای ورودی و خروجی از طریق دسته سیم انجام می شود.

۷. **واحد پردازش الکتریکی گاز (ECU):** با توجه به سیگنالهای ورودی، عملکرد موتور را در حالت گاز، از طریق ارسال سیگنال به عملگرها، کنترل می نماید.

۸. **ادونسر:** پیش انداختن زمان جرقه زدن شمع را نسبت به حالت بنزین سوز، به عهده دارد.

۹. **امولاتور:** از طریق ایجاد یک مقاومت ظاهری، انژکتورهای بنزین را به گونه ای غیر فعال می نماید تا خطایی بر روی **ECU** بنزین ثبت نگردد.

۱۰. **شلنگهای رفت و برگشت آب گرم به رگولاتور:** آب بخاری را برای گرم کردن رگولاتور، جهت جلوگیری از یخ زدگی آن در زمان کار کردن، به رگولاتور هدایت می کند.

WWW.DIGITALKHODRO.COM
021 62 99 92 92

WWW.DIGITALKHODRO.COM
021 62 99 92 92

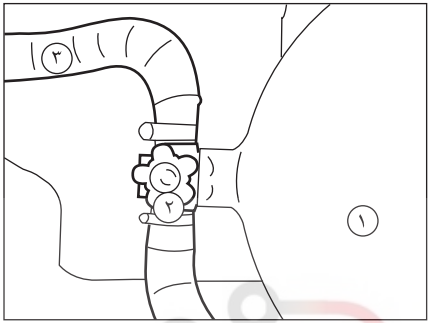

معرفی قطعات CNG در صندوق عقب

۱. **مخزن گاز:** گاز طبیعی فشرده با حداکثر فشار ۲۰۰ بار در آن ذخیره می شود.

۲. **شیر مخزن گاز:** شیر گاز بعد از مخزن را باز یا بسته می نماید و شامل تجهیزاتی است که جهت ایمنی سیستم گاز، به کار گرفته می شود که عبارتند از:

۱-۲) سوپاپ فشاری: در صورت افزایش فشار گاز داخل مخزن بیش از حد مجاز، گاز مخزن را تخلیه می کند.

۲-۲) سوپاپ حرارتی: در صورت افزایش دمای گاز داخل مخزن بیش از حد مجاز، گاز مخزن را تخلیه می کند.

۳-۲) شیر کنترل دبی: در صورت بریده شدن لوله فشار بالا، خروج گاز را از مخزن محدود می نماید.

۳. **لوله انتقال و سیستم تهویه گاز:** در صورت بروز نشتی در اتصالات، سیستم تهویه گاز را به بیرون از قسمت کابین هدایت می کند.

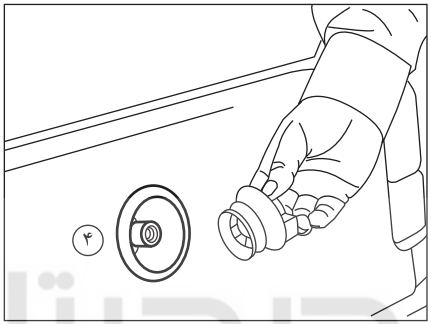

۴. **پرکن:** قطعه ایست که برای سوختگیری مخزن گاز، که در جایگاه سوخت گیری، نازل سوخت گیری به آن وصل می شود.

*در صورت نصب در خودروی شما

WWW.DIGITALKHODRO.COM
021 62 99 92 92

WWW.DIGITALKHODRO.COM 021 62 99 92 92

۳ رانندگی

دیجیتال خودرو
شرکت دیجیتال خودرو سامانه (مسئولیت محدود)
اولین سامانه دیجیتال تعمیرکاران خودرو در ایران

نشانگر های صفحه نمایش جلو آمپر ۳۶
چراغ و نشانگرها ۳۸
روشن کردن ورانندگی ۴۰
روشن کردن و رانندگی CNG* ۴۲
مراحل سوخت گیری CNG* ۴۳
برف پاک کن و شیشه شوی ۴۶

*در صورت نصب در خودروی شما

WWW.DIGITALKHODRO.COM 021 62 99 92 92

WWW.DIGITALKHODRO.COM
021 62 99 92 92

صفحه درجات و علائم

چراغهای نشانگر و درجات

۱– نور پایین چراغهای جلو

۲– دور سنج موتور

۳– راهنمای سمت چپ

۴– راهنمای سمت راست

۵– کیلومتر شمار

۶– سرعت سنج

۷– صفر کن مسافت شمار

۸– نور بالای چراغهای جلو

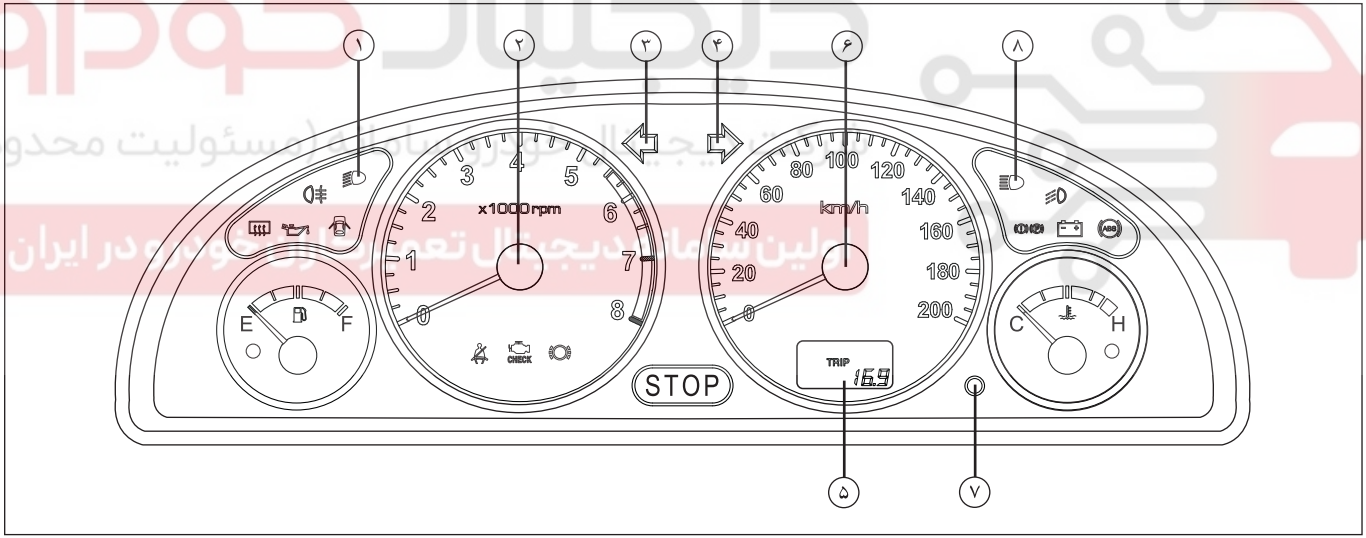

WWW.DIGITALKHODRO.COM
021 62 99 92 92

WWW.DIGITALKHODRO.COM
021 62 99 92 92

صفحه درجات و علائم

چراغهای اخطار و شاخص ها

۱– چراغهای اخطار کاهش سطح سوخت

۲– شاخص مقدار سوخت

۳– چراغ اخطار کاهش فشار روغن موتور

۴– چراغ اخطار شارژ باطری

۵– چراغ اخطار کاهش سطح روغن‌ترمز یا درگیر بودن ترمز دستی

۶– چراغ اخطار توقف اضطراری

۷– شاخص دمای مایع سیستم خنک کننده

۸– چراغ اخطار بالا رفتن دمای مایع سیستم خنک کننده

۹– چراغ اخطار عیب یاب

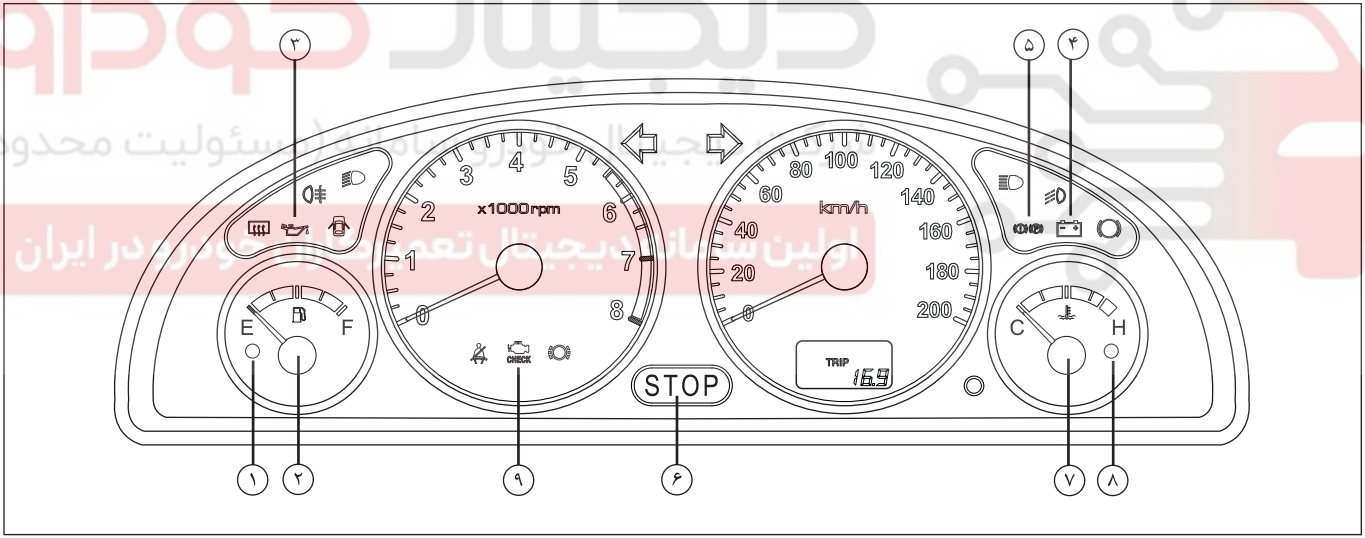

WWW.DIGITALKHODRO.COM
021 62 99 92 92

WWW.DIGITALKHODRO.COM
021 62 99 92 92

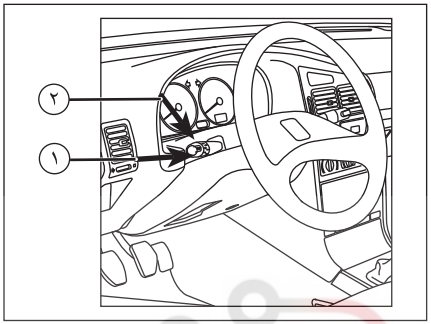

علائم اخطار :

۱ – **بوق :** انتهای دستهٔ راهنما را به داخل فشار دهید.

۲ – **علامت دادن با نور بالا :** دسته راهنما را به طرف فرمان بکشید.

چراغهای راهنما :

– **سمت راست :** دستهٔ راهنما را به طرف بالا فشار دهید.

– **سمت چپ :** دستهٔ راهنما را به طرف پایین فشار دهید.

– موقع سبقت گرفتن یا تغییر مسیر دادن : دسته راهنما را قدری در جهت مورد نظر حرکت دهید.

– تغییر مسیر کامل : برای گردش کامل، دستهٔ راهنما را تا انتها به سمت مورد نظر فشار دهید.

– در اثر برگشت فرمان، دستهٔ راهنما به طور خودکار به حالت اولیه برمی گردد.

چراغ اعلام خطر (فلاشر): کلید این چراغ روی صفحهٔ داشبورد تعبیه شده است. (یک عدد مثلث اخطار داخل صندوق عقب قرار داده شده است).

سوت اخطار: راننده را هنگام خارج شدن از خودرو، متوجه روشن بودن چراغ های جلو می کند و در صورتی به صدا در می آید که یکی از درها باز بوده و سوئیچ بسته باشد.

روشن کردن چراغها

۵ – **وضعیت O**: چراغها خاموش

چراغهای کوچک (و نور مخصوص رانندگی شبانه در شهر) :

دسته راهنما را یک چهارم دور به طرف جلو بچرخانید.

نور پایین چراغهای جلو : دستهٔ راهنما را به اندازهٔ یک چهارم دیگر به طرف جلو بچرخانید.

نور بالای چراغهای جلو: دستهٔ راهنما را به طرف فرمان بکشید.

برای باز گرداندن به نور پایین، دسته راهنما را مجدداً به طرف فرمان بکشید.

WWW.DIGITALKHODRO.COM
021 62 99 92 92

WWW.DIGITALKHODRO.COM
021 62 99 92 92

چراغهای اخطار

روشن شدن هر یک از چراغهای اخطار هنگام رانندگی به منزلهٔ نقص فنی خود رو است.

شارژ باتری

روشن شدن این چراغ نشان دهندهٔ یکی از موارد زیر می‌باشد:

- شل بودن اتصالات کابل باتری یا استارت
- پاره شدن یا شل بودن تسمهٔ آلترناتور
- اشکال فنی آلترناتور

کاهش سطح روغن ترمز یا درگیر بودن ترمز دستی

این چراغ نشان دهندهٔ هر یک از موارد زیر می‌باشد.

- ترمز دستی به طور کامل پایین آورده نشده است .
- سطح روغن ترمز در مخزن خیلی پایین است.

عیب یاب

این چراغ در هنگام بروز اشکال در سیستم انژکتور روشن خواهد شد.

انژکتور

- بروز اشکال در سیستم جرقه زنی

کاهش فشار روغن موتور

این چراغ همزمان با چراغ اخطار توقف اضطراری (stop) ، چراغ اخطار بالا رفتن دمای مایع سیستم خنک کننده وچراغ کاهش سطح روغن ترمز، روشن شده و نشان دهندهٔ یکی از موارد زیر می باشد:

- کافی نبودن فشار روغن
- کمبود روغن در سیستم روغن کاری

در این گونه مواقع لازم است خودرو را متوقف کرده و در صورت نیاز کسری روغن را تکمیل نمایید.

سایت دیجیتال خودرو سامانه (مسئولیت محدود)
اولین سامانه دیجیتال تعمیرکاران خودرو در ایران

WWW.DIGITALKHODRO.COM
021 62 99 92 92

WWW.DIGITALKHODRO.COM
021 62 99 92 92

کاهش سطح سوخت

این چراغ موقعی روشن می‌شود که سوخت داخل باک به کمتر از ۸ لیتر برسد. ظرفیت باک حدود ۵۲ لیتر است.

بالا رفتن دمای مایع سیستم خنک کننده

این چراغ همزمان با چراغ اخطار توقف اضطراری (STOP) روشن می‌شود و نشان دهندهٔ بالا رفتن دمای مایع در اثر یکی از اشکالات زیر می‌باشد:

- از کار افتادن پنکهٔ برقی رایاتور: فیوز را بازدید کرده و در صورت نیاز تعویض کنید.
- هرز رفتن (ریزش) مایع خنک کننده: سطح مایع را بازدید کنید.
- از کار افتادن پمپ آب
- شل بودن و یا افتادن تسمهٔ پمپ آب

لازم است بلافاصله خودرو را متوقف کنید.

شاخص دمای مایع سیستم خنک کننده

عقربهٔ نشانگر در ناحیه(نرسیده به وسط) دمای مناسب (۸۲ درجه سانتیگراد) را نشان می‌دهد.

STOP توقف اضطراری (STOP)

این چراغ همزمان با چراغهای اخطار کاهش سطح مایع خنک کننده، کاهش فشار روغن، کاهش سطح روغن ترمز و یا درگیر بودن ترمز دستی روشن می‌شود.

لازم است سریعاً خودرو را متوقف کنید.

هشدار

اگر چراغ STOP به هر دلیلی روشن شود راننده نباید به رانندگی ادامه دهد و در صورت ادامه مسیر هر گونه خسارت وارده به عهده مالک خودرو می باشد.

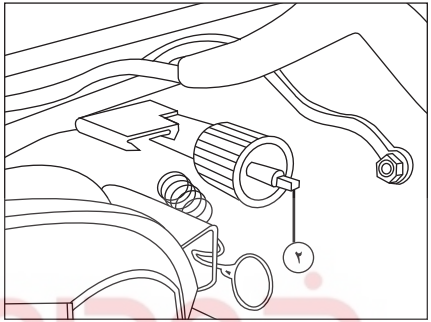

چراغ ها – بوق ها

۱–چراغ مه شکن عقب:

این چراغ فقط هنگامی روشن می شود که چراغهای بزرگ جلو (نور پایین یا بالا) و یا چراغ مه شکن جلو روشن باشد.

تنظیم نور چراغ های جلو:

ارتفاع نور چراغ های جلو را می توان با توجه به میزان بار خودرو تنظیم کرد.

۲– تنظیم از داخل محفظه موتور:

– وضعیت ۱ :هنگامی که صندلی های جلو اشغال باشند.

– وضعیت ۲ : هنگامی که صندلی های جلو و عقب اشغال بوده و صندوق عقب محتوی بار می باشد.

– وضعیت ۳ : هنگامی که صندلی راننده اشغال بوده و صندوق عقب محتوی بار می باشد.

WWW.DIGITALKHODRO.COM
021 62 99 92 92

WWW.DIGITALKHODRO.COM 021 62 99 92 92

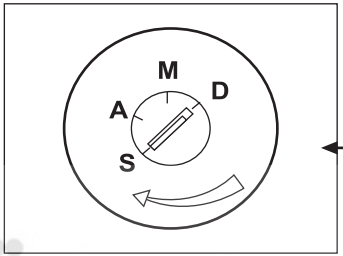

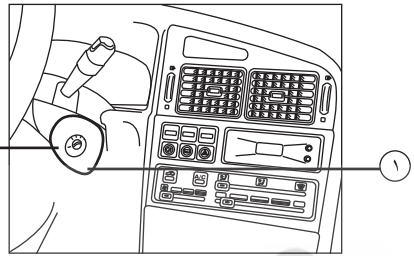

روشن کردن موتور

۱ـوضعیت D : استارت زدن ـ به محض روشن شدن موتور، سوئیچ را رها کنید. در این حالت نباید روی پدال گاز فشار بیاورید.

وقتی موتور روشن بشود چراغهای اخطار زیر خاموش خواهند شد:

ـ کاهش فشار روغن موتور

ـ بالا رفتن دمای مایع سیستم خنک کننده

ـ شارژ باتری

ـ عیب یاب

ـ توقف اضطراری(STOP)

ـ کاهش سطح روغن ترمز (در صورت پایین بودن دستهٔ ترمز دستی) یا درگیر بودن ترمز دستی

توصیه های مفید

روشن کردن موتور: هیچوقت موتور خودرو را درمحیط بسته روشن نکنید زیرا دودی که از اگزوز خارج می‌شود دارای گاز کشنده مونواکسید کربن است. قبل از استارت زدن، دسته دنده را به حالت خلاص درآورده و ترمز دستی را بکشید. سوئیچ را بچرخانید دقت کنید که حتماً دو چراغ خطر روغن و باتری روشن شده باشند.

سپس استارت بزنید و پس از روشن شدن موتور بهتر است در همان وضعیت خودرو را در دنده یک به حرکت درآورده و برای مدت کمی از دنده سنگین استفاده کنید.

نکته

در صورتی که خودروی شما توسط سوییچ کنترل از راه دور قفل شده باشد و اقدام به باز کردن خودرو یا در صندوق عقب با سوییچ مکانیکی نمایید دزدگیر فعال بوده و باعث فعال شدن آژیر خواهد شد.

توجه

برای سهولت در روشن کردن موتور در دمای زیر صفر، پدال کلاچ را تا انتها فشار دهید.

اخطار

– هنگامی که خودرو در حال حرکت است از خاموش کردن خودرو یا بیرون آوردن سوئیچ خودداری کنید، زیرا فرمان خودرو قفل شده و هدایت آن غیر ممکن می شود.

– از استارت زدن و روشن نگه داشتن موتور خودرو به مدت طولانی در مکانهای سرپوشیده جداً خودداری شود.

WWW.DIGITALKHODRO.COM 021 62 99 92 92

WWW.DIGITALKHODRO.COM
021 62 99 92 92

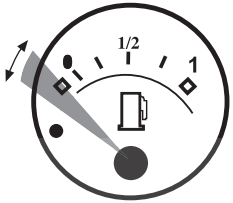

حداقل ۵ لیتر در باک

روشن کردن و رانندگی با استفاده از سوخت CNG (۱)

تغییر نوع سوخت مصرفی با استفاده از کلید تبدیل سوخت که روی داشبورد و در بالای جعبه فیوز قرار دارد، انجام می شود و انتخاب سوخت **CNG** در موقعیت های ذیل امکان پذیر است.

الف). قبل از شروع حرکت (ابتدا خودرو روی بنزین روشن شود و سپس بر روی گاز سوئیچ گردد).

ب). در حین رانندگی.

ج). روشن کردن خودرو بر روی گاز به طور مستقیم. (۲)

(۱) مربوط به خودروی ROA دوگانه سوز.

(۲) این حالت فقط در موارد اضطراری نظیر عدم وجود بنزین، به کارگرفته می شود و در شرایط عادی استفاده از این روش به دلیل وجود احتمال آسیب دیدگی قطعات گاز سوز، به هیچ وجه توصیه نمی شود.

الف). انتخاب سوخت CNG قبل از شروع حرکت

موتور را روی بنزین روشن کرده و سپس کلید تبدیل سوخت را فشار دهید. در این حالت علاوه بر روشن بودن چراغ زرد سمت راست، چراغ سبز سمت چپ و چراغ قرمز ذخیره گاز سمت چپ کلید تبدیل، به صورت چشمک زن سریع قرار می گیرند.

چشمک زدن چراغهای مذکور بیانگر این است که هنوز تبدیل سوخت از بنزین به گاز صورت نگرفته است. سپس با سپری شدن زمان اندکی و با فشار دادن پدال گاز، تبدیل سوخت انجام می گیرد.

در این حالت چراغ سمت چپ کلید تبدیل (سبز رنگ) به صورت دائم روشن مانده و چراغ های قرمز ذخیره گاز و زرد سمت راست، خاموش می شود.

زمانی که موتور بر روی گاز روشن باشد، چهار چراغ سبز کلید تبدیل متناسب با میزان فشار گاز داخل مخزن روشن خواهد بود.

نکته:

در صورتیکه هنگام فشردن کلید تبدیل، دور موتور بالاتر از ۴۰۰۰ دور در دقیقه باشد و خودرو در حالت شتابگیری باشد، نشانگر گاز بر روی صفحه نمایش شروع به چشمک زدن کرده و تا خارج شدن از این محدوده، موتور در حالت بنزین باقی می ماند و سپس به حالت گاز می رود. لازم به ذکر است در دو حالت ذیل موتور بصورت خودکار (بدون نیاز به فشردن کلید تبدیل) از حالت بنزین به گاز می رود.

نکته مهم

با توجه به اینکه پمپ بنزین حتی در زمان کارکرد موتور بر روی CNG، در حال کار کردن بوده و همچنین جهت خنک کاری پمپ بنزین، ضروری است همواره مقداری بنزین حداقل ۵ لیتر در باک باقی بماند.

ب). انتخاب سوخت CNG در حین حرکت

در این حالت کافی است که کلید تبدیل را یکبار فشار داده، سپس بلافاصله، تبدیل سوخت انجام خواهد شد.

ج). روشن کردن موتور بر روی CNG به طور مستقیم

یادآوری: روش فوق فقط در موارد خاص از قبیل عدم وجود بنزین، قابل استفاده بوده و در شرایط عادی به هیچ وجه توصیه نمی شود.

در این روش ابتدا سوئیچ را باز کرده و سپس کلید تبدیل را در حالت گاز قرارداده و سپس استارت زده می شود. در صورتی که مشکل فنی در سیستم گاز نباشد، موتور بر روی سوخت CNG روشن خواهد شد.

بازگشت از حالت گاز به بنزین

سوئیچ کردن بر روی بنزین در هر حالتی با سهولت و فقط با یکبار فشار دادن کلید تبدیل و گذشت اندک زمانی انجام خواهد شد. زمانی که موتور بر روی بنزین روشن باشد، چراغ سمت راست کلید تبدیل (زرد رنگ) روشن خواهد بود و کلیه چراغهای دیگر در وضعیت خاموش قرار می گیرند.

هشدار

** این حالت فقط در موارد اضطراری نظیر عدم وجود بنزین، به کارگرفته می شود و در شرایط عادی، استفاده از این روش به دلیل آسیب دیدن قطعات گاز سوز، به هیچ وجه توصیه نمی شود.

WWW.DIGITALKHODRO.COM
021 62 99 92 92

WWW.DIGITALKHODRO.COM 021 62 99 92 92

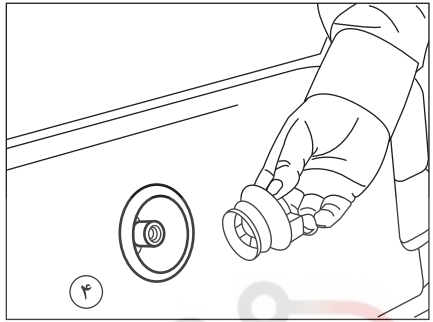

مراحل انجام سوختگیری CNG*

۱) قبل از مراجعه به جایگاه و تا زمان حضور در جایگاه از استعمال دخانیات و استفاده از تلفن همراه، جداً خودداری نمایید.

۲) پس از مراجعه به جایگاه سوختگیری (۲)، راننده خودرو را خاموش کرده و از توقف کامل خودرو اطمینان حاصل شود (ترمز دستی کشیده شود)تا در حالتی که نازل پرکن جایگاه به خودرو متصل است، خودرو را حرکت نکند.

هشدار

از سوختگیری در جایگاههای سوخت CNG مربوط به اتوبوسها و خودروهای سنگین، جداً خودداری نمایید، زیرا احتمال خرابی شیر سر مخزن و متعلقات آن با توجه به بالاتر بودن دبی خروجی جایگاه، وجود دارد.

۳) اپراتور جایگاه، بعد از کنترل برچسب مجوز سوختگیری خودرو، عملیات سوختگیری را انجام می دهد.

۴) پس از هر بار سوختگیری از بستن مجدد درپوش شیر پر کن گاز، اطمینان حاصل شود.(جهت جلوگیری از ورود گرد و غبار و به تبع آن اشکال در سیستم گاز، ضروری است)

۵) حداکثر فشار مجاز سوختگیری ۲۰۰ بار می باشد.

نکته مهم:

از سوخت گیری در جایگاه های سوخت CNG مربوط به اتوبوسها و خودروهای سنگین، جداً خودداری نمایید، زیرا احتمال خرابی شیر سر مخزن و متعلقات آن با توجه به بالاتر بودن دبی خروجی جایگاه، وجود دارد.

روش تعویض برچسب مجوز سوختگیری خودرو*

مدت اعتبار برچسب سوختگیری از زمان صدور ۱۲ ماه می باشد و بدون مجوز سوختگیری، اجازه سوخت گیری خودرو در جایگاههای سوخت، داده نخواهد شد. لذا حداقل یک ماه قبل از اتمام مهلت اعتبار برچسب، برای انجام بازرسی، به مراکز مجازبازرسی خودرو های دوگانه سوز، مراجعه نمایید.

جهت آشنایی با مراکز مجاز به کتابچه سرویس و گارانتی مراجعه شود.

(۲) جهت کسب اطلاع از آخرین وضعیت استقرار جایگاه های سوخت CNG فعال، می توانید به آدرس اینترنتی www.IFCO.ir مربوط به سازمان بهینه سازی مصرف سوخت، مراجعه و یا با شماره تلفن های ۵-۸۸۶۰۴۷۶۰ تماس بگیرید.

(*) مربوط به خودروی ROA دوگانه سوز

WWW.DIGITALKHODRO.COM 021 62 99 92 92

WWW.DIGITALKHODRO.COM
021 62 99 92 92

وضعیت چراغهای کلید انتخاب نوع سوخت*

وضعیت چراغهای کلید انتخاب، باتوجه به نوع سوخت مصرفی و مقدار سوخت CNG در مخزن به شرح زیر می باشد.

کلید انتخاب نوع سوخت روی داشبورد و بالای جعبه فیوز قرار دارد.

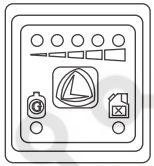

کلید در حالت بنزین

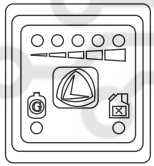

فقط چراغ سمت راست زرد رنگ روشن خواهد شد.

نمایش کلید انتخاب در حالت انتخاب از بنزین به گاز

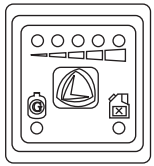

در ابتدا چراغ زرد سمت راست روشن بوده و چراغ سبز سمت چپ و چراغ قرمز ذخیره گاز، در حالت چشمک زدن سریع خواهد بود.

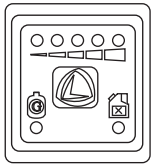

سپس پس از انجام انتخاب، چراغ سمت چپ کلید انتخاب روشن مانده و چراغهای قرمز و زرد رنگ خاموش می شوند.

چهار چراغ سبز بالای کلید انتخاب متناسب با میزان فشار گاز دادن مخزن روشن می شود.

نمایش کلید انتخاب در حالت تمام شدن گاز

وقتی گاز داخل مخزن رو به اتمام باشد، چهار چراغ سبز بالای کلید انتخاب سوخت خاموش می شوند چراغ قرمز بالای کلید انتخاب روشن می شود که بیانگر روبه اتمام بودن گاز داخل مخزن می باشد. با تمام شدن گاز مخزن، چراغ سبز سمت چپ کلید انتخاب شروع به چشمک زدن سریع می کند که در این حالت خودرو را باید در وضعیت بنزین قرار داد، در صورتی که این کار انجام نشود، سیستم به صورت اتوماتیک بر روی بنزین سوئیچ می گردد.

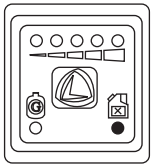

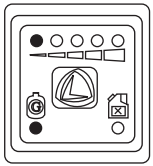

چشمک زدن آهسته چراغ سبز سمت چپ انتخاب تبدیل به معنای اتمام سوخت نبوده، بلکه بیانگر وجود ایراد در سیستم گاز بوده که باعث می گردد موتور بر روی سوخت CNG روشن نمانده و به حالت بنزین بازگشت نماید.

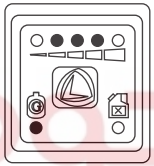

نکته:

در صورتیکه هنگام فشردن کلید تبدیل، دور موتور بالاتر از ۴۰۰۰ دور در دقیقه باشد و خودرو در حالت شتابگیری باشد، نشانگر گاز بر روی صفحه نمایش شروع به چشمک زدن کرده و تا خارج شدن از این محدوده ، موتور در حالت بنزین باقی می ماند و سپس به حالت گاز می رود. لازم به ذکر است در دو حالت ذیل موتور بصورت خودکار (بدون نیاز به فشردن کلید تبدیل) از حالت بنزین به گاز می رود.

* مربوط به خودروی ROA دو گانه سوز

WWW.DIGITALKHODRO.COM
021 62 99 92 92

WWW.DIGITALKHODRO.COM 021 62 99 92 92

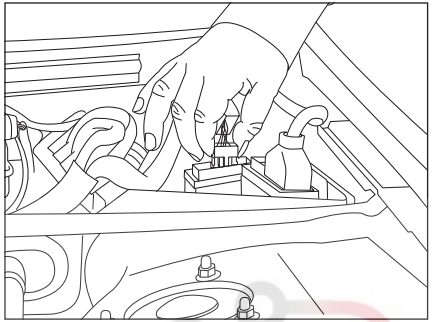

۱–فیش اصلی را از ادونسر جدا کنید.

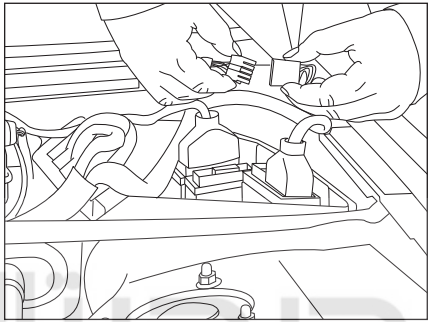

۲–با استفاده از کور کن مدار گاز ادونسر را از مدار خارج کنید.

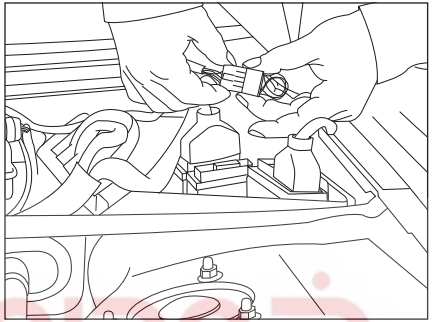

۳–اکنون ادونسر از مدار خارج است.

شرکت دیجیتال خودرو سامانه (مسئولیت محدود)
اولین سامانه دیجیتال تعمیرکاران خودرو در ایران

نکته مهم

در صورتی که برای روشن کردن خودرو در حالت گاز با مشکل مواجهه شدید، کلید انتخاب سوخت را با یک بار فشاردادن برروی بنزین قرارداده و موتور را روشن نمایید. اگر مجدداً موتور روشن نشد از سوکت کورکن موقت ادونسر مطابق با تصویر زیر استفاده نمایید.در حالی که موفق به روشن کردن موتور نشوید، مراتب را به نزدیک ترین نمایندگی مجاز اطلاع دهید.

WWW.DIGITALKHODRO.COM 021 62 99 92 92

WWW.DIGITALKHODRO.COM
021 62 99 92 92

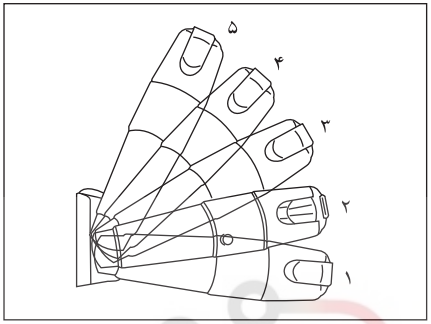

شیشه شوی برف پاک کن

شیشهٔ جلو

وضعیت های دسته برف پاک کن:

۱– **سرعت معمولی** (تا زمانی که دسته برف پاک کن تحت فشار دست در همین وضعیت باقی بماند).

۲– **خاموش**

۳– **حرکت متناوب برف پاک کن**

۴– **سرعت معمولی**

۵– **سرعت زیاد**

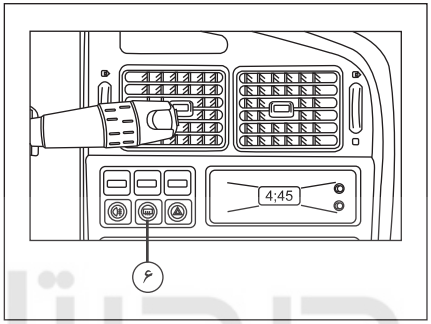

شیشه شوی جلو:

دستهٔ برف پاک کن را به طرف فرمان بکشید.

۶– **گرمکن شیشهٔ عقب:** به علت مصرف زیاد برق، شدیداً تأکید می گردد. در صورت نیاز فقط هنگامی که موتور روشن است از گرمکن شیشهٔ عقب استفاده شود و به محض پاک شدن بخار یا یخ روی شیشه، آن را خاموش کنید.

هرگز سطح داخلی شیشهٔ عقب را با جسم سخت نتراشید.

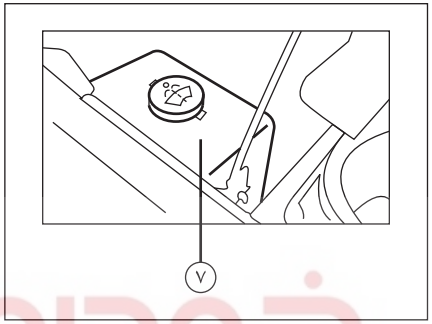

۷– مخزن شیشه شوی

هر چند وقت یک بار سطح مایع مخزن شیشه شوی را بازدید کنید. جهت جلوگیری از رسوب گرفتگی سر نازل ها، همواره از مایع شیشه شوی مخصوص استفاده نمائید.

هشدار

– برای حفاظت از المنت های شیشه گرمکن عقب از ساییدن و خراشیدن آنها خودداری کنید و هیچ گونه برچسبی روی المنت ها نچسبانید.

– هرگز از مخلوط ضد یخ و آب برای مخزن شیشه شوی استفاده **نکنید**. این کار به رنگ خودرو آسیب می رساند.

WWW.DIGITALKHODRO.COM
021 62 99 92 92

WWW.DIGITALKHODRO.COM 021 62 99 92 92

۴ نگهداری خودرو

دیجیتال خودرو
شرکت دیجیتال خودرو سامانه (مسئولیت محدود)
اولین سامانه دیجیتال تعمیرکاران خودرو در ایران

نگهداری ۴۸
محفظهٔ موتور ۴۹
توصیه های کیفی در فرایند شستشو ۴۹
ظرفیت ها ۵۲
تعویض روغن ۵۳
توصیه های مصرف سوخت ۵۷
باتری ۶۲
لاستیک ها ۶۴

WWW.DIGITALKHODRO.COM 021 62 99 92 92

WWW.DIGITALKHODRO.COM
021 62 99 92 92

نگهداری بدنهٔ خودرو

تدابیر پیش گیرانه در هنگام ساخت

– استفاده از ورق مناسب با پوشش مخصوص برای سطوحی که بیشتر در معرض آسیب هستند.
– پوشش محافظ در زیر اسکلت بدنه خودرو
– غوطه ور کردن بدنهٔ خودرو در حوضچه «الکتروفروز» برای آستر اولیه
– عایق کاری مخصوص داخل گلگیرها
– یک لایهٔ محافظ در برابر پریدگی های رنگ در روی جداره بیرونی رکاب درها

تدابیر فوق باید از طریق نگهداری خودرو متناسب با چگونگی استفاده از آن تکمیل گردد:

زنگ زدگی:
خراشیدگی های کوچک روی رنگ را بلافاصله برای جلوگیری از هرگونه خوردگی ترمیم کنید.

لکّهٔ چرب:
گل، چربی، فضولات پرنده یا حشرات و یا روغن سوخته به رنگ صدمه می زنند. مرتباً لکّه ها را بدون ساییدن، با آب شستشو دهید. برای تمیز کردن لکّهٔ قیر از حلال مناسب استفاده کنید تا به رنگ یا قطعات پلاستیکی صدمه ای نزند.

گرما یا سرمای شدید:
خودرو را در زیر تابش شدید نور آفتاب یا سرمای زیاد شستشو ندهید. در زمستان نباید خودرو را در محیطی که هوای آن خوب تهویه نمی شود و یا درجه حرارت آن بیش از ۱۸ درجه سانتیگراد باشد، قرار داد.

شستشو:
خودرو را مرتب بشویید بخصوص اگر آن را زیر درختان متوقف می سازید و یا در محیط آلوده حرکت می دهید و یا اینکه در کنار دریا، در برف یا جادّه ای نمک پاشیده شده از آن استفاده می کنید.

روغنکاری:
هر چند وقت یکبار قفل و لولاهای در موتور، درهای جانبی و در صندوق عقب را روغنکاری کنید.

مجموعه های داخل خودرو

ـ صندلی ها:
جهت پاک کردن آلودگی از سطح صندلی ها از مواد پاک کننده استاندارد استفاده نمائید.

ـ داشبورد:
جهت مراقبت از داشبورد نیازی به استفاده از روکش نمی باشد زیرا در مقابل نور خورشید و گرما و سرما مقاوم است. برای پاک نمودن اثرات چربی و سایر آلودگی های داشبورد فقط از مواد پاک کننده استاندارد استفاده نمائید.

نگهداری تزئینات داخلی خودرو

نظافت

قسمتهای پارچه ای: خشک شویی شوند.

قسمتهای مشمعی: برای تمیز کردن روکش داشبورد، روکش داخلی درها و سقف فقط از آب و صابون ولرم یا الکل صنعتی استفاده شود و به هیچ وجه استفاده از بنزین توصیه نمی گردد.

قسمتهای چوبی: فقط آب صابون ولرم استفاده شود و از مصرف هرگونه مواد تمیز کننده حاوی الکل یا هیدرو کربور خودداری شود.

کمر بندهای ایمنی: فقط از آب صابون ولرم استفاده کنید و مراقب باشید که با قطعات فلزی تماس پیدا نکند. هیچ گونه مواد پاک کننده، یا شیمیایی نباید مورد استفاده قرار بگیرد.

تمیز کردن لکه ها از روی تزئینات خودرو لکّه های چرک ، شکلات، هرگونه مواد قندی و شیرینی، شربت و آب میوه:

برای پاک کردن این مواد از روی تودوزی های پلاستیکی یا چرمی می توان از آب صابون استفاده کرد. تودوزی های پارچه ای را باید با آب صابون گرم بعلاوه محلول آمونیاک ۲۵ درصد یا سرکه تمیز کرد.

لکّه قی یا مواد غذایی: باید سریعاً با آب و یا بهتر است که سرکه سفید تمیز شود.

لکّه خون: فقط از آب سرد برای تمیز کردن استفاده شود.

لکّه جوهر، جوهر خودکار یا روان نویس: برای هر تودوزی باید از الکل ۹۰ درصد و یا تری کلراتیلن مصرف شود.

لکّه قیر یا چربی: برای هر نوع تودوزی باید از ترپانتین یا الکل سفید استفاده شود.

لکّه روغن موتور: برای تمیز کردن همه نوع تودوزی می توان از بنزین، الکل صنعتی ، الکل ۹۰ درصد و یا الکل متیلیک استفاده کرد.

قیر: برای پاک کردن از بنزین و یا روغن تربانتین استفاده گردد.

هشدار

– هر گونه لک را فقط با شامپو فرش و اسفنج از روی پارچه پاک کنید.
– نوارهای آبی روی زه های آینه های جانبی، شیشه ها، سپرهای خودرو و... جدا شوند. در صورت باقی ماندن طولانی مدت ، بروز مشکل خواهند کرد.

WWW.DIGITALKHODRO.COM
021 62 99 92 92

WWW.DIGITALKHODRO.COM
021 62 99 92 92

محفظه موتور
آلترناتور ـ تسمه پروانه

آلترناتور، باتری را از طریق یک آفتامات ترانزیستوری تمام بسته شارژ می‌کند که مراقبت از آن نه لازم است و نه امکان‌پذیر. چون یاتاقانهای آلترناتور هنگام مونتاژ بطور دائمی گریسکاری شده‌اند بنابراین به روغنکاری مجددی احتیاج ندارند.

توجه:
به منظور امکان استفاده از مصرف کننده‌های برقی بیشتر، آلترناتور ۸۰ آمپر روی خودرو نصب شده است. لذا هنگام تعویض آن دقت کنید که حتماً نوع ۸۰ آمپر مورد استفاده قرارگیرد.

میزان کردن کشیدگی تسمه پروانه

میزان صحیح کشیدگی تسمه پروانه وقتی است که مقدار کل بازی آن ۱۶ میلیمتر باشد.

برای میزان کردن کشیدگی تسمه ابتدا پیچ و مهرهای آلترناتور را که در شکل نشان داده شده است شل کرده و آلترناتور را آنقدر جابه جا کنید که کشیدگی تسمه به میزان صحیح خود برسد.

سپس پیچها را سفت کنید. بعد برای چند دقیقه موتور را بکار بیندازید تا تسمه مدتی کار کند. سپس آن را خاموش کرده مجدداً میزان کشیدگی تسمه را آزمایش کنید. این عمل باید در هر ۸۰۰۰ کیلومتر انجام شود.

توجه:
هر گاه احساس کردید که موتور خودروی شما بد کار می کند (تک کار می کند)بلافاصله خودرو را متوقف کرده ، نسبت به رفع آن در محل و یا با انتقال آن با وسیله نقلیه دیگر به تعمیرگاه مجاز اقدام نمایید. در غیر این صورت احتمال آتش سوزی از ناحیه کاتالیست وجود دارد .

توصیه های کیفی در فرایند شستشوی خودرو

۱– توصیه می شود شستشوی خودرو در وضعیت عادی هوا هفته ای یکبار صورت پذیرد.

۲– حتی المقدر شستشوی خودرو می بایست در سایه انجام شود.

۳– توجه داشته باشید که شستشوی را حداقل بعد از نیم ساعت از اتمام کارکرد خودرو شروع کنید.

۴– هنگام شستشوی / خشک کردن خودرو استفاده از لباس ها یا وسایل تیز و برنده و زبر که منجر به صدمه به رنگ خودرو می شوند مجاز نیست. استفاده از دستکش پلاستیکی در حین شستشو توصیه می گردد. ضمناً جهت محافظت از بدنه خودرو هنگام شستشو، از آب ولرم یا سرد استفاده گردد. آب داغ اکیداً استفاده نشود. همچنین توصیه می گردد از واکس ها و مواد جلا دهنده که ساینده و فرسایشی نیست استفاده گردد.

۵– در حین شستشو / خشک کردن خودرو نمی بایست روی رکاب اتومبیل ایستاد یا روی سقف و بدنه خودرو فشار وارد کرد. همچنین توصیه می گردد جهت پاک کردن، برق انداختن و جلوگیری از خط وخش روی بدنه خودرو از دستمال چرمی یا کتانی استفاده گردد.

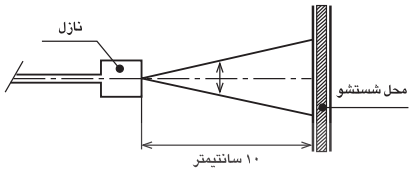

۶– به دلیل این که غبارهای ترمز بسیار خورنده اند، برای شستشوی خودرو ابتدا چرخ ها شسته شده و با تعویض دستمال و ظرف آب، بقیه قسمت های خودرو از بالا به پایین شستشو گردد. همچنین در صورت استفاده از رینگهای آلومینیومی و صفحات فلزی کرومی، جهت شستشو می بایست از یک پارچه نرم و تمیز آغشته به مخلوط آب و صابون ملایم استفاده گردد. لازم به ذکر است که سطوح رینگ ها مانند سطوح رنگ شده بدنه خودرو حساس بوده و توصیه می گردد، از مواد شیمیایی قوی، شیمیایی و اسیدی و همچنین مواد فرسایشی و خورنده سطوح مانند مواد جلا دهنده کرومی استفاده نشود. مواد جلا دهنده کرومی صرفاً جهت جلا دهی صفحات فلزی کرومی روی رینگهای آلومینیومی استفاده گردد.

۷– حداکثر دمای آب مصرفی جهت شستشوی خودرو ۶۰ درجه سانتی گراد، حداکثر فشار ۶۵ bar ، فاصله بین نازل و محل شستشو ۱۰ سانتیمتر و زاویه پاشش ۲۵ درجه می باشد. این زاویه در واقع زاویه ای است. که خروجی آب از نازل در دو سوی محور طولی (در امتداد خروج آب) می سازد. مطابق با شکل فوق

WWW.DIGITALKHODRO.COM
021 62 99 92 92

WWW.DIGITALKHODRO.COM
021 62 99 92 92

۸- ویژگی شوینده مناسب برای شستشوی خودرو:

قدرت قلیایی ضعیفی داشته باشد.(PH=۷-۹)

- از روان کنندگی خوب برای حفاظت لایه شفاف از خط و خش و اثرات مارپیچی برخوردار باشد. ترجیحاً از شوینده های مایع استفاده گردد.
- عاری از موادی باشد که پس از خشک شدن روی خودرو اثر می گذارند.
- حاوی عوامل براق کننده برای حفظ براقیت و خشک شدن سریع باشد.

۹- در مورد خودروهایی با رنگ متالیک و دو پوششه استفاده از کارواش های اتوماتیک که از برس های دوار جهت شستشو استفاده می نمایند. چندان توصیه نمی شود.

۱۰- در صورت مشاهده هر گونه لکه ای مانند فضله پرندگان، شیره درختان و ... به دلیل نفوذ آن در رنگ بدنه، توصیه می گردد. بلافاصله نسبت به شستشو و رفع لکه از سطح رنگ اقدام لازم صورت گیرد.

۱۱- در صورت نشت آب به صندوق عقب و قسمتهای داخلی خودرو، آن را حتماً خشک کنید.

قفل ها و لاستیک درها

- قفل درها را با روغن گرافیت دار روغنکاری کنید.
- لاستیک درها را با پارافین چرب کنید.

دریچه ورودی هوا به داخل خودرو

مراقب باشید که شبکه بیرونی ورودی هوا (پایین شیشه جلو) توسط برف، یخ یا برگ به هیچ وجه مسدود نشود.

ترمز دستی

در هوای یخبندان از ترمز دستی برای پارک کردن خودرو به مدت طولانی خوداری کنید. در چنین شرایطی جلوی چرخها را به وسیله‌ای مسدود کنیدو یا خود رو را در وضعیت دنده یک یا عقب قرار دهید.

باتری

در زمستان وضعیت شارژ باتری را مرتب بازبینی کنید.

چراغها و راهنما

چراغهای جلو و سایر چراغها را از نظر پاکیزگی و صحیح کار کردن بازبینی کنید.

بدنه

در پایان زمستان خود رو را کاملاً شسته و نسبت به شستشوی قسمت زیر بدنه خودرو و گلگیرهاتوجه لازم داشته باشید.

هشدار

هنگام رانندگی، مراقب باشید که ترمز دستی کاملاً خوابیده باشد،(نشانگر ترمز خاموش)زیرا احتمال داغ شدن لنتهای ترمز وجود خواهد داشت.

میزان و تعویض مرتب روغن قسمتهای مختلف خودرو عامل اساسی برای ازدیاد مقاومت وعمر طولانی آن است و به همین دلیل فواصل توصیه شده برای رسیدگی به روغنها باید حتماً رعایت شود. مسئله مهم دیگر این است که حتماً همان نوع و اندازه‌ای که برای هر قسمت توصیه شده مصرف شودو در غیراین صورت ممکن است خرابی و خسارت زیاد به خودرو وارد گردد. با در نظر گرفتن شرایط مختلف هوا و درجه حرارت، جدول استفاده از روغن‌های تولید داخل کشور برای قسمتهای مختلف خودرو در صفحه بعد بنظر می‌رسد.

توجه:

دقت شود بین فواصل تعویض روغن موتور و سرویسهای نوبتی حتماً در هر ۴۰۰ کیلومتر از نظر اطمینان بیشتر میزان روغن موتور بوسیله شاخص مخصوص بازدید و اندازه‌گیری شود.

تذکر:

استفاده از روغن ترمز نامناسب به قسمتهای لاستیکی سیستم ترمز صدمه می‌رساند. روغن ترمز، رنگ خودرو را از بین می‌برد. هنگام استفاده از آن دقت کنید.

WWW.DIGITALKHODRO.COM
021 62 99 92 92

WWW.DIGITALKHODRO.COM 021 62 99 92 92

نام قسمت	نوع روغن	ظرفیت
موتور	۴۰ ۱۰ w ۵۰ ۲۰ w	بدون فیلتر ۳/۹۷ لیتر با فیلتر ۴/۵ لیتر
گیربکس	SAE ۸۰ w	۲/۴۰ لیتر
دیفرانسیل	۹۰ ۸۵ w ۹۰ EPS	۱/۲ لیتر
ترمز	۴ DOT	۰/۴۸۰ لیتر
فرمان هیدرولیک	Dexron II , III	۰/۵۰ لیتر

نام قسمت	نوع روغن
بست های باتری	مالتی پرپوز گریس نمره ۲ – (گریس)
لوله ها ، دستگیره ها و قفل ها	روغن موتور
توپی چرخهای جلو	مالتی پرپوز گریس نمره ۲
فنرهای بازگرداننده ترمز دستی	مالتی پرپوز گریس نمره ۲

الکتریکی	
استارت	۱۲ولت \ ۰/۹ کیلو وات
آلترناتور	۱۲ولت \ ۸۰ آمپر
باتری	۱۲ولت \ ۶۰ آمپر ساعت

WWW.DIGITALKHODRO.COM 021 62 99 92 92

WWW.DIGITALKHODRO.COM
021 62 99 92 92

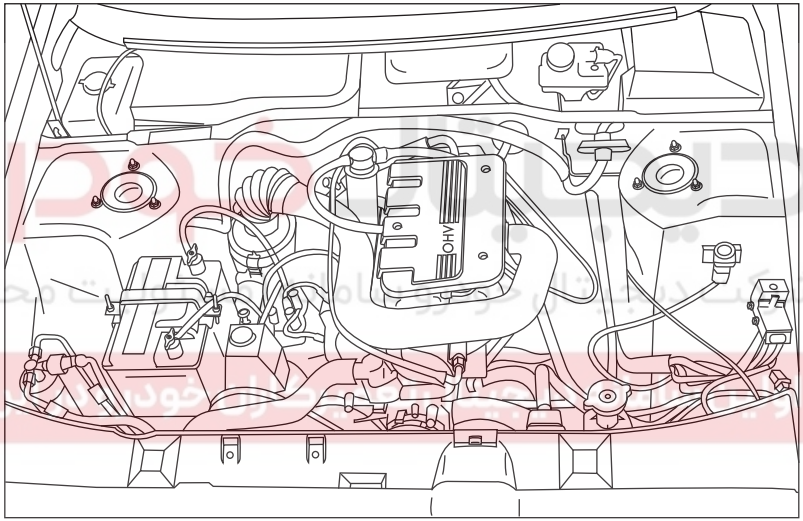

ظرفیت ها

روغن موتور (بدون فیلتر)	۳/۹۷ لیتر
فیلتر روغن	۰/۵۶ لیتر
روغن گیربکس	۲/۲۰ لیتر
روغن دیفرانسیل	۱/۲ لیتر
روغن ترمز	۰/۴۸۰ لیتر
باک بنزین	۵۲ لیتر
سیستم خنک کننده با بخاری	۶/۶ لیتر
ظرفیت مخزن شیشه شوی	۲/۷ لیتر
فرمان هیدرولیک	۰/۵ لیتر

WWW.DIGITALKHODRO.COM
021 62 99 92 92

WWW.DIGITALKHODRO.COM 021 62 99 92 92

تعویض روغن موتور:

با توجه به کیفیت روغن معرفی شده، میزان کیلومتر برای تعویض، هر ۶۰۰۰ کیلومتر در شرایط عادی و ۴۰۰۰ کیلومتر در شرایط سخت * توصیه می‌شود.

بازدید سطح روغن موتور:

سطح روغن موتور باید مرتباً بازید شده و در بین دو فاصلهٔ تعویض روغن، مقدار کسری آن تکمیل شود.

- سطح روغن موتور، در حالی که خودرو در سطح همواری متوقف بوده و موتورنیز سرد می‌باشد، توسط میلهٔ روغن و با توجه به دو علامت حک شدهٔ روی آن به طور صحیح اندازه‌گیری می‌شود: علامت H: حداکثر، علامت L: حداقل

بازدید و تعویض روغنها

سطح روغن موتور نباید از علامت Hبالاترو از علامت L پایین‌تر باشد. در صورتیکه سطح روغن، روی علامت L قرار گرفته باشد باید به میزان یک لیتر روغن اضافه شود تا به علامت H برسد و در صورتی که بین این دو علامت باشد بایستی به میزان مورد نیاز روغن اضافه شود؛ همچنین دقت شود که سطح روغن از علامت H نگذرد.

روغن سوخته:

- از هر گونه تماس طولانی روغن سوخته با پوست بدن اجتناب شود.
- روغن سوخته را در مجاری آب یا روی زمین نریزید.
- برای اطمینان از کارکرد صحیح و طولانی مدت موتور، نباید هیچگونه مواد اضافی به روغن موتور افزوده شود.

بازدید روغن جعبه دنده:

روغنی که در موقع تحویل خودروی نو در جعبه دنده وجود دارد باید طبق جدول سرویس و در فواصل تعیین شده بازدید شود.

- روغن گیربکس نیاز به تعویض نداشته و در هر مرحله سرویس، فقط سطح روغن را کنترل نمایید.

۴

اخطار

روغن فرمان هیدرولیک شدیداً سمی است و باید در ظرف دربسته و دور از دسترس کودکان قرار گیرد. چنانچه اتفاقاً از آن خوردید، سریعاً به پزشک مراجعه کنید.

هشدار

هرگز روغن را با مواد افزودنی مخلوط نکنید این عمل می تواند به موتور آسیب جدی برساند.

*توقف‌های کوتاه و مکرر در حین استفاده از خودرو - رانندگی در ترافیک سنگین - بکسل تریلر - رانندگی طولانی با سرعت بالا - مسافت‌های کوتاه با موتور سرد در دمای پایین - هوای گرم اغلب در دمای بالاتراز ۳۰ درجه سانتیگراد - هوای سرد اغلب دردمای پایین‌تر از ۱۵ درجه سانتیگراد - در گرد و غبار - استفاده از روغن یا سوخت نامناسب.

WWW.DIGITALKHODRO.COM 021 62 99 92 92

WWW.DIGITALKHODRO.COM
021 62 99 92 92

بازدید روغن دیفرانسیل

در موقع تحویل خودروی نو دیفرانسیل آن از روغن پر شده است. در هر مرحله از سرویسهای نوبتی باید روغن دیفرانسیل بازدید شود.

برای این منظور ابتدا اتومبیل را در سطح تراز و و همواری متوقف کنید و سپس اطراف پیچ سر ریز روغن دیفرانسیل را کاملاً تمیز کنید و پیچ درپوش مجرای A را باز کرده و سطح روغن را بازدید کنید. میزان صحیح روغن در دیفرانسیل وقتی است که تا رزوه پیچ مذکور پر شده باشد. (شکل ۱ و ۲)

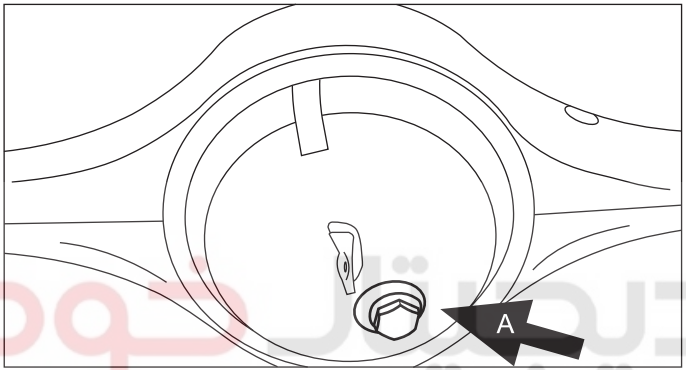

(شکل ۱)

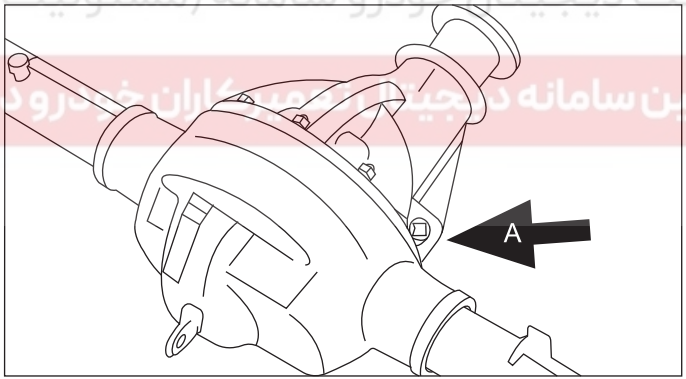

(شکل ۲)

شرکت دیجیتال خودرو سامانه (مسئولیت محدود)
اولین سامانه دیجیتال همیاران خودرو در ایران

WWW.DIGITALKHODRO.COM
021 62 99 92 92

WWW.DIGITALKHODRO.COM 021 62 99 92 92

بازدید گریس چرخهای جلو

پس از ۸۰۰۰ کیلومتر رانندگی، توپی چرخهای جلو باید گریس زده شود. برای این منظور باید کلاهک توپی را بردارید و کاملاً تمیز کنید، سپس بلبرینگها را بازدید و با گریس پر کنید.

بازدید روغن ترمز

روغن ترمز در مخزنی واقع در جلو و در داخل جایگاه موتور نزدیک میله فرمان ریخته می شود. سطح روغن ترمز در مخزن را در هر ۱۶۰۰ کیلومتر بازدید و در صورت لزوم آن را تا ۱۲ میلیمتر مانده به سطح فوقانی مخزن پر کنید. اضافه کردن روغن باید به فاصله های طولانی انجام پذیرد و چنانچه سطح روغن در مخزن به میزان زیادی پایین برود علامت روغن ریزی دستگاه ترمز است که باید فوراً محل آن را تعیین و تعمیرکرد.

دقت کنید که سوراخ هواکش درِ جعبه روغن ترمز بسته نباشد چون مسدود شدن آن سبب کشیده شدن ترمز می‌شود. روغن ترمز مورد استفاده در پژو ROA باید دارای حداقل استاندارد SAEJ 1703f باشد.

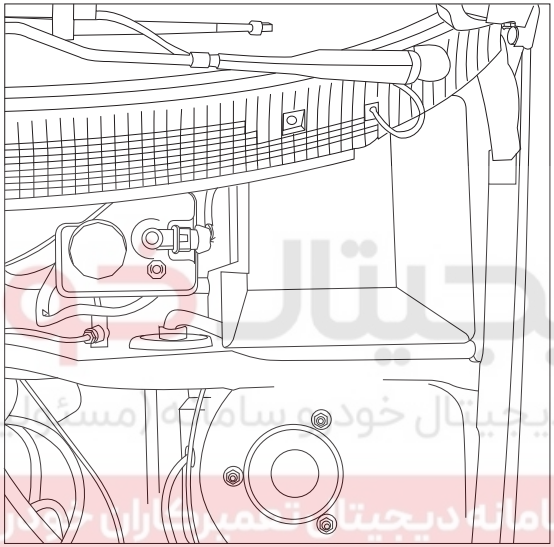

اخطار

روغن ترمز شدیداً سمی است و باید در ظرف سربسته دور از دسترس کودکان نگه داشته شود. در صورت خوردن روغن ترمز، سریعاً به پزشک مراجعه کنید.

– از تماس روغن ترمز با دست و چشم جلوگیری کنید. در صورت تماس با پوست،محل را فوراً با آب فراوان بشویید و در صورت تماس با چشم پس از شست و شو به پزشک مراجعه کنید.

– به دلیل احتمال آتش سوزی مراقب باشید، روغن ترمز روی موتور گرم نریزد.

WWW.DIGITALKHODRO.COM 021 62 99 92 92

WWW.DIGITALKHODRO.COM
021 62 99 92 92

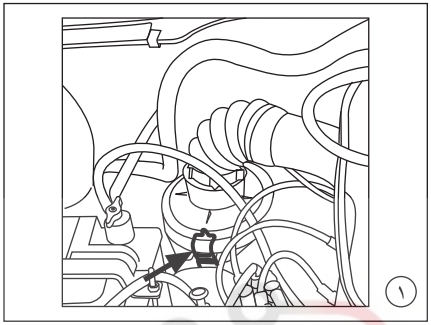

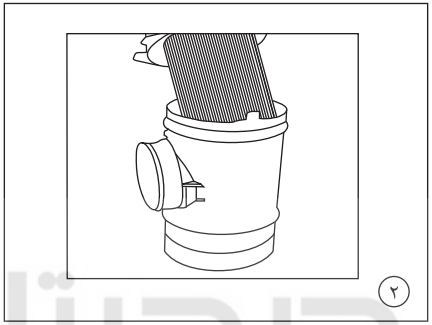

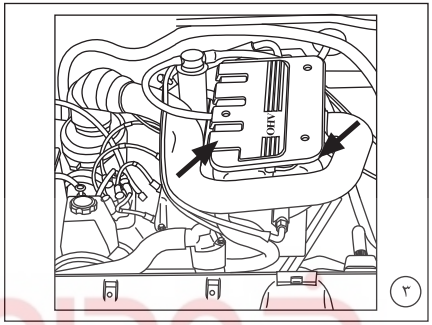

تعویض فیلتر هوا (شکلهای ۱ و ۲)

برای سهولت در تعویض فیلتر هوا، محفظه فیلتر هوا بر روی بدنه خودرو ثابت شده است و برای تعویض فیلتر، کافی است ۲ عدد گیره فلزی روی آن را باز کنید.

فیلتر تهویه بخار روغن و گازهای نفوذی محفظه کارتر

برگرداندن گازهای نفوذی محفظه کارتر توسط یک سه راهی و دو مجرای پلاستیکی جداگانه به لوله ورودی هوا و توسط یک نازل به مانیفولد هوا صورت می‌گیرد. (شکل ۳)

شرکت دیجیتال خودرو سامانه (سهامی خاص)
اولین سامانه دیجیتال تعمیرکاران خودرو در ایران

WWW.DIGITALKHODRO.COM
021 62 99 92 92

WWW.DIGITALKHODRO.COM
021 62 99 92 92

آیا میدانید....

وظیفه اصلی فیلتر بنزین در خودروها، پالایش و جذب ذرات معلق و ناخالصیهای موجود در بنزین و کمک به بهبود احتراق سوخت در سیلندر موتور خودرو می باشد.

به طور معمول در ساختمان داخلی فیلتر بنزین، از کاغذهای مخصوص با سوراخهای ریز استفاده شده که این سوراخها به مرور زمان و در اثر جذب ذرات معلق موجود در بنزین، مسدود می گردند. مسدود شدن سوراخهای فیلتر باعث کاهش کارایی آن، اخلال در فرایند احتراق موتور و افزایش مصرف سوخت ناخواسته می گردد، لذا شایسته است با توجه به مواردی از قبیل:

– شرایط محیطی و جاده ای موجود
– احتراق بهتر سوخت در موتور
– عدم اعمال فشار ناخواسته و غیر ضروری بر روی پمپ بنزین
– عدم افزایش مصرف سوخت

نسبت به تعویض فیلتر بنزین خودروهای انژکتوری و نصب فیلتر استاندارد **حداکثر پس از هر ۲۰۰۰۰ کیلومتر** اقدام گردد. استفاده از فیلترهای استاندارد و مورد تأیید گروه صنعتی ایران خودرو الزامی است.

توصیه می گردد از تعویض فیلتر بنزین در تعمیرگاههای متفرقه که بعضاً با نحوه باز و بست سوکت اتصال سریع متصل به فیلتر بنزین آشنا نیستند، خودداری کرده و تا حد امکان این کار در تعمیرگاهها و نمایندگیهای مجاز ایران خودرو که از ابزار ویژه و پرسنل کار آزموده بهره می جویند، صورت گیرد.

توصیه های مصرف سوخت

جهت کاهش مصرف سوخت و دستیابی به کمترین میزان مصرف سوخت خودرو به موارد زیر توجه فرمایید:

۱– همواره با بازدیدهای دوره ای و نگهداری خودرو (تعویض به موقع فیلتر هوا) بر اساس اطلاعات دفترچه راهنما از سلامت موتور اطمینان حاصل کنید.
۲– از تایر مناسب خودرو (طبق کتابچه راهنما) استفاده نموده و همواره باد تایر را تنظیم کنید.
۳– با آرامش رانندگی کنید و از شتاب گیری و ترمز گیری بی مورد هنگام رانندگی پرهیز کنید
۴– از رانندگی با سرعت بالا در جاده پرهیز کنید. مصرف کمینه (مناسب) سوخت در سرعت ثابت ۹۰ کیلومتر بر ساعت اتفاق می افتد.
۵– بار اضافی را از خودرو خارج کنید.
۶– در توقف های طولانی مدت، وسیله نقلیه خود را خاموش کنید.
۷– سفرهای درون شهری خود را طوری برنامه ریزی کنید که در ساعت / مسیرهای ترافیک سنگین نباشید.
۸– خودروی خود را در محل مناسب در فصول مختلف سال (مکان های مسقف، سایه) پارک نمایید.
۹– هنگام رانندگی در سراشیبی از دنده سنگین مناسب، بدون نیاز به فشردن پدال گاز باشد استفاده کنید.

مصرف بهینه سوخت با سرعت ۹۰ کیلومتر در ساعت می باشد.

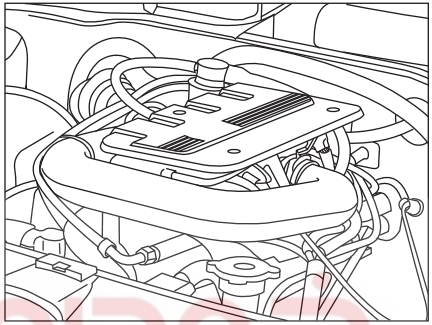

صرفه جویی در سوخت

صفحه محافظ حرارتی مانیفولد اگزوز

به منظور حذف اثرات تشعشع حرارتی مانیفولد اگزوز به دریچه گاز و مجموعه مانیفولد هوا، یک صفحه محافظ بین مانیفولد هوا و اگزوز تعبیه شده است.

مصرف سوخت

مصرف سوخت فقط بستگی به طراحی خودرو ندارد بلکه به روش رانندگی و نگهداری خودرو نیز بستگی دارد. در صورت رعایت نکات زیر مصرف سوخت را می توانید به حد قابل ملاحظه ای کاهش دهید.

توجه: فیلتر هوای مسدود شده از توان موتور می کاهد، چنانچه خودرو در جاده های خاکی مورد استفاده قرار می گیرد، فاصله تعویض فیلتر هوا را کوتاهتر کنید.

WWW.DIGITALKHODRO.COM
021 62 99 92 92

WWW.DIGITALKHODRO.COM
021 62 99 92 92

روان شدن (آب بندی) موتور و جعبه دنده

روان شدن تدریجی یک موتور نو و دستگاه انتقال حرکت (جعبه دنده و دیفرانسیل) در خود رو اهمیت زیادی دارد که کاملاً باید تحت مراقبت راننده قرار گیرد چه در این صورت می‌توان مطمئن بود که اجزاً مختلف خود رو در یک مدت طولانی و با حداقل هزینه بیشترین بازده را خواهند داشت. باید اضافه شود. عمل روان شدن قسمتها نه تنها در مورد موتور و دستگاه دنده ها مورد نظر است بلکه در اجزا دیگر شاسی از قبیل بلبرینگهای چرخها و قسمتهای متحرک دیگر یک خودرو، دارای اهمیت خاصی می باشد. این عمل باید با مراقبت کامل و به تدریج طی ۳۰۰۰ کیلومتر اول رانندگی انجام پذیرد.

باید در نظر داشت که در مدت روان شدن نباید به موتور فشار اضافی وارد شود مثلاً در حرکت سربالایی، در دنده چهار با سرعت کم. در چنین مواردی باید از دنده های کم سرعت (سنگین تر) استفاده شود. مدارا کردن با خودروی نو در دوران روان شدن (آب بندی) چه در ضمن حرکت و چه در حالت کار کردنِ در جا اهمیت بسزایی دارد.

در ۸۰۰ کیلومتر اول رانندگی، حداکثر سرعت به شرح زیر باید رعایت شود:

دنده یک	۱۵ کیلومتر در ساعت
دنده دو	۳۰ کیلومتر در ساعت
دنده سه	۵۰ کیلومتر در ساعت
دنده چهار	۶۵ کیلومتر در ساعت
دنده پنج	۸۰ کیلومتر در ساعت

از ۸۰۰ کیلومتر تا ۱۶۰۰ کیلومتر اول، سرعت خود رو نباید از حد ارقام زیر تجاوز نماید و پس از آن می‌توان به تدریج سرعت را افزایش داد:

دنده یک	۲۰ کیلومتر در ساعت
دنده دو	۴۰ کیلومتر در ساعت
دنده سه	۶۰ کیلومتر در ساعت
دنده چهار	۸۰ کیلومتر در ساعت
دنده پنج	۹۰ کیلومتر در ساعت

پس از اتمام ۸۰۰ کیلومتر اول، خودرو را برای انجام سرویس مجانی و بازدید به تعمیرگاه مجاز ایران خود رو ببرید، برگ سرویس مجانی و صورت مجلس هنگام تحویل خود رو به شما ارائه می‌شود. تمام تعمیرگاههای مجاز ایران خود رو با ارائه برگ سرویس مجانی مبادرت به انجام سرویس لازم خواهند کرد، مشروط بر این که کارت مذکور به وسیلهٔ ایران خودرو مهر و امضاء شده باشد.

توجه: هیچ وقت با دنده خلاص در سرازیری حرکت نکنید، چه موتور خاموش باشد چه روشن.

WWW.DIGITALKHODRO.COM
021 62 99 92 92

WWW.DIGITALKHODRO.COM 021 62 99 92 92

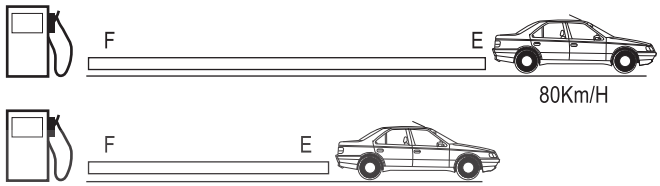

الف ـ نگهداری خودرو

– سرویس و نگهداری مواد خودرو در فواصل توصیه شده و تعویض بموقع مواد مصرفی (روغن و...) و نیز کنترل مرتب قطعاتی که در مصرف سوخت تاثیر دارند.

– تنظیم موتور طبق توصیه های سازنده خودرو. فیلرگیری صحیح شمعها

– تعویض فیلتر هوا در فواصل زمانی معین شده در بخش سرویس و نگهداری

–رعایت فشار باد لاستیکها (با کم بودن باد لاستیکها سطح اصطحکاک آن با جاده افزایش یافته، باعث ازدیاد مصرف سوخت می گردد)

– استفاده از لاستیکهای توصیه شده استاندارد.

ب ـ نحوه رانندگی

– با پیش بینی سرعت ترافیک از ترمزهای ناگهانی خود داری کنید.

– دنده را به آرامی عوض کنید و این تعویض را هنگام رسیدن به سرعت متعادل موتور صورت دهید.

– با سرعت زیاد رانندگی نکنید. بهترین مصرف سوخت را در دنده چهار با سرعت ۸۰ کیلومتر در ساعت کسب خواهید کرد.

– باافزایش سرعت، مصرف سوخت افزایش می یابد.(میزان مصرف سوخت در مسافت ۱۰۰ کیلومتر با سرعت ۹۰ کیلومتر در ساعت، در حدود ۷/۴ لیتر می باشد) پس از بالا آمدن دمای آب از حد نرمال، به آرامی حرکت کنید و از دادن گاز اضافی بپرهیزید.

– موتور را در چند کیلومتر اولیه، با رانندگی در سرعت متعادل، به تدریج گرم کنید.

– رانندگی با شتاب بالا مصرف سوخت را بالا می برد. بهتر است به آرامی رانندگی کنید.

– در دنده سنگین (یک و دو) از سرعت گرفتن زیاد اجتناب ورزید. از بالاترین دنده ممکن، بدون فشار آوردن به موتور استفاده کنید. با حفظ فاصله مناسب از خودروی جلویی، استفاده از ترمز را به حداقل ممکن برسانید.

– با پیش بینی تغییرات ترافیک، می توان با رها کردن گاز و بدون استفاده ازترمز، سرعت خودرو را با ترافیک هماهنگ نمود.

– تجهیزات الکتریکی را زمانی که واقعاً به آن ها نیازی نیست خاموش کنید.

– ترجیحاً به جای پایین کشیدن شیشه ها از دریچه های تهویه استفاده کنید.

– باربند را پس از استفاده باز کنید.

– با برنامه ریزی مسافرت کنید.

– حتی الامکان در سفرهای کوتاه ازخودرو استفاده نکنید.

– رانندگی در شهر بیشترین مصرف سوخت را دارد.

– در مسافرت از جاده های کمربندی استفاده کنید و از ورود به شهرها و در نتیجه برخورد با ترافیک خودداری کنید.

WWW.DIGITALKHODRO.COM 021 62 99 92 92

WWW.DIGITALKHODRO.COM
021 62 99 92 92

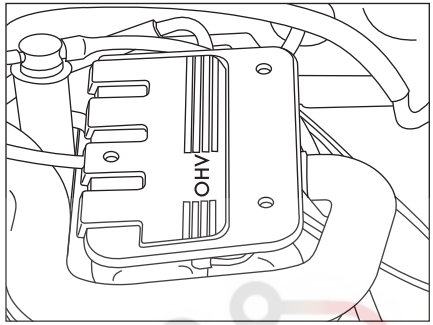

وضعیت مکانیکی موتور:

تنظیم نبودن و بد کار کردن موتور بر میزان مصرف سوخت می‌افزاید.

سیستم جرقه زنی:

فاصله دهانه شمع بازدید و در صورت لزوم تنظیم گردد.

سیستم سوخت رسانی:

سیستم سوخت رسانی شامل انژکتورها، ریل سوخت، لوله های سوخت پمپ بنزین و فیلتر بنزین را از نظر عدم نشتی بررسی نمائید.

توجه:

برای جلوگیری از بالا رفتن بیش از اندازه دور موتور، در دور بالاتر از ۵۵۰۰ ، تزریق سوخت به موتور قطع می گردد.

بنزین:

کیفیت بنزین نه تنها در میزان مصرف سوخت موثر است، بلکه در دراز مدت بر شرایط مکانیکی و عملکرد موتور نیز موثر خواهد بود.

پر کردن باک بنزین:

باک بنزین حتما باید در زمان خاموش بودن خودرو پر شود. اگر باک را پر کردید به نحوی که نازل پمپ بنزین منقطع شد، از ادامه بنزین زدن خودداری نمایید.

دیجیتال خودرو
سایت دیجیتال خودرو سامانه (مسئولیت محدود)
اولین سایت دیجیتال تعمیرکاران خودرو در ایران

WWW.DIGITALKHODRO.COM
021 62 99 92 92

WWW.DIGITALKHODRO.COM 021 62 99 92 92

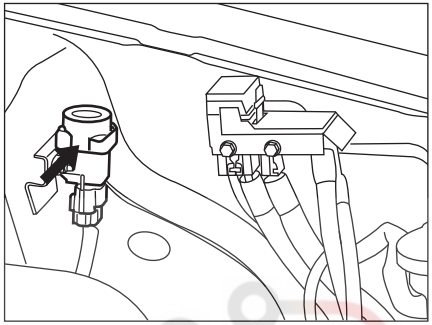

مراقبتهای ایمنی

-سیستم جرقه‌زنی موتور ROA انژکتوری

سیستم جرقه زنی موتورROA انژکتوری از نوع الکترونیکی دوبل Double Ignition Coil است.

به علت آنکه ولتاژ در سیستمهای جرقه زنی الکترونیکی بالاتر از سیستمهای متداول مکانیکی است، همواره قبل از کار با این سیستمها اطمینان حاصل نمائید که سوئیچ اصلی بسته بوده یا کابل اتصال باطری قطع باشد.

تست این گونه سیستمها منحصراً باید توسط افراد متخصص صورت گیرد.

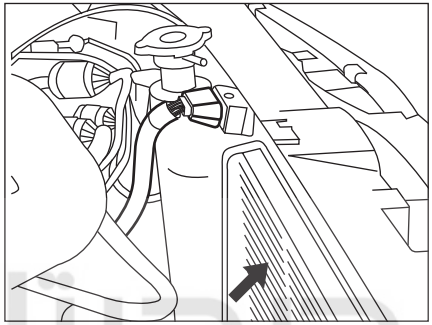

سوئیچ ثقلی یا سوئیچ ایمنی:

در خودرو ROA انژکتوری به منظور قطع جریان بنزین در زمان ضربه شدید یا واژگونی خودرو از یک کلید ایمنی استفاده شده است.

در این کلید، یک گوی وجود دارد که با اعمال ضربه یا واژگونی کلید، جریان برق به پمپ بنزین قطع می‌گردد. چنانچه به هر دلیل کلید فوق از حالت تحریک خارج شود (قطع گردد) باید توسط فشاری به بالای کلید به حالت اولین برگردانده شود، در غیر این صورت موتور روشن نخواهد شد.

توجه:

چنانچه هر قطعه‌ای از سیستم خنک کننده (بغیر از درِ رادیاتور) باز شود، بایستی عمل هواگیری مجدداً توسط نمایندگی مجاز مطابق دستورالعمل انجام پذیرد.

سیستم خنک کننده

این سیستم مجهز به رادیاتور و دو فن الکتریکی می‌باشد که در درجه حرارت ۸۶°C دور اول فن ها و در درجهٔ حرارت ۹۱°C دور دوم فن ها فعال خواهد گردید .

رادیاتور و منبع انبساط این سیستم بصورت یکپارچه بوده و عمل پر کردن و یا جبران کمبود آب سیستم از طریق درِ رادیاتور انجام می‌گیرد.

WWW.DIGITALKHODRO.COM 021 62 99 92 92

WWW.DIGITALKHODRO.COM
021 62 99 92 92

شارژ باتری

خودروی دارای باتری ضعیف را می‌توان با استفاده از باتری دیگر که ولتاژ ۱۲ ولت دارد ،روشن کرد.

برای این کار بترتیب زیر عمل کنید:

۱ـ سوئیچ اصلی را بسته و برای اتصال از کابلها و گیره های قوی استفاده نمایید.

۲ـ قطب مثبت باتری کمکی را به قطب مثبت باتری اتومبیل و قطب منفی باتری کمکی را به قطب منفی باتری اتومبیل بوسیله گیره های کابل متصل کنید (اتصال موازی) .

۳ـ پس از روشن شدن اتومبیل بلافاصله گیره های کابل باتری کمکی را از روی باتری اتومبیل باز کنید.

اخطار:

– اسید سولفوریک داخل باتری، خورنده است چنانچه این ماده با پوست تماس پیدا کرد آن را فوری با آب بشوئید. باتری شارژ شده یا باتری در حال شارژ شدن از خود ئیدروژن متصاعد می‌کند که بسیار قابل اشتعال است. هرگز شعله آتش را به آن نزدیک نکنید. (خطر انفجار).

– مراقب باشید که کابلها بطور صحیح اتصال داده شود تا از بروز خسارت به سیستم شارژ خودرو جلوگیری شود.

– باتری مشکوک به یخ زدگی را شارژ نکنید.

– در زمان شارژ باتری، جرقه یا آتش را از آن دور کنید (باتری شارژ شده یا در حال شارژ، هیدروژن قابل اشتعال متصاعد می کند).

– پس از شارژ باتری و قبل از اتصال آن به خودرو، یک ساعت صبر کنید تا گازهای قابل اشتعال آن خارج و خطر اشتعال کم شود.

– هرگزنباید باتری های مستعمل را در طبیعت رها نمود، آنها را در اختیار سازمانهایی که مسئولیت جمع آوری و بازیافت اینگونه باتری ها را دارند قرار دهید.

هشدار

– در مواقعی که باتری اتومبیل شما مشکوک به یخ زدگی است موتور را روشن **نکنید.**

– مطمئن شوید که ولتاژ **هر دو** باتری یکسان است (۱۲ ولت) و کابل های رابط دارای گیره های عایق دار و برای استفاده در باتری های ۱۲ ولتی مناسب هستند.

– هنگام اتصال باتری به باتری هرگز کابل های باتری تخلیه شده را از آن جدا **نکنید.**

– هرگز قطب مثبت باتری را به قطب منفی وصل نکنید و اطمینان حاصل کنید که کابل های رابط از قطعات متحرک موتور دور بمانند.

– اضافه نمودن تجهیزات برقی غیر استاندارد موجب آسیب به سیستم الکتریکی خودرو و باتری و باطل شدن گارانتی این قسمتها می گردد.

– در صورتی که خودرو را با هل روشن کنید احتمال بریدن تسمه تایمر وجود دارد. و صدمات جدی به سیستم الکترونیک خودرو شما وارد می نماید.

WWW.DIGITALKHODRO.COM
021 62 99 92 92

WWW.DIGITALKHODRO.COM 021 62 99 92 92

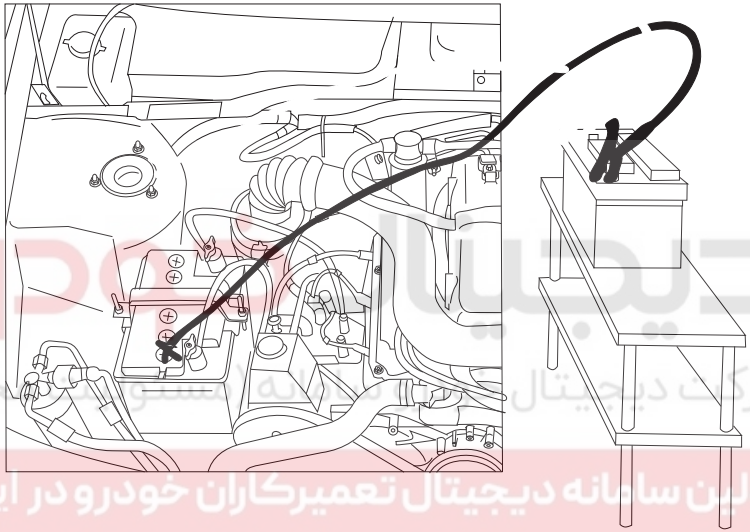

اخطار

اسید موجود در باتری خورنده و سمی است، در صورت نشت آن به موارد زیر توجه کنید:

– در صورت ریختن آن روی لباس یا پوست، بلافاصله لباس آلوده را در آورید و پوست ناحیهٔ تماس را با آب فراوان بشویید و به پزشک مراجعه کنید.

– در صورت تماس با چشم بلافاصله چشم را حداقل بمدت ۱۵ دقیقه با آب تمیز بشویید و بسرعت به پزشک مراجعه کنید.

– اگر فوراً اقدامات پزشکی لازم انجام نگیرد، نوشیدن اسید باتری می تواند کشنده باشد.

– باتریِ در حال شارژ گاز هیدروژنِ قابل انفجار متصاعد می‌کند، جرقه و آتش را از محفظهٔ موتور دور نگه دارید.

حین کار در محفظهٔ موتور و به منظور امنیت خود، دستبند و کلیهٔ زیور آلات را از خود جدا کنید. **هرگز** نگذارید قطب‌های باتری با ابزار و قسمت های فلزی خودرو تماس یابند.

هشدار

– باتری را هنگامی که به خودرو متصل است شارژ نکنید. این کار ممکن است به سیستم برق خودرو خسارت جدی وارد آورد.

– بهتر است هر ماه در صورتیکه درهای باطری قابل باز شدن هستند سطح آب و اسید باطری تا خط حداکثر روی دیواره باطری بررسی شود و در صورت کم بودن آب و اسید آب مقطر اضافه گردد.

– چنانچه خودرو بمدت بیش از ۶ روز بلااستفاده باشد، می باید حداقل یک بار روشن شده و بمدت یک ساعت روشن بماند.

WWW.DIGITALKHODRO.COM 021 62 99 92 92

WWW.DIGITALKHODRO.COM
021 62 99 92 92

تایرها

فشار باد تایرها

فشار باد تایرها را باید هنگامی که تایرسرد است اندازه‌گیری کرد. چرا که تایرهای گرم دارای فشار باد اضافی می‌باشند.

هیچگاه فشار باد اضافی تایر گرم را خالی نکنید. برای اطلاع از میزان صحیح فشار باد تایرها به برچسب داخل در سمت راننده مراجعه نمایید. فشار صحیح باد تایرها نتایج زیر را در بردارد:

- تسلط بیشتر در راندن خودرو
- فرمان نرمتر و دقیق‌تر در حرکت و پیچیدن خودرو
- صرفه جویی در مصرف سوخت ؛ کمتری تغییر در شکل تایر، اصطکاک چرخشی در جاده را افزایش می‌دهد.
- دوام بیشتر تایر
- کمبود باد تایرها بر اصطکاک چرخشی تایر افزوده و مقدار مصرف سوخت را بالا می‌برد.

تایرهای بدون تیوپ*

این گونه تایرها همیشه باید روی رینگهای بدون برآمدگی (FH)، مجهز به سوزنهای مخصوص نصب شوند، تحت هیچ شرایطی نباید آنها را بدون تیوپ روی رینگهای معمولی نصب کرد.

چنانچه تایرهای بدن تیوپ، تعمیر یا تیوب، تعمیر یا تعویض شوند، توصیه می‌گردد که سوزن آن نیز تعویض شود.

اخطار

تایر کم باد: خطر دو پوستگی یا جدا شدن آج وجود دارد که منجر به خالی شدن و یا ترکیدن تایر می‌شود. چنانکه باد تایرها کم باشد فشار خیلی زیادی به آن ها وارد آمده و بیش از حد گرم خواهند شد.

برخورد با جدول خیابان:

خطر تغییر شکل، بریدگی یا برآمدگی روکش تایر وجود دارد که تدریجاً به مقدار آن افزوده شده و موجب خالی شدن سریع باد یا ترکیدن تایر می‌گردد.

افتادن در گودال:

خطر تغییر شکل رینگ و یا صدمه دیدن تایر وجود دارد. چنین ضربه هایی اغلب باعث بریدگی جدارهٔ داخلی تایر می‌شود که از بیرون قابل رؤیت نبوده و مقدار آن با پیمودن مسافت، توسعه یافته و منجر به پارگی روکش می‌گردد؛ پارگی روکش باعث ساییدگی غیر عادی آج در یک قسمت از تایر می‌شود و ممکن است به خالی شدن سریع باد انجامیده و یا بترکد.

دیجیتال خودرو
شرکت دیجیتال خودرو سامانه (مسئولیت محدود)
برترین سایت دیجیتال تعمیرکاران خودرو در ایران

WWW.DIGITALKHODRO.COM
021 62 99 92 92

WWW.DIGITALKHODRO.COM
021 62 99 92 92

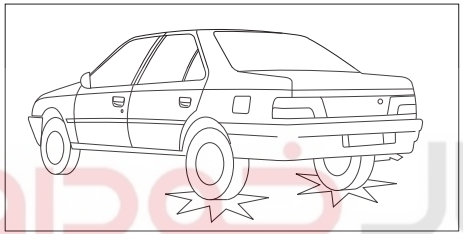

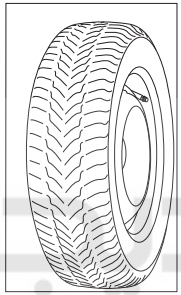

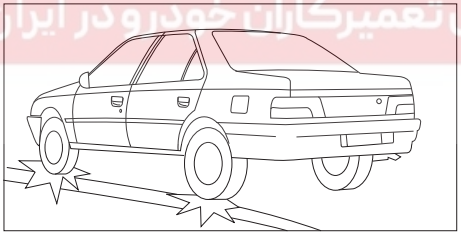

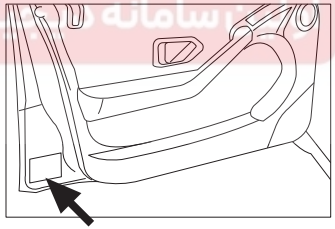

هشدار

فشار کم باعث پیدایش فرسودگی پیش از موعد و گرم شدن غیرطبیعی لاستیک ها می گردد و همچنین پیامدهای بسیاری در زمینه ایمنی در پی خواهد داشت:

– عملکرد بد در جاده،

خطر ترکیدن و یااز بین رفتن آج لاستیک

فشار باد چرخ ها به وزن و سرعت خود رو بستگی دارد: فشار را مطابق شرایط استفاده تنظیم کنید.

– توجه داشته باشید که از بین رفتن یا درست بسته نشدن در پوش سوپاپ باد چرخ می تواند باعث کم شدن فشار باد آن شود. همیشه از در پوش سوپاپ مشابه درپوش اولیه استفاده کنید و آنرا کاملاً ببندید.

شرکت دیجیتال خودرو سامانه (مسئولیت محدود)
مرکز سامانه دیجیتال تعمیرکاران خودرو در ایران

WWW.DIGITALKHODRO.COM
021 62 99 92 92

WWW.DIGITALKHODRO.COM
021 62 99 92 92

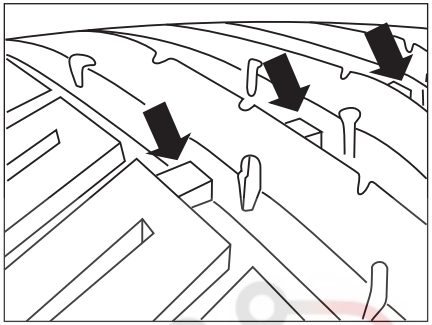

نشانگر ساییدگی تایر

تایرهایی که روی خودرو سوار شده اند دارای نشانگرهایی هستند که در چندین نقطه روی محیط تایر بین آج ها قرار گرفته اند. هنگامی که تایر ها تا اندازه ای ساییده می شوند که ۱.۶ میلی متر از آج باقی می ماند، نشانگرها نمایان می شوند و در این زمان تایرها باید تعویض شوند.

فشار باد تایرها:

باد تایرها حداقل هر ماه یکبار، زمانی که تایرها خنک هستند باید چک شود. کم بودن باد تایر ایجاد حرارت کرده و عمر تایر را کاهش می دهد. باد زیاد نیز موجب اثرات منفی روی راحتی و سواری خودرو می شود.

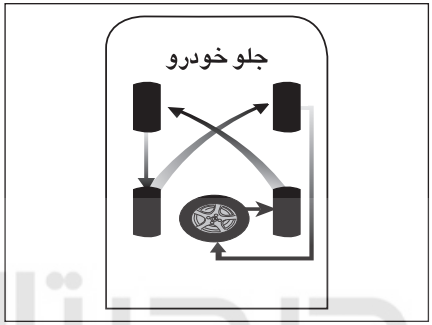

سایز تایر:

سایز تایر خودروی شما بر روی دیواره آن به صورت عبارتی شبیه عبارت زیر حک شده است.

R۱۵ ۱۸۵/۶۵ که ۱۸۵ عرض تایر به میلی متر، ۶۵ نسبت ارتفاع به عرض تایر، R معرف ساختار رادیال و ۱۵ قطر رینگ به اینچ می باشد.

چرخش تایرها در خودرو:

در خودروهای جلو دیفرانسیل، سایش تایرهای جلو به علت نیروهای ترمزی، رانشی و نیروهای فرمان بیشتر از تایرهای عقب است. لذا به منظور سایش یکنواخت تایرها توصیه می گردد که مطابق طرح زیر بعد از هر ۵۰۰۰ کیلومتر جابجا شوند.

نکته۱: اولین چرخش تایرها اهمیت زیادی دارد.

نکته۲: روش فوق برای تایرهایی که جهت چرخش در آنها مهم است توصیه نمی شوند.

اخطار

– تایرهای معیوب خطرناکند! از رانندگی با تایرهای معیوب، ساییده، صاف و یا تایرهایی که بیش از حد باد شده باشند، خودداری کنید.

– همواره از تایرهای با طرح رادیال هم نوع و هم جنس برای چرخهای جلو و عقب خودرو استفاده کنید. از تایرهای با طرح ضربدری استفاده نکنید. رینگ های خودروی شما تیوب خور نیستند. از تایرهای تیوب دار استفاده نکنید.

– هرگز با تایرهای ساییده شده، پاره، فرسوده و تایرهایی که باد آنها تنظیم نیست رانندگی نکنید. تایرهای کم باد بسرعت ساییده می شوند و باعث افزایش مصرف سوخت و کاهش فرمانپذیری می شوند.

WWW.DIGITALKHODRO.COM
021 62 99 92 92

WWW.DIGITALKHODRO.COM 021 62 99 92 92

تدابیر زمستانی

خودرو هنگام تحویل دارای محلول ضد یخ تأیید شده است. این محلول سیستم را تا دمای ۱۵- درجه سانتی گراد (در بعضی کشورها تا ۳۵- درجه سانتی گراد) محافظت می‌کند.

نظر به اینکه محلول ضد یخ حاوی مواد ضد جوش و مانع زنگ زدگی (خورندگی) است، لذا ضرورت دارد در تمام فصول سال سیستم خنک کننده دارای محلول ضد یخ باشد. مقدار ضد یخ را بازبینی و در صورت نیاز سرریز کنید.

جدول زیر نسبت ضد یخ موجود در سیستم خنک کننده را نشان می‌دهد.

۲۷٪ ضد یخ	۳۵٪ ضد یخ	۴۰٪ ضد یخ	۴۶٪ ضد یخ	۵۰٪ ضد یخ
-۱۵°C	-۲۰°C	-۲۵°C	-۳۰°C	-۳۵°C

نوع ضد یخ: از ضد یخ استاندارد استفاده کنید.

لاستیک های زمستانی

از دو نوع لاستیک در زمستان می‌توان استفاده کرد:

۱- لاستیک یخ شکن: در چرخهای عقب بکار گرفته شوند.

۲- لاستیک با زنجیر چرخ: زنجیر چرخ باید در چرخهای عقب بکار گرفته شود.

برف پاک کن شیشه جلو

قبل از بکارگیری برف پاک کن، یخ شیشه را توسط گرمای بخاری از بین ببرید.

برای استفاده از شیشه شوی دسته برف پاک کن را به طرف فرمان بکشید. بهتر است دقت شود در هر بار که مخزن آب شیشه شوی را پر می‌کنید، داخل آن را بشوئید تا بر اثر جمع شدن غبارو آشغال سوراخ داخل مخزن مسدود نشود.

ضمناً در فصل زمستان برای جلوگیری از یخ زدن آب داخل مخزن شیشه شوی می‌توان از مقدار ۱/۳۵ لیتر محلول ایزوپروپانول استفاده نمود.

احتیاط

چنانچه تیغه‌های برف پاک کن در اثر یخ یا برف زیاد متوقف و یا حرکت آنها کند شود باید فوراً دسته برف پاک کن را به حالت اول برگرداند و موتور مخصوص آن راخاموش کرد تا از خرابی آن جلوگیری شود. سپس اقدام به پاک کردن یخ و برف از زیر تیغه نمود.

هشدار

در هنگام یخ زدگی، اطمینان حاصل کنید که تیغه های برف پاک کن یخ نزده باشد(خطر داغ کردن موتور برف پاک کن).

وضعیت تیغه ها را بررسی نمایید. هنگامی که کارایی تیغه ها پایین می آید، باید آنها را تعویض نمود.(تقریباً هر سال)

شیشه جلوی خودرو را به طور مرتب تمیز کنید. در صورتی که قبل از متوقف کردن برف پاک کن ها (حالت O موتور را خاموش کنید، تیغه های برف پاک کن در هر وضعیتی که باشند متوقف خواهند شد.

بعد از روشن کردن موتور، کافی است برف پاک کن را در حالتO قرار دهید تا تیغه ها به حالت توقف بازگردند.

هنگام باز کردن در موتور اطمینان حاصل کنید که دسته برف پاک کن در وضعیت O (توقف)قرار دارد.خطر ایجاد جراحت.

WWW.DIGITALKHODRO.COM 021 62 99 92 92

WWW.DIGITALKHODRO.COM
021 62 99 92 92

نگهداری و سرویس مرتب

در انتهای این دفترچه برنامه سرویسهای نوبتی به طور واضح و روشن گنجانده شده است. به منظور برخوردار شدن از تضمین معمول شرکت ایران خودرو انجام سرویسهای مورد بحث تا ۲۰۰۰۰ کیلومتر کارکرد اولیه در مدت اعتبار گارانتی اجباری و اجتناب‌ناپذیر است زیـرا در غیر این صورت بروز هرگونه عیب، معلول عدم رسیـدگی به خودرو و بی توجهی راننده تشخیص داده شده و این امر طبعاً و به خودی خود تعهدات کارخانه سازنده را لغو می‌نماید. فواصل سرویسهای نوبتی در برنامه مذکور مشخص شده است و اجرت این سرویسها بستگی به کمیت کار داشته و مواد و لوازم مصرفی از آن مستثنی می‌باشد.

در صورت استفاده از خودرو در شرایط سخت و همچنین رانندگی در محیطهای آلوده و پرگرد و خاک تعویض روغن موتور، فیلتر روغن، صافی هوا، پمپ بنزین و دیگر قسمتهایی که تحت تأثیر شرایط و محیط نامساعد قرار میگیرند باید در فواصلی کوتاهتر از انچه که در برنامه سرویسها تعیین شده صورت گیرد. برای تعیین فواصل این نوع بازدیدها توصیه می‌شود که با یکی از تعمیرگاههای مجاز ایران خودرو مشورت کنید. سرویسهای نوبتی باید بلااستثنا در یکی از تعمیرگاههای مجاز ایران خودرو انجام شده و محل مخصوص هر سرویس در این دفترچه به مهر آن تعمیرگاه ممهور شود.

دیجیتال خودرو
شرکت دیجیتال خودرو سامانه (مسئولیت محدود)
اولین سامانه دیجیتال تعمیرکاران خودرو در ایران

WWW.DIGITALKHODRO.COM
021 62 99 92 92

WWW.DIGITALKHODRO.COM 021 62 99 92 92

۵ فوریت های فنی

دیجیتال خودرو
شرکت دیجیتال خودرو سامانه (مسئولیت محدود)
اولین سامانه دیجیتال تعمیرکاران خودرو در ایران

تعویض چرخ ها ۷۰
جک و آچارچرخ در خودروی روآی سال ۷۰
حمل خودرو ۷۲
فیوزها ۷۴
تعویض لامپ ها ۷۸
روش برخورد در صورت بروز نشتی گاز* ۷۷

*در صورت نصب در خودرو شما

WWW.DIGITALKHODRO.COM 021 62 99 92 92

WWW.DIGITALKHODRO.COM
021 62 99 92 92

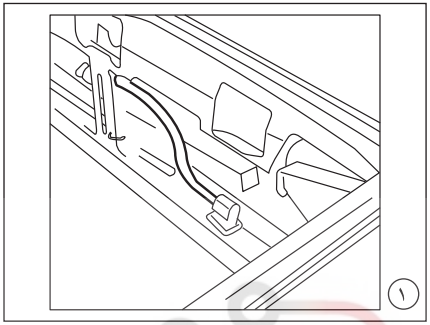

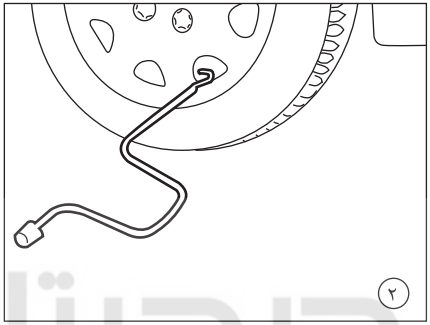

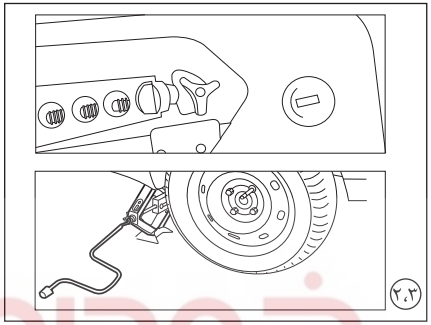

تعویض چرخ

خودرو را در محلی سفت و همواره متوقف کنید و در حالی که ترمز دستی کشیده شده و دسته دنده را در وضعیت دنده یک یا عقب قرار داده‌اید اقدام به تعویض چرخ نمایید.

۱-چرخ زاپاس

- درآورن چرخ زاپاس از داخل صندوق عقب: در روا گاز سوز، با باز نمودن پیچ فلانچ دار چرخ زاپاس را از کف صندوق عقب خارج کنید. قلاب نگهدارنده جک را بیرون آورده، جک و آچار چرخ را از محل مربوطه خارج نمایید.

۲-باز کردن چرخ

- قلاب سرآچار چرخ را در شکاف مقابل محل سوزن باد، داخل شکاف قالپاق انداخته، قالپاق را از جای خود خارج کنید.
- مهره های چرخ را شکل کنید.
- سرجک را در محل مخصوص جک زدن، سمت چرخ مورد نظر قرار داده و بالا ببرید، سپس مهره های چرخ را کاملاً باز کنید و چرخ را بیرون بیاورید.

جک و آچار چرخ* (در خودروی روآی سال)

مجموعه جک و آچار چرخ مصرفی در داخل کیف مربوطه در صندوق عقب جاسازی گردیده است.

۳-جا زدن چرخ زاپاس

- چرخ زاپاس را جا بزنید وتا آنجا که ممکن است با دست مهره های چرخ را سفت کنید.
- جک را پایین بیاورید زیر خودرو خارج کنید.
- مهره های چرخ را با آچار چرخ کاملاً سفت کنید.
- قالپاق چرخ را طوری که سوزن باد از شکاف مربوطه بیرون بیاید روی رینگ قرار دهید. برای جازدن، با کف دست به دور تا دور قالپاق محکم ضربه بزنید تا جا زده شود.
- چرخ پنجر شده را در نگهدارندهٔ زاپاس قرار دهید. قلاب زاپاس بند را در محل مربوطه قرار داده و پیچ نگهدارنده زاپاس بند را محکم کنید.

*در خودروهای گاز سوز این کیف در ناحیه پشت مخزن گاز جاسازی شده است.

WWW.DIGITALKHODRO.COM
021 62 99 92 92

WWW.DIGITALKHODRO.COM 021 62 99 92 92

اخطار

ـ ممکن است فشار باد تایر زاپاس تنظیم نباشد ؛ با احتیاط و آرام رانندگی کرده و هر چه زودتر مقدار باد آن را بازدید نمایید. همچنین بازرسی کنید که مهره های چرخ به طور صحیح بسته شده و کاملاً سفت باشند.

ـ خیلی زود چرخ پنجر شده را تعمیر کنید تا در صورت احتیاج بتوانید روی خودرو نصب نمایید.

ـ هرگز از جک برای کار کردن در زیر اتومبیل استفاده نکنید.

– جک برای تعویض چرخ ها به کار می رود. در هیچ شرایطی نباید از آن برای عملیات دیگری از قبیل تعمیرات و یا دسترسی به زیر خودرو استفاده نمود.

– اگر از عمر چرخ زاپاس زمان زیادی گذشته است، آنرا برای بازرسی به یکی از نمایندگی های مجاز نشان دهید تا از وضعیت مناسب آن برای استفاده بدون خطر اطمینان حاصل نمایید.

– همیشه بلافاصله پس از تعویض چرخ، فشار باد را بررسی کنید و از محکم بودن مهره های چرخ مطمئن شوید.

– در صورت پنچری ، چرخ را در اسرع وقت تعویض نمایید.

چرخی که پنچر شده باشد حتماًباید مورد بازبینی (و در صورت امکان تعمیر) یک متخصص قرار گیرد.

– خودروی خود را بر روی زمین مسطح که لغزنده نبوده(مثال: از توقف بر روی سرامیک اجتناب کنید،...)و مقاوم باشد پارک کرده (در صورت لزوم از یک حا ئل زیر کفشک جک استفاده کنید) ، و فلاشر را نیز روشن نمایید.

ترمز دستی را بکشید و دنده را از حالت خلاص خارج کنید(دنده یک یا دنده عقب و یا در موقعیت **P** برای دنده اتوماتیک) تمام سرنشینان را از خورو پیاده کرده و به محلی دور از تردد خودروها، راهنمایی نمایید.

WWW.DIGITALKHODRO.COM 021 62 99 92 92

WWW.DIGITALKHODRO.COM 021 62 99 92 92

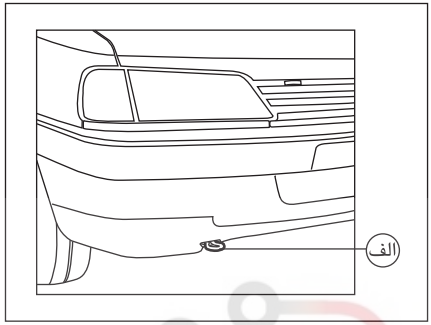

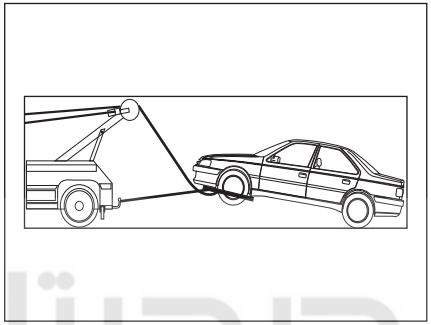

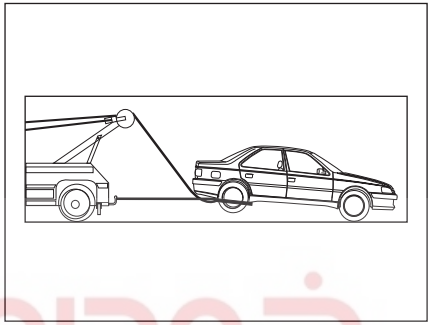

کشیدن (بکسل کردن) خودرو

الف)بدون بلند کردن چرخ ها

ب)از جلو: میله بکسل را به حلقه بکسل وصل کنید.

در صورت بلند کردن چرخ های جلو

روش بکسل از سمت جلوی خودرو

ج)روش بکسل از سمت عقب خودرو

۵

اخطار

– از خارج کردن سوئیچ استارت و یا بستن آن در زمان بکسل کردن خودرو بر روی چهار چرخ خودداری کنید چرا که باعث قفل شدن فرمان می شود. توصیه می شود سوئیچ را در موقعیت قرار A دهید.

– به شما پیشنهاد می کنیم از یک میله محکم و ثابت جهت بکسل کردن استفاده نمایید. در صورت استفاده از طناب و یا کابل(هنگامی که قانون آنرا اجازه می دهد) ، باید خودروی بکسل شده قابل ترمزگیری باشد(امکان روشن شدن موتور آن باشد).

– نباید خودرویی را که امکان حرکت و رانندگی ندارد، بکسل نمود.

– برای ممانعت از آسیب رسیدن به خودرو، باید ازترمز کردن شدید و همچنین شتاب گرفتن ناگهانی اجتناب نمود.

– در هر صورت توصیه می شود که سرعت از ۲۵کیلومتر در ساعت بالاتر نرود.

– خودرو بکسل کننده همواره باید سنگین تر از خودروی بکسل شونده باشد.

– خودروی بکسل شونده نباید دارای سرنشین باشد.

– به خاطر داشته باشید زمانی که موتور خاموش باشد، بوستر ترمز کار نمی کند و برای ترمز کردن لازم است نیروی بیشتری به پدال وارد شود.

WWW.DIGITALKHODRO.COM 021 62 99 92 92

WWW.DIGITALKHODRO.COM 021 62 99 92 92

حمل بار بر روی باربند

- فقط از باربند تایید شدهٔ مجاز استفاده کنید.
- اطمینان پیدا کنید که باربند مطابق با دستورالعمل سازندهٔ آن نصب شده باشد.
- حد مجاز بارگیری روی باربند را رعایت کنید (۴۵ کیلوگرم) و بار را به طور یکنواخت توزیع کنید.
- در صورت امکان بار سنگین‌تر را در زیر قرار دهید.
- بار را با تسمه یا طناب محکم ببندید و چنانچه از اطراف خودرو بیرون می‌زند آن را با استفاده از علامت پارچه‌ای (بیرق) مشخص نمایید.
- چون در این گونه مواقع اثرات بادهای جانبی افزایش می‌یابد لذا با احتیاط رانندگی کنید.
- به محض اینکه حمل بار انجام شد و دیگر نیازی به باربند نبود بلافاصله آن را باز کنید.

هشدار

هنگامی که خودرو از جلو بکسل می‌شود و بر روی چرخ‌های عقب حرکت می‌کند، از خلاص بودن ترمز دستی که روی چرخ های عقب عمل می کند، مطمئن شوید.

شرکت دیجیتال خودرو سامانه (مسئولیت محدود)
اولین سامانه دیجیتال تعمیرکاران خودرو در ایران

WWW.DIGITALKHODRO.COM 021 62 99 92 92

WWW.DIGITALKHODRO.COM
021 62 99 92 92

جعبه فیوز

۱ – **F1** ۱۰ **آمپر:** رادیو پخش (تغذیه بعد از سوئیچ)
F1A ۱۰ **آمپر:** رادیو پخش (تغذیه مستقیم از باتری)
۲ – **F2** ۵ **آمپر** : درجه آب جلو آمپر – جعبه کنترل کولر و بخاری
۳ – **F3** ۱۵ **آمپر:** فیوز سیستم انژکتور
۴ – **F4** ۱۰ **آمپر:** بوق اخطار روشن ماندن چرخها – لامپ کوچک عقب سمت راست
۵ – **F5** ۱۵ **آمپر:** جعبه کنترل سیستم خنک کننده – رله قطع کمپرسور – کلید کولر – رله فن – کلید سه کاره – رله کنترل بخاری – جعبه کنترل کولر و بخاری – موتور دریچه چرخش هوا
۶ – **F6:** فیوزی دراین محل نصب نمی باشد.
۷ – **F7** ۲۰ **آمپر:** بوق
۸ – **F8** ۳۰ **آمپر:** مدار اتصال کوتاه (مدار تغذیه فیوزهای F15 – F25)
۹ – **F9** ۵ **آمپر:** لامپ کوچک عقب سمت چپ – چراغ نمرهٔ عقب – چراغهای کوچک جلو
۱۰ – **F10** ۳۰ **آمپر:** در پژوROA مصرف ندارد
۱۱ – **F11** ۳۰ **آمپر** : فیوز سیستم انژکتور
۱۲ – **F12** ۱۰ **آمپر:** چراغ دنده عقب – چراغهای اخطار جلو آمپر – دور سنج – آمپر بنزین
۱۳ – **F13** ۳۰ **آمپر** : فیوز سیستم انژکتور
۱۴ – **F14** ۳۰ **آمپر** : چراغ های جلو
۱۵ – **F15** ۳۰ **آمپر** :جعبه کنترل قفل مرکزی – لامپ سقف (جلو و عقب) –لامپ صندوق عقب
۱۶ – **F16** ۲۰ **آمپر** : فندک (تغذیه مستقیم از باتری)
F16 A ۲۰ **آمپر:** فندک (تغذیه بعد از سوئیچ)
۱۷ – **F17:** در این محل فیوزی نصب نمی شود.
۱۸ – **F18** ۱۰ **آمپر:** چراغهای مه شکن عقب
۱۹ – **F19** ۱۰ **آمپر:** روشنایی پانل بخاری – روشنایی جلو آمپر – روشنایی رادیو – روشنایی کلیدهای داشبورد
۲۰ – **F20** ۳۰ **آمپر:** این فیوز در پژوROA استفاده نمی شود.
۲۱ – **F21** ۳۰ **آمپر:** فن بخاری
۲۲ – **F22** ۲۰: این فیوز در پژوROA استفاده ندارد.
۲۳ – **F23** ۱۵ **آمپر:** رله گرمکن شیشهٔ عقب
۲۴ – **F24** ۳۰ **آمپر:** موتور برف پاک کن رلهٔ برف پاک کن پمپ شیشه شوی
۲۵ – **F25** ۵ **آمپر:** حافظهٔ رادیو– جعبه کنترل های سیستم خنک کننده– ساعت
۲۶ – **F26** ۳۰ **آمپر:** کلید چراغهای اعلام خطر (فلاشر)
۲۷ – **F27** ۳۰ **آمپر:** گرمکن شیشهٔ عقب
۲۸ – **F28** ۱۵ **آمپر:** جلو آمپر– ساعت دیجیتال– چراغهای خطر
۲۹ – **F29** ۳۰ **آمپر:** شیشه بالابر برقی درهای جلو
۳۰ – **F30** ۱۵ **آمپر:** چراغ جعبه داشبورد – چراغهای راهنما چپ و راست – جعبه کنترل شیشه بالابر برقی درهای جلو
۳۱ – **فیوزهای یدکی**
۳۲ – **F32** ۳۰ **آمپر:** فن موتور
۳۳ – **F33** ۳۰ **آمپر:** فن موتور
۳۴ – **F34** ۳۰ **آمپر:** فیوز یدکی
۳۵ – **F35** ۳۰ **آمپر:** فیوز یدکی
۳۶ – **F36 مدار اتصال کوتاه:** تغذیه جعبه فیوز و سوئیچ
۳۷ – **F37** تغذیه جعبه فیوز

فیوزها

جعبه فیوز، زیر داشبورد در قسمت چپ راننده قرار دارد و در آن شش عدد فیوز یدکی و همچنین گیره مخصوص تعویض فیوز قرار داده شده است. برای باز کردن، در جعبه فیوز را به طرف جلو بکشید.

WWW.DIGITALKHODRO.COM
021 62 99 92 92

WWW.DIGITALKHODRO.COM 021 62 99 92 92

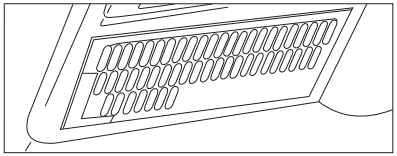

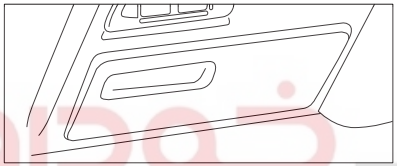

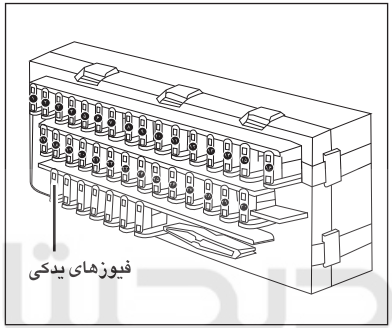

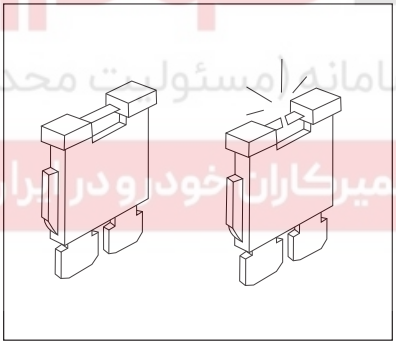

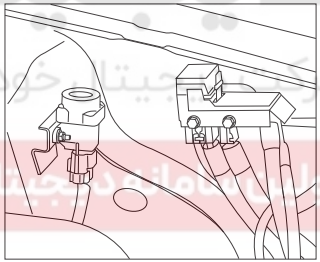

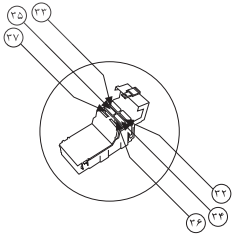

هشدار

هرگونه دستکاری و یا تغییر سیستم های تغذیه سوخت (واحد کنترل الکترونیکی، سیم کشی، مدارسوخت، انژکتور، سرپوش محافظ و...)

به دلیل خطری که ممکن است شما را تهدید کند. اکیداًممنوع است. (مگر توسط متخصصین شبکه خدمات پس از فروش).

WWW.DIGITALKHODRO.COM 021 62 99 92 92

WWW.DIGITALKHODRO.COM
021 62 99 92 92

نصب رادیو

درپوش محافظ رادیو

باز کردن : کلید مربوط را فشار دهید و درپوش را بالا بکشید.

بستن : قسمت پایین درپوش را فشار دهید و در جای خود قفل کنید.

تجهیزات خودرو برای نصب رادیو

– آنتن سقفی
– سیم آنتن
– پارازیت گیر
– تغذیه برق بلندگوهای جلو
– تغذیه برق بلندگوهای عقب
– دو عدد فیش ۸ راهی

سیم کشی فیش ۸ راهی

فیش A :

۱ – یدکی
۲ – یدکی
۳ – یدکی
۴ – اتصال مثبت باتری
۵ – آنتن برقی
۶ – اتصال مثبت لامپ کوچک
۷ – اتصال مثبت تجهیزات برقی
۸ – اتصال منفی بدنه

فیش B :

۱ – اتصال مثبت بلندگوی عقب سمت راست
۲ – اتصال منفی بلندگوی عقب سمت راست
۳ – اتصال مثبت بلندگوی جلو سمت راست
۴ – اتصال منفی بلندگوی جلو سمت راست
۵ – اتصال مثبت بلندگوی جلو سمت چپ
۶ – اتصال منفی بلندگوی جلو سمت چپ
۷ – اتصال مثبت بلندگوی عقب سمت چپ
۸ – اتصال منفی بلندگوی عقب سمت چپ

دیجیتال خودرو
شرکت دیجیتال خودرو سامانه (مسئولیت محدود)
اولین سامانه دیجیتال تعمیرکاران خودرو در ایران

WWW.DIGITALKHODRO.COM
021 62 99 92 92

WWW.DIGITALKHODRO.COM
021 62 99 92 92

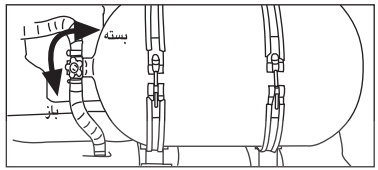

روش برخورد، در صورت بروز نشتی گاز*

علیرغم اینکه در سیستم گاز نکات ایمنی فراوانی مد نظر قرار داشته، با این وجود ضرورت دارد از موارد زیر آگاهی داشته باشید:

– هر روز خودروی خود را برای اطمینان از عدم نشتی گاز بررسی نمایید.

– هرگونه نشتی گاز در اتصالات لوله فشار قوی، در صندوق عقب، از طریق لوله خرطومی تهویه و به خارج از صندوق منتقل می شود.

– اگر خودرو را در مکانهای بسته ای که سیستم تهویه ندارند، پارک می نمایید توصیه می شود که شیر سر مخزن را ببندید.

– در صورت بروز نشتی و استشمام بوی گاز از محفظه صندوق عقب و یا داخل اتاق، کلید انتخاب سوخت را در حالت بنزین قرار داده و شیر سر مخزن را ببندید و جهت رفع اشکال به نمایندگی مجاز، مراجعه نمایید.

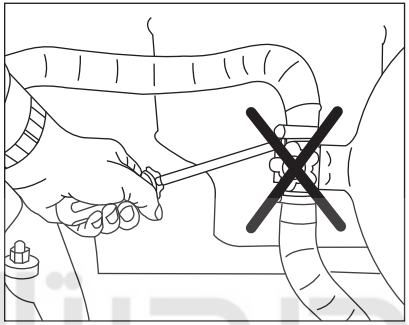

اخطار

– هر گونه دستکاری و انجام تعمیرات در سیستم گاز، توسط افراد غیر مجاز، باعث خدشه دار شدن شرایط گارانتی شده و امکان بروز صدمات و خسارات را در پی دارد. لذا کلیه تعمیرات فقط توسط پرسنل تعمیرگاه مجاز،صورت می گیرد.

– هرگونه تعمیرات در مخزن نظیر تعویض یا تعمیرشیر سر مخزن و یا تعمیر و سرویس کلی رگولاتور، صرفاً توسط فرد آموزش دیده و مورد تأیید شرکت سازنده و در نمایندگی مجاز صورت می گیرد.

همچنین از آنجایی که مخزن و متعلقات مخزن رگولاتور جزو قطعات قابل ردیابی می باشند، هرگونه تعمیر و تعویض در آنها می بایست در شناسنامه تعمیراتی مربوطه ثبت گردد.

شرکت دیجیتال خودرو سامانه (مسئولیت محدود)
اولین سامانه دیجیتال تعمیرکاران خودرو در ایران

WWW.DIGITALKHODRO.COM
021 62 99 92 92

WWW.DIGITALKHODRO.COM
021 62 99 92 92

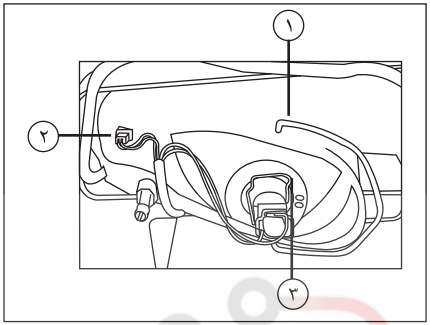

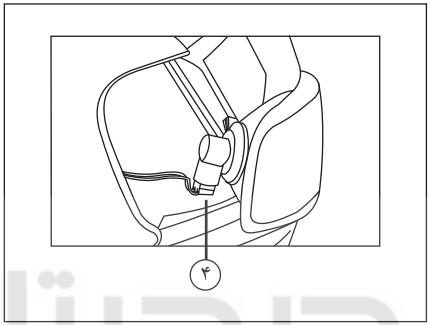

اخطار

– عملکرد کلیهٔ چراغ های بیرونی را قبل از شروع به رانندگی بررسی کنید.

هنگام تعویض هر لامپ ، کلید چراغ را خاموش کنید تا از اتصال کوتاه جلوگیری شود.

– لامپ ها تحت خلاء هستند و ممکن است هنگام تعویض شکسته شوند و ایجاد جراحت نمایند.

تعویض لامپ

لامپ چراغهای جلو

۱- باز کردن قاب چراغ: برای خارج کردن لامپ کوچک و بزرگ چراغهای جلو، فنر نگهدارنده را از روی قاب کنار بزنید.

۲- لامپ کوچک (۵ وات): سر سیم ها را بیرون بیاورید، جالامپی را به اندازهٔ $\frac{1}{4}$ دور بچرخانید و خارج کنید. لامپ سوخته را تعویض کنید.

۳- لامپ چراغهای بزرگ نور بالا و پائین (H4=۶۰/۵۵ وات): بستهای فنری را با فشار کنار بزنید و لامپ راتعویض کنید. توجه داشته باشید که خارهای روی لامپ در وضعیت صحیح قرار گرفته باشند. برای نگهداشتن لامپ از یک پارچهٔ خشک استفاده کنید.

۴- چراغهای راهنما (۲۱وات): فنرنگهدارنده را جدا کنید، چراغ راهنما را بیرون بیاورید. جا لامپی را برخلاف گردش عقربهٔ ساعت بچرخانید و لامپ را تعویض کنید.

شبکه دیجیتال خودرو سامانه (مسئولیت محدود)
اولین سامانه دیجیتال تعمیرکاران خودرو در ایران

WWW.DIGITALKHODRO.COM
021 62 99 92 92

WWW.DIGITALKHODRO.COM 021 62 99 92 92

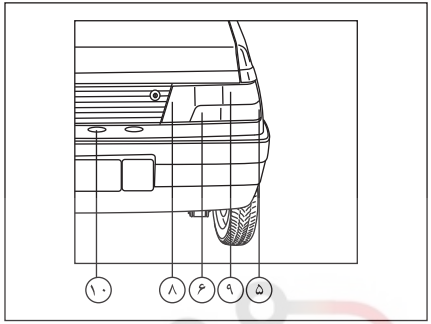

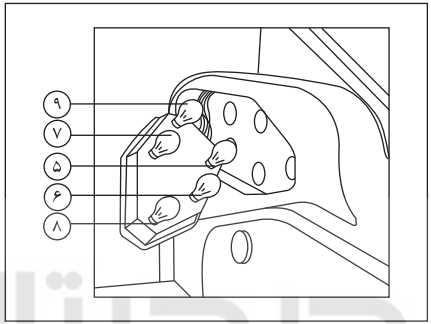

چراغهای عقب

۵ـ لامپ چراغ راهنما: ۲۱ وات

۶ـ لامپ چراغ دنده عقب: ۲۱ وات

۷ـ طلق انعکاس نور ـ لامپ چراغ کوچک: ۵ وات

۸ـ لامپ چراغ مه شکن: ۲۱ وات

۹ـ لامپ چراغ ترمز: ۲۱ وات ـ لامپ چراغ کوچک: ۵ وات

کلیهٔ لامپهای عقب از داخل صندوق عقب تعوض می‌شوند.

برای جدا کردن قاب لامپ، فنرهای آن را فشارداده و کنار بزنید، سپس لامپ سوخته را تعویض کنید.

۱۰ـ لامپ چراغ نمره: ۵ وات

در پوش پلاستیکی لامپ را باز کنید.

توصیه میشود یک دست لامپ و فیوزهای مورد نیاز یدکی را همیشه در خودرو همراه داشته باشید.

اخطار

قبل از شروع به رانندگی در شب:

از عملکرد صحیح تجهیزات الکتریکی اطمینان حاصل نمایید و چراغ های خودرو را تنظیم نمایید.(در صورت حمل بار بیش از حد معمول). بطور کلی، دقت کنید که چراغ ها پوشیده شده نباشند.(کثیفی، گل، برف و یا هرگونه شی روی آنها را نپوشانده باشد.)

اولین سایت دیجیتال تعمیرکاران خودرو در ایران

WWW.DIGITALKHODRO.COM 021 62 99 92 92

دیجیتال خودرو
شرکت دیجیتال خودرو سامانه (مسئولیت محدود)
اولین سامانه دیجیتال تعمیرکاران خودرو در ایران

WWW.DIGITALKHODRO.COM 021 62 99 92 92

۶ اطلاعات فنی

دیجیتال خودرو
شرکت دیجیتال خودرو سامانه (مسئولیت محدود)
اولین سامانه دیجیتال تعمیرکاران خودرو در ایران

بر چسب اخطار و پلاکها ۸۲
اطلاعات فنی موتور ۸۳
وزن ها ۸۵
ابعاد خودرو ۸۶
سیستم کنترل آلودگی هوا ۸۹

WWW.DIGITALKHODRO.COM 021 62 99 92 92

WWW.DIGITALKHODRO.COM
021 62 99 92 92

پلاک مشخصات خودرو

۱ـ شماره بدنه
۲ـ پلاک مشخصات شامل:
ـ شماره موتور
ـ شماره بدنه
ـ شماره رنگ
ـ مدل

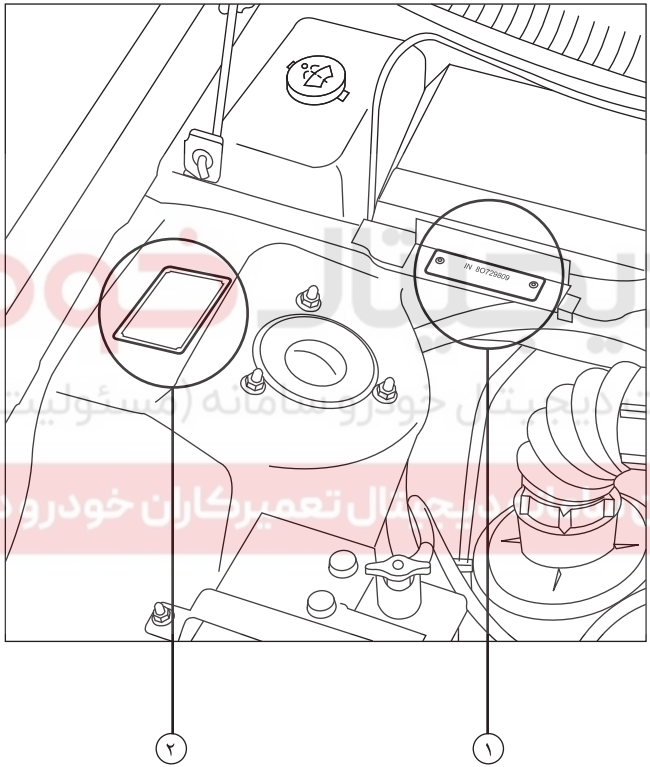

توجه:
لطفاً اطلاعات ذکر شده در پلاک مشخصات را همراه با سایر اطلاعات مربوط به مالک، تاریخ تحویل و کیلومتر کارکرد خودرو، در کلیه مکاتبات خود با ایران خودرو و موسسات دیگر ذکر نمایید.

WWW.DIGITALKHODRO.COM
021 62 99 92 92

WWW.DIGITALKHODRO.COM 021 62 99 92 92

	مشخصات عمومی	وزن (kg)	روآی سال
اوزان	وزن کل خودرو بدون بار	kg ۱۰۹۰	۱۰۹۰
	وزن روی اکسل جلو	kg ۶۳۰	
	وزن روی اکسل عقب	kg ۴۹۱	
	حداکثر وزن مجاز خودرو	kg ۱۵۰۰	۱۵۰۰
	حداکثر وزن بار	kg ۱۳۶	۱۳۶
	حداکثر وزن بار روی باربند	kg ۴۵	
	حداکثر وزن در صندوق عقب	kg ۹۱	۹۱
	مشخصات عمومی	سواری	
ترمز	ترمز جلو	هیدرولیک دیسک	دیسک
	ترمز عقب	هیدرولیک کاسه ای	کاسه ای
ترمز روآی سال	●	خود تنظیم	
	○	سیستم ضد قفل	کاسه ای
	دیسک مجهز به ۲ پیستون- خود تنظیم	جلو	
	کاسه ای مجهز به کفشکهای خود تنظیم	عقب	
فنر بندی	فنر جلو	فنر لول همراه با کمک فنر تلسکوپی	
	فنر عقب	فنر شمش	خارجی
	کمک فنر عقب	تلسکوپی	یکپارچه

فرمان	هیدرولیک	نوع فرمان	شانه ای
		شعاع چرخش خودرو (متر)	۵/۲۵
فرمان	روآی سال	سایر	سیستم فرمان
		R1465/185Ï	هیدرولیک

شرکت دیجیتال خودرو سامانه (مسئولیت محدود)
اولین سامانه دیجیتال تعمیرکاران خودرو در ایران

WWW.DIGITALKHODRO.COM 021 62 99 92 92

WWW.DIGITALKHODRO.COM
021 62 99 92 92

	مشخصات عمومی	سواری
گیربکس	نسبت دنده دیفرانسیل	۳/۸۹ : ۱
	نوع گیربکس – دستی	۵ دنده جلو + دنده عقب
	حداکثر سرعت در دنده ۱	۵۵ km/h
	حداکثر سرعت در دنده ۲	۸۰ km/h
	حداکثر سرعت در دنده ۳	۱۱۰ km/h
	حداکثر سرعت در دنده ۴	۱۳۵ km/h
	حداکثر سرعت در دنده ۵	۱۷۵ km/h
سیستم انتقال قدرت روی سال	کلاچ	کلاچ خشک تک صفحه ای CP 4250
	گیربکس	گیربکس ۵ سرعته دستی
	میل گاردن	دو تکه با مفصل های سرعت ثابت
دیفرانسیل	نوع دیفرانسیل	هیپوئید
	نسبت دنده پینیون به کرانویل	۳۵ : ۹
دیفرانسیل روی سال	اصلاح شده با ثبت نهایی ۳/۸۹	
سیستم برق	نوع باتری	۱۲ ولت ، ۹ پلیت ، ۶۰ آمپر ساعت
	نوع آلترناتور	۸۰ آمپر- VALEO
	نوع استارت	12V-0.9 KW

*در خوروی ROA دوگانه سوز فشار باد چرخ جلو ۲/۲ و چرخ عقب ۲/۳ بار می باشد.

	مشخصات عمومی	سواری	
سیستم خنک کننده	درجه حرارت باز شدن ترموستات	۸۴° - ۸۰° سانتیگراد	
تایر	ابعاد	۱۶۵ R ۱۳	
	فشار باد در حالت سرد بر حسب*	bar	psi
	چرخ جلو	۲	۲۹/۵
	چرخ جلو	۲/۱	۳۰/۵
رینگ و لاستیک "۱۴ (خودروی روی سال)	این خودرو مجهز به رینگ و لاستیک "۱۴ بوده و سایز آن مشابه سایز لاستیک های مصرفی در خودروی پژو ۴۰۵ می باشد.		
	سایز لاستیک : ۱۸۵/۶۵R۱۴	بنزینی	گاز سوز
	فشار باد در حالت سرد برحسب	Bar / Psi	Bar
	داخل شهر	۲ / ۲۹	۲/۲
	خارج شهر	۲/۱ / ۳۰/۵	۲/۳
	قالپاق مصرفی این خودرو مشابه خودروی پژو ۴۰۵ می باشد. مهره تعریف شده برای مونتاژ مجموعه چرخ ، خاص این نوع رینگ بوده و از مونتاژ سایر مهره ها خودداری گردد.		

WWW.DIGITALKHODRO.COM
021 62 99 92 92

WWW.DIGITALKHODRO.COM 021 62 99 92 92

	مشخصات عمومی	سـواری
موتور	نوع موتور (ظرفیت)	چهار سیلندر، چهار زمانه، احتراق داخلی ۱۵۹۹ cc
	تعداد یاتاقان ثابت	۵
	قطر سیلندر	۸۷/۳ میلیمتر
	نوع سرسیلندر	آلومینیومی
	کورس پیستون	۶۶/۷ میلیمتر
	حداکثر توان موتور	۶۱ KW در دور ۵۰۰۰
	حداکثر گشتاور موتور	۱۳۵ N.M در دور ۳۰۰۰
	نسبت تراکم	۱ ÷ ۹/۵
	ترتیب احتراق	۲ – ۴ – ۳ – ۱
	فشار روغن (موتور گرم)	۳/۴۴۷ تا ۴/۱۳۶ بار ۵۰ پوند بر اینچ مربع در حال حرکت با سرعت ۸۰ کیلومتر در ساعت
	سیستم سوخت رسانی	انژکتوری با کشش یک به یک
	نوع سوخت	بنزین معمولی (حداقل اکتان ۸۷) و بنزین بدون سرب
دستگاههای مربوط به احتراق بنزین	سیستم جرقه زنی	الکترونیکی
	نوع کویل	SAGEM 2526040 A
	نوع شمع	EYQUEM REN58LZ یا مشابه آن
	فاصله دهانه شمع	۰/۹ میلی متر
خلاصی سوپاپها	خلاصی سوپاپ دود	۰/۴۰ میلی متر (۰/۰۱۶ اینچ)
	خلاصی سوپاپ بنزین	۰/۲۰ میلی متر (۰/۰۰۸ اینچ)

WWW.DIGITALKHODRO.COM 021 62 99 92 92

WWW.DIGITALKHODRO.COM
021 62 99 92 92

	مشخصات عمومی	روآی سال
موتور دوگانه سوز	موقعیت موتور	جلو – خطی
	تعداد سیلندر	۴
	قطر وکورس پیستون	۷۰/۸×۸۷/۳
	حجم موتور	۱۶۹۶
موتور	موقعیت موتور	جلو – خطی
	تعداد سیلندر	۴
	قطر و کورس پیستون	۷۰.۸ × ۸۷.۳
	حجم موتور	۱۶۹۶
	نسبت تراکم	۱۰.۸ : ۱
	حد اکثر توان	۶۴ کیلو وات در دور ۵۲۵۰
	در حالت گازسوز	۵۷ کیلو وات در
	حد اکثر گشتاور	۱۴۰ نیوتن متر در دور ۳۰۰۰
	در حالت گاز سوز	۱۲۵ نیوتن متر در دور ۳۰۰۰
	سوخت (دوگانه سوز)	سوخت اصلی : CNG اکتان ۸۷–۹۵بنزین
	تعداد سوپاپ	۸
	سیستم پاشش سوخت	سیستم پاشش چند گانه
	سیستم اشتعال	الکترونیکی
	جنس بلوک سیلندر	چدن
	جنس سر سیلندر	آلیاژ آلومینیوم

دیجیتال خودرو
شرکت دیجیتال خودرو سامانه (مسئولیت محدود)
اولین سامانه دیجیتال تعمیر خودرو در ایران

WWW.DIGITALKHODRO.COM
021 62 99 92 92

WWW.DIGITALKHODRO.COM 021 62 99 92 92

اطلاعات فنی مربوط به خوروی ROA دو گانه سوز

بیشترین وزن قابل تحمل توسط خودرو	۱۵۲۰ کیلوگرم
وزن تقریبی خودرو با مخزن ۶۰ لیتری	۱۲۱۵ کیلوگرم
حداکثر توان در حالت گازسوز	۳۰/۴۴ اسب بخار
حد اکثر وزن بار در صندوق عقب	۲۸ کیلوگرم

ابعاد بدنه بیرونی روآی سال

فاصله عرضی چرخهای جلو	mm۱۵۰۰
فاصله عرضی چرخهای عقب	mm۱۴۹۳
فاصله طولی چرخها	mm۲۶۶۹
عرض کلی خودرو	mm۱۶۹۴
طول کلی خودرو	mm ۴۴۰۸
ارتفاع کلی خودرو	mm ۱۴۱۰

آلایندگی خودروی ROA گاز سوز نسبت به خودروی ROA بنزینی کمتر است.

مشخصه های عملکردی (روآی سال)

ماکزیمم سرعت	km/h ۱۸۷
متوسط مصرف سوخت داخل شهر	LIT@100 km ۱۱/۵
متوسط مصرف سوخت در بیرون شهر	LIT@100 km ۶/۶۵
متوسط مصرف سوخت ترکیبی	LIT@100 km ۸/۴۵
استاندارد آلودگی	یورو ۳
شتاب صفر تا صد	۱۲/۷ ثانیه

مصرف سوخت گاز در خودروی گاز سوز در ۱۰۰ کیلومتر براساس استاندارد ECER83/03 مطابق جدول زیر می باشد.

شرایط رانندگی	میزان مصرف سوخت با فشار ۲۰۰ بار
داخل شهر	۴۶ لیتر
خارج از شهر	۲۴ لیتر
داخل وخارج از شهر	۳۱/۷ لیتر

WWW.DIGITALKHODRO.COM 021 62 99 92 92

WWW.DIGITALKHODRO.COM
021 62 99 92 92

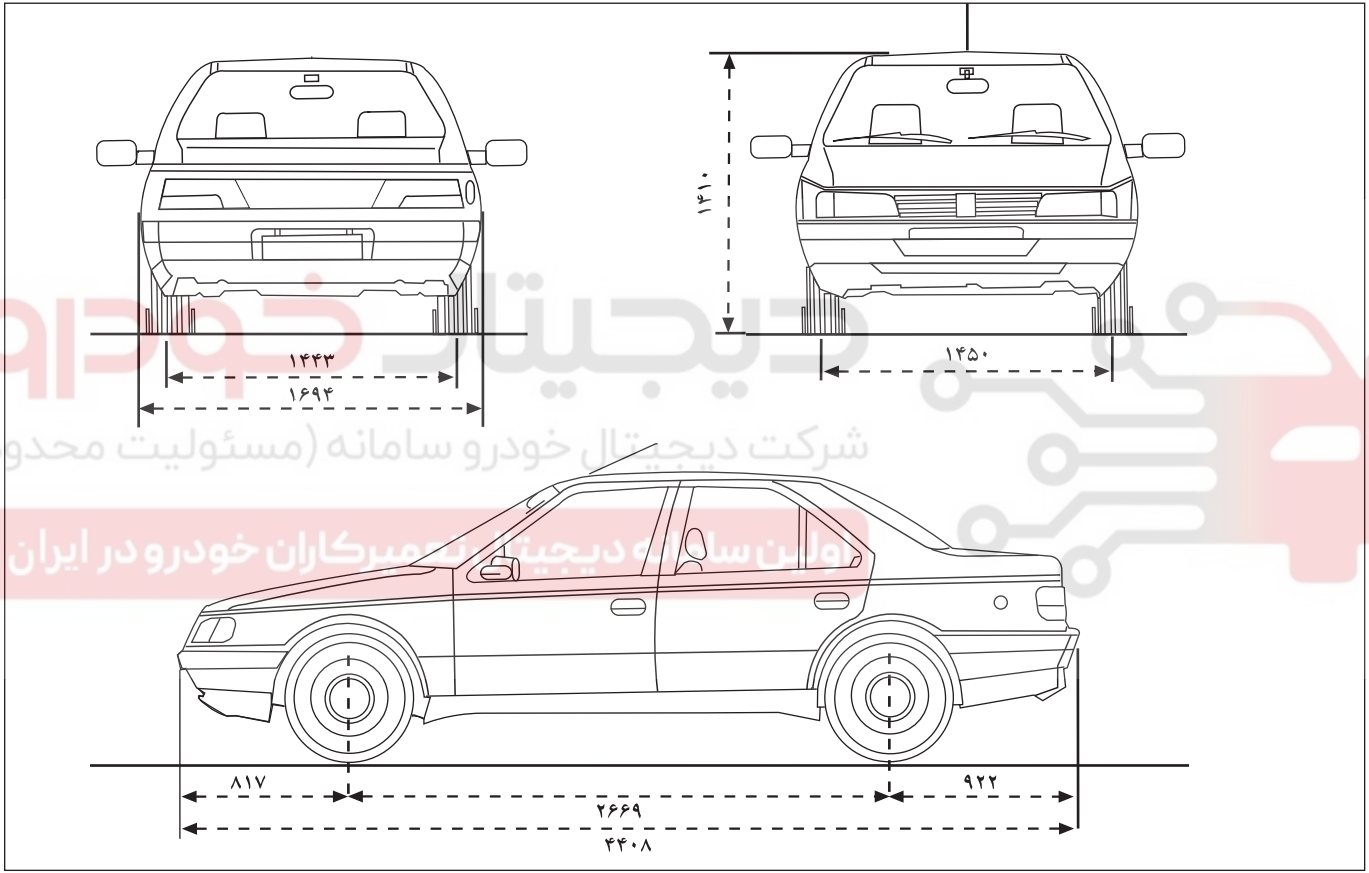

شرکت دیجیتال خودرو سامانه (مسئولیت محدود)
دیجیتال خودرو
اولین سامانه دیجیتال به همکاران خودرو در ایران

WWW.DIGITALKHODRO.COM
021 62 99 92 92

WWW.DIGITALKHODRO.COM 021 62 99 92 92

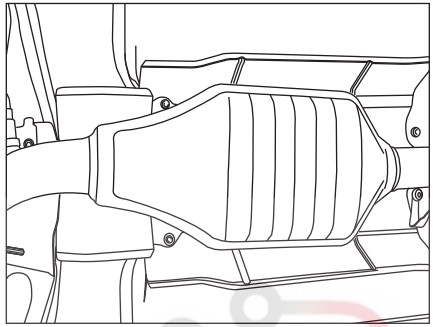

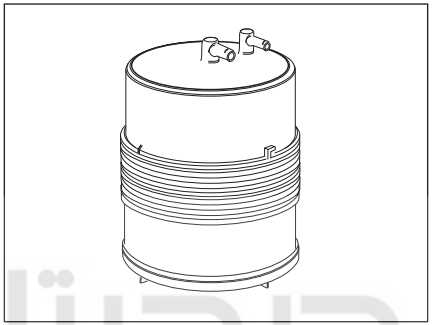

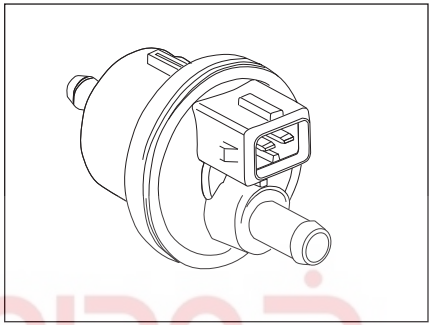

سیستم کنترل آلودگی

خودرو شما مجهز به سیستم کنترل آلودگی در حد استاندارد EUROII در خصوص مواد آلاینده خودرو، می باشد.

مبدل کاتالیزوری: جهت تبدیل مواد آلاینده خروجی از موتور به گازهایی با آلودگی حداقل، ازمبدل کاتالیزوری یا کاتالیست استفاده می‌شود. از عوامل مهم در تخریب یا از کار افتادن کاتالیست ، سرب موجود در سوخت می‌باشد، لذا استفاده از بنزین بدون سرب در این خودرو ضروری می‌باشد.

قوطی جاذب

قوطی جاذب حاوی ذغال به منظور جذب بخارات بنزین وسپس انتقال بخارات به مانیفولد هوای ورودی موتور می‌باشد.

شیر تخلیه

نصب این شیر در مسیر بخارات بنزین، موجب کنترل ورود بخارات بنزین به مانیفولد هوای ورودی موتور می‌شود.

سایت دیجیتال خودرو سامانه (مسئولیت محدود)
اولین سامانه دیجیتال تعمیرکاران خودرو در ایران

WWW.DIGITALKHODRO.COM 021 62 99 92 92

WWW.DIGITALKHODRO.COM
021 62 99 92 92

دیجیتال خودرو
شرکت دیجیتال خودرو سامانه (مسئولیت محدود)
اولین سامانه دیجیتال تعمیرکاران خودرو در ایران

WWW.DIGITALKHODRO.COM
021 62 99 92 92

WWW.DIGITALKHODRO.COM 021 62 99 92 92

۷ فهرست الفبایی

دیجیتال خودرو
شرکت دیجیتال خودرو سامانه (مسئولیت محدود)
اولین سامانه دیجیتال تعمیرکاران خودرو در ایران

WWW.DIGITALKHODRO.COM 021 62 99 92 92

WWW.DIGITALKHODRO.COM
021 62 99 92 92

آ
آینه ها ۲۲

الف
ابعاد خودرو ۸۶
اطلاعات فنی ۸۱
ایمنی کودکان ۲۴
ایمنی خودرو ۲۳

ب
باز و بسته کردن درها ۱۶
بازدیدو تعویض روغن ها ۵۳
برچسب اخطار و پلاک ها ۸۲

پ
پلاک مشخصات خودرو ۸۲

ت
تایر ها ۶۴
تجهیزات داخلی ۳۰
تدابیر زمستانی ۶۷
تعویض چرخ ها ۷۰
تعویض لامپ ها ۷۸
تعویض فیلتر هوا ۵۶
تجهیزات داخلی خودروی روآ ۳۰
تعویض روغن موتور ۵۳
تنظیم غربیلک فرمان ۲۶
تهویه و بخاری ۲۷

ج
جک و آچار چرخ در خودروی روآی سال ۷۰

چ
چراغ هاونشانگرها ۳۸

ح
حمل خودرو ۷۲
حمل بار بر روی باربند ۷۳

خ
خودروی شما در یک نگاه ۵

د
در باک ۱۹

ر
روشن کردن با استفاده ازسوخت CNG ۴۲
روشن کردن موتور ۴۱
روش بر خورد در صورت بروز نشتی گاز ۷۷

س
سیستم خنک کننده ۶۱
سیستم باز دارنده ایموبلایزر ۱۹
سیستم کنترل آلودگی هوا ۸۹

ش
شارژ باتری ۶۲
شیشه بالابربرقی ۲۰
شیشه شوی و برف پاک کن ۴۶
شیشه شوی جلو ۴۶

ص
صندلی ها ۲۰

ظ
ظرفیت ها ۵۲

شرکت دیجیتال خودرو سامانه (مسئولیت محدود)
اولین سامانه دیجیتال تعمیرات خودرو در ایران

WWW.DIGITALKHODRO.COM
021 62 99 92 92

WWW.DIGITALKHODRO.COM
021 62 99 92 92

ف

فوریت های فنی ۶۹
فیوزها ۷۴

ق

قفل و بازکردن درها ۱۸
قفل و لاستیک درها ۵۰

ک

کمربندهای ایمنی ۲۲
کولر ۲۹
کارت کد کحرمانه ۱۹

م

مخزن شیشه شوی ۴۶
محفظه موتور ۴۹
مرور سریع مطالب ۴
مراحل انجام سوختگیری ۴۳
مراقبتهای ایمنی ۶۱
مشخصات فنی خودرو ۸۴

ن

نشانگرهای صفحه نمایش جلوداشبورد ۳۶
نشانگر سائیدگی تایر ۶۶
نگهداری خودرو ۴۷
نگهداری و سرویس مرتب ۶۸
نصب رادیو ۷۶

و

وزن ها ۸۵
وضعیت مکانیکی خودرو ۶۰
ویژگی خودروهای گازسوز ۳۲

شرکت دیجیتال خودرو سامانه (مسئولیت محدود)
اولین سامانه دیجیتال تعمیرکاران خودرو در ایران

WWW.DIGITALKHODRO.COM
021 62 99 92 92

WWW.DIGITALKHODRO.COM
021 62 99 92 92

راه تو را می‌خواند ...

دیجیتال خودرو
شرکت دیجیتال خودرو سامانه (مسئولیت محدود)
اولین سامانه دیجیتال تعمیرکاران خودرو در ایران

شرکت ایران خودرو (سهامی عام)
تهران، کیلومتر ۱۴ جاده مخصوص کرج
صندوق پستی ۱۱۱-۱۳۸۹۵
تلفن: ۴۸۹۰۱ (۰۲۱)
نمابر: ۱-۴۴۹۳۴۰۰۰ (۰۲۱)
مرکز پیامک: ۳۰۰۰۳
پست الکترونیکی: info@ikco.com
پایگاه اینترنتی: www.ikco.com

©Mar / 2010 Iran khodro Co. All rights reserved.

۹۰۰۷۰۵۱۰۶۶۲۳۷-۰۴

WWW.DIGITALKHODRO.COM
021 62 99 92 92

تغییرات :

کلیه تغییرات و اصلاحات انجام شده، در این دفترچه راهنما (پس از ویرایش چهارم) درجدول زیر درج میگردد.

وضعیت تجدید نظر			آدرس			شرح
ردیف	تاریخ	ویرایش	بخش	صفحه	سطر	
1	89.7.1	4	2	19	-	-اطلاعات مربوط به سیستم بازدارنده استارت موتور immobilizer
2	89.7.1	4	2	19	-	- کارت کد محرمانه مربوط به خودروی روآی سال
3	89.7.1	4	2	30		-اضافه شدن جدول تجهیزات داخلی خودروی روآی سال
4	89.7.1	4	4	49		-توصیه های کیفی در فرایند شستشوی خودرو
5	89.7.1	4	4	50		-اضافه شدن ویژگیهای شوینده مناسب برای شستشوی خودرو
6	89.7.1	4	5	70		-اضافه شدن مجموعه جک و آچار چرخ مربوط به خودروی روآی سال
7	89.7.1	4	6	83		-اطلاعات مربوط به ترمز روآی سال
8	89.7.1	4	6	84		-اطلاعات مربوط به سیستم انتقال قدرت روآی سال
9	89.7.1	4	6			-اطلاعات مربوط به دیفرانسیل روآی سال

دیجیتال خودرو
شرکت دیجیتال خودرو سامانه (مسئولیت محدود)
اولین سامانه دیجیتال تعمیرکاران خودرو در ایران